Einbauanleitung

RLDS 61071-N6

DE EN FR NL IT ES DA NO FI SV PL CS SK HU RO TR EL PT HR UK

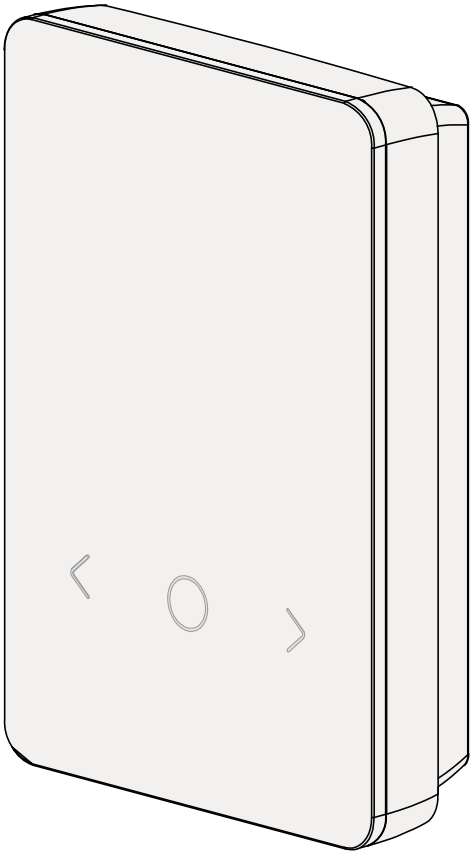

137422.2507

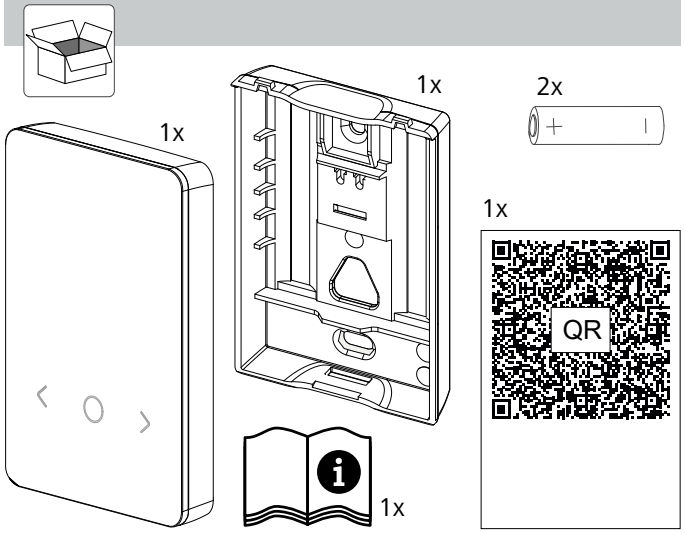

A

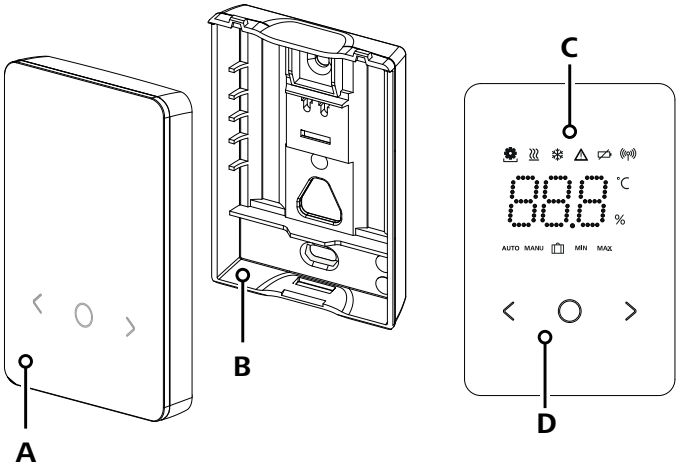

B

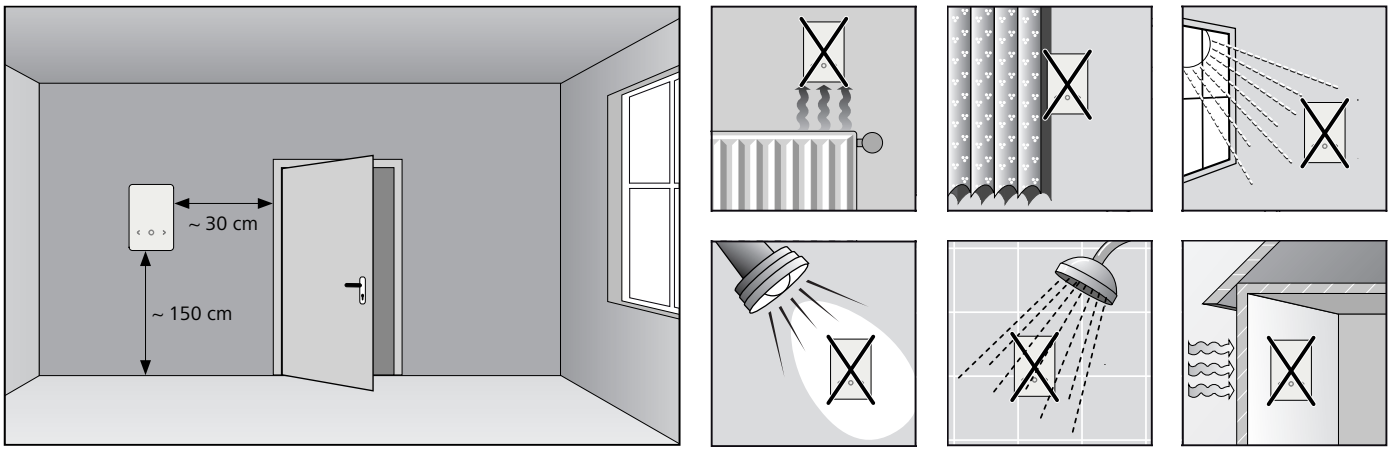

C

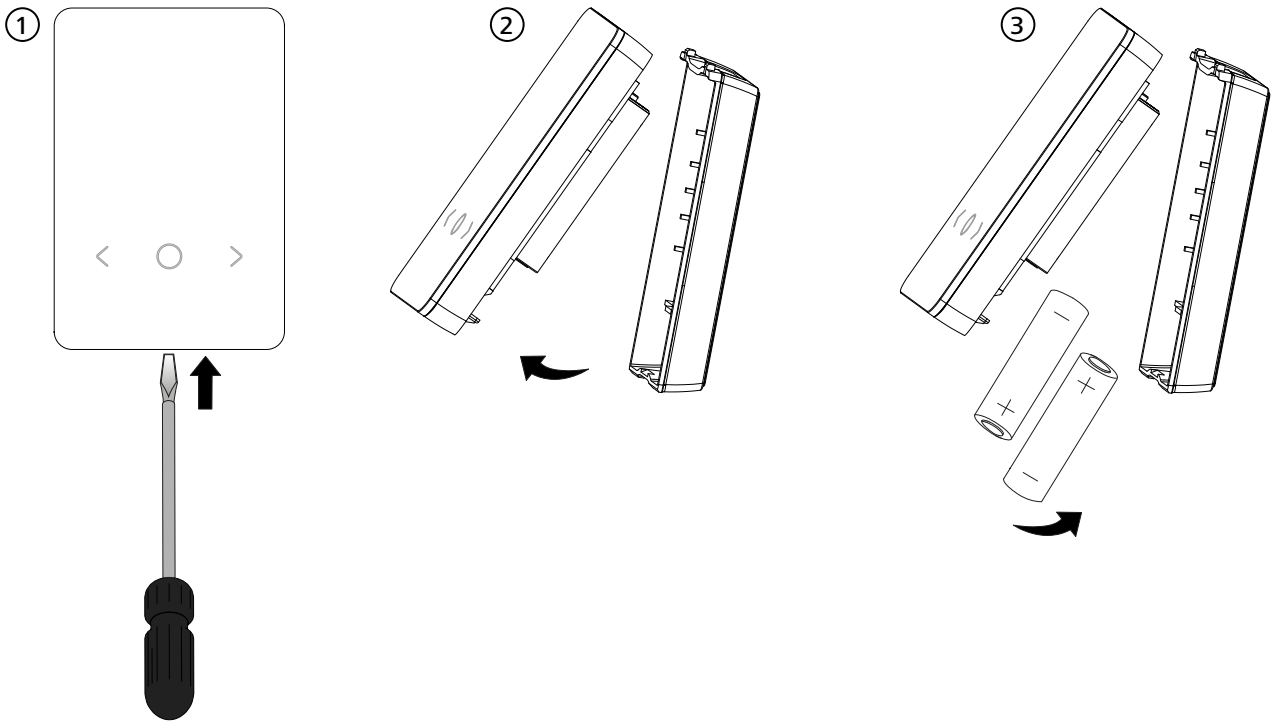

Inhalt

1 Zu dieser Anleitung 3
1.1 Symbole 3
2 Sicherheit 3
2.1 Bestimmungsgemäße Verwendung 3
2.2 Qualifikation des Fachpersonals 3
2.3 Allgemeine Sicherheitshinweise 4
3 Funktionsweise 4
4 Geräteübersicht 4
5 Montage 4
5.1 Montage mittels Schrauben 4
5.2 Montage mittels Klebestreifen 5
5.3 Technische Daten 5
6 Anzeigeelemente 5
7 Inbetriebnahme 6
7.1 Geräte pairen 6
7.2 Geräte registrieren (Cloud-Betrieb) 6
7.3 Geräte aus der App entfernen 6
8 Funktionsbeschreibung 6
8.1 Bodenfühler 7
9 Batterien wechseln 7
10 Wartung 8
11 Werksreset 8
12 Außerbetriebnahme 8
13 Entsorgung 8

1 Zu dieser Anleitung

Bevor das Gerät in Betrieb genommen wird, ist dieses Dokument vollständig und gründlich zu lesen. Das Dokument ist aufzubewahren und an nachfolgende Benutzer weiterzugeben.

Weiterführende Informationen zu Alpha Smartware sind zu finden unter:
https://asw.faqdoc.info

Dieses Dokument gilt für das Alpha Smartware Raumbediengerät LED.

Der beiliegende bzw. aufgedruckte QR-Code dient u.a. zur Angabe der Seriennummer bei Service und Support sowie zum Claimen der Geräte in der Alpha Smart App. Bitte bewahren Sie diesen sicher auf und halten den jeweiligen Gerätecode in derartigen Fällen griffbereit.

1.1 Symbole

Folgende Symbole werden in dieser Anleitung verwendet:

Kennzeichnet eine wichtige oder nützliche Information

VORSICHT

Beschreibung der Art und Quelle der Gefahr

Vorgehen zur Vermeidung.

✓ Voraussetzung

1. Handlungsschritt

⇨ Zwischenergebnis

⇨ Ergebnis

– Aufzählung ohne feste Reihenfolge

2 Sicherheit

Zur Vermeidung von Unfällen mit Personen- und Sachschäden sind alle Sicherheitshinweise in diesem Dokument zu beachten. Für Personen- und Sachschäden, die durch unsachgemäße Handhabung oder Nichtbeachten der Sicherheitshinweise verursacht werden, wird keine Haftung übernommen. In solchen Fällen erlischt jeder Gewährleistungsanspruch. Für Folgeschäden wird keine Haftung übernommen.

2.1 Bestimmungsgemäße Verwendung

Jegliche andere Verwendung, Änderungen und Umbauten sind ausdrücklich untersagt. Eine nicht bestimmungsgemäße Verwendung führt zu Gefahren, für die der Hersteller nicht haftet und zum Gewährleistungs- und Haftungsausschluss.

Das Gerät ist Bestandteil des Alpha Smart-Systems und wird für folgende Zwecke eingesetzt:

– Installation in wohnungsähnlichen Umgebungen
– Erfassung der Ist-Temperatur (Raumtemperatur) und Luftfeuchte
– Einstellung der Soll-Temperatur (Wohlfühltemperatur)
– Drahtlose Kommunikation im Alpha Smartware-Netzwerk

2.2 Qualifikation des Fachpersonals

Die Montage und Inbetriebnahme des Geräts erfordern grundlegende mechanische und elektrische Kenntnisse sowie Kenntnisse der zugehörigen Fachbegriffe. Um die Betriebssicherheit zu gewährleisten, dürfen diese Tätigkeiten nur von einer geschulten, eingewiesenen, sicherheitstechnisch unterwiesenen und autorisierten Fachkraft oder von einer unterwiesenen Person unter Leitung einer Fachkraft durchgeführt werden.

Eine Fachkraft ist, wer aufgrund seiner fachlichen Ausbildung, seiner Kenntnisse und Erfahrungen sowie seiner Kenntnisse der einschlägigen Bestimmungen die ihm übertragenen Arbeiten beurteilen, mögliche Gefahren erkennen und geeignete Sicherheitsmaßnahmen treffen kann. Eine Fachkraft muss die einschlägigen fachspezifischen Regeln einhalten.

2.3 Allgemeine Sicherheitshinweise

- das Gerät nur in technisch einwandfreiem Zustand verwenden
- sicherstellen, dass das Gerät nicht in die Hände von Kindern gelangt
- das Gerät nur innerhalb des Leistungsbereichs und in den Umgebungsbedingungen verwenden, die in den Technischen Daten angegeben sind
  ⇨ Eine Überlastung kann das Gerät beschädigen, zu einem Brand oder elektrischen Unfall führen.
- sicherstellen, dass das Gerät keinen Einflüssen von Feuchtigkeit, Vibrationen, ständiger Sonnen- oder Wärmeeinstrahlung, Kälte oder mechanischen Belastungen ausgesetzt wird

3 Funktionsweise

Das Raumbediengerät erfasst die Raumtemperatur und Luftfeuchtigkeit in der eingesetzten Heizzone und regelt diese über eine Basisstation zur Fußbodentemperierung. Die Einstellungen erfolgen über die Bedientasten per Touch und die Displayanzeige. Über die Alpha Smart App werden raum- und systemspezifische Parameter konfiguriert.

In Verbindung mit einer Premium-Basisstation können mit dem optionalen Anschluss-Set auch weitere Funktionen realisiert werden wie z. B.Taupunktwächter, Bodenfühler, Raumfühler.

Die Kommunikation mit den weiteren Teilnehmern erfolgt über das Funkprotokoll cSP-L. Da die Funkübertragung technisch auf einem nicht exklusiven Übertragungsweg realisiert ist, können Störungen nicht ausgeschlossen werden. Beispiele für Störeinflüsse sind: Schaltvorgänge, Elektromotoren, defekte Elektrogeräte.

4 Geräteübersicht

⇗ siehe (A) [Seite 2]

A Raumbediengerät
B Montageunterteil
C Display mit Funktionsanzeigen
D Bedientasten Touch

〈 〉 Auswahl wechseln

◯ Systemtaste:
kurz drücken (< 1 sec) um Auswahl zu bestätigen
lange drücken (> 3 sec) gewählte Funktion ausführen

5 Montage

⇗ siehe (B) [Seite 2]

5.1 Montage mittels Schrauben

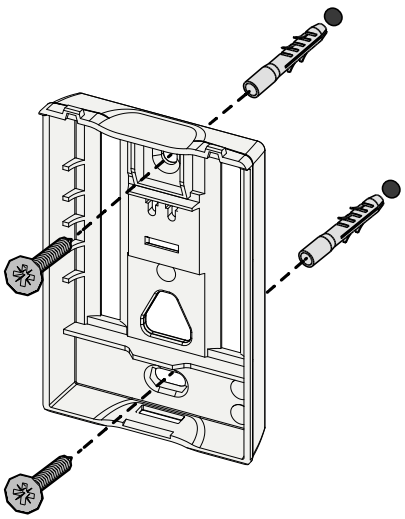

1. Geeignete Montageposition auswählen
2. Sicherstellen, dass keine Leitungen an der Montageposition verlaufen
3. Gerät mit einem geeigneten Schraubendreher vom Montageunterteil lösen
4. Montageunterteil horizontal auf der Wand ausrichten
5. Zwei gegenüberliegende Bohrlöcher anhand des Montageunterteils anzeichnen

Holzwände: Schrauben direkt einschrauben, ggf. mit einem Holzbohrer (1,5 mm) vorbohren
Steinwände: vorgezeichnete Löcher mit einem mm Steinbohrer bohren, Dübel einsetzen

6. Montageunterteil mittels passender Schrauben montieren
7. Gerät auf das Montageunterteil aufsetzen und in die Klammern einrasten

5.2 Montage mittels Klebestreifen

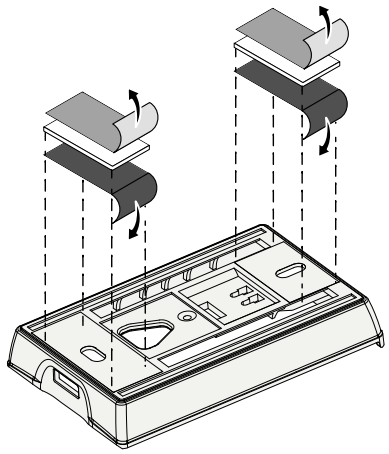

Abhängig vom Untergrund kann die Montage mit doppelseitigen Klebestreifen erfolgen. Die Montage ist auf unterschiedlichen Untergründen wie z. B. Mauerwerk, Möbeln, Fliesen oder Glas möglich.

Bei Montage mittels Klebestreifen muss der Untergrund des Montageorts glatt, eben, unbeschädigt, sauber, fettfrei und lösungsmittelfrei sein. Geeignete Klebestreifen verwenden.

1. Geeignete Montageposition auswählen
2. Schutzfolie von einer Seite des Klebestreifens entfernen
3. Klebestreifen auf der Rückseite des Montageunterteils befestigen
4. Schutzfolie von der zweiten Seite des Klebestreifens entfernen
5. Gerät an gewünschter Position waagerecht ausrichten und festdrücken

5.3 Technische Daten

Typ	RLDS 61071-N6	**Betriebsspannung**	3 V d.c.
Abmessung	86 × 58 × 20,6 mm	**Batterietyp**	2× 1,5 V LR06/AA (Mignon) Alkaline
Gewicht	183 g	**Funkfrequenz**	868,3 und 869,525 MHz SRD-Band
Umgebungstemperatur	0 … 50 °C	**Typ. Funk-Freifeldreichweite**	270 m
Umgebungsfeuchte	5 … 80 %, nicht kondensierend	**Max. Sendeleistung**	≤ 25 mW
Lagertemperatur	-10 … 50 °C	**Schutzart**	IP20

Die maximal mögliche Funkreichweite ist innerhalb von Gebäuden von den individuellen Umgebungsfaktoren vor Ort abhängig. Die tatsächliche Funkreichweite kann stark von der Funk-Freifeldreichweite abweichen.

6 Anzeigeelemente

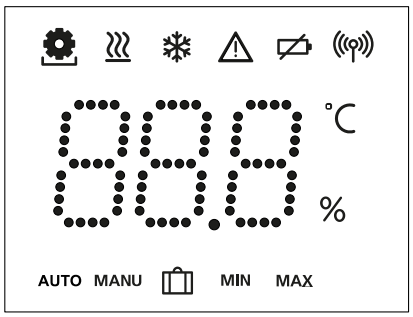

	Parametrierung aktiv*	°C	Temperatur
	Heizmodus** aktiv	%	Relative Luftfeuchtigkeit***
	Kühlmodus* ** leuchtet: aktiv blinkt (langsam): Betauung aktiv	MAX	Temperaturbegrenzung Maximaltemperatur*
	Wichtiger Hinweis, Fehlfunktion	MIN	Temperaturbegrenzung Mindesttemperatur*
	Batterie schwach		Urlaubsfunktion aktiv Einstellungen nur per Alpha Smart App
	Status Funkverbindung Konstant an: aktiv Blinken: Signal gestört (< 180 min)	MANU	Modus Manuell möglich ohne Cloud-Verbindung, Standalone-Betrieb
	Funkverbindung gestört Blinken: Signal gestört (≥ 180 min)	AUTO	Modus Automatik Heizprofile / Kühlprofile* anlegen nur per Alpha Smart App

* *nur Alpha Smartware Premium*

** *Symbol wird NICHT angezeigt, wenn sich die Basisstation im Modus Heizen / Kühlen befindet UND am Raumbediengerät der Parameter Heizen / Kühlen sperren gesetzt wird*

*** *Nur sichtbar im Menü Entfeuchtersteuerung*

7 Inbetriebnahme

Voraussetzungen für die Benutzung

Pairing Raumbediengerät LED – Alpha Smartware Basisstation Standard:

– Basisstation mit Firmware-Version 2.10 oder höher

Pairing Raumbediengerät LED – Alpha Smartware Basisstation Premium:

– Raumbediengeräte mit Firmware-Version 3.00 oder höher

⇗ Informationen zu diesem Vorgang sind in der Einbauanleitung zur Alpha Smartware Basisstation zu finden.

Betrieb des Alpha Smart-Systems in der Alpha Smart Cloud:

– Alpha Smartware IoT Gateway

Das Alpha Smartware IoT Gateway ermöglicht die Einrichtung und Steuerung des Systems mit der Alpha Smart App und ist Grundvoraussetzung für die Anbindung von Alpha Smartware-Komponenten an die Alpha Smart Cloud.

Innerhalb eines Radius' von 50 m dürfen max. 50 Alpha Smartware Geräte verwendet werden. Ein größerer Aufbau ist technisch möglich, aber derzeit nicht validiert.

7.1 Geräte pairen

Um das Gerät zur Steuerung einer Heizzone nutzen zu können, muss es zunächst mit der Alpha Smartware Basisstation gepairt werden. Informationen zu diesem Vorgang sind in Quick Install Guide und Einbauanleitung zur Alpha Smartware Basisstation zu finden.

7.2 Geräte registrieren (Cloud-Betrieb)

Voraussetzungen für die Benutzung

– Alpha Smartware IoT Gateway
– Alpha Smart App
– Benutzerkonto ist in der Alpha Smart App erstellt
– Bestehende Verbindung zu einem in Funkreichweite befindlichen WiFi-Netzwerk

Alpha Smart App

Für den Einsatz des Geräts innerhalb der Alpha Smart Cloud ist die Verwendung der Alpha Smart App notwendig (Download über QR-Code).

Alpha Smartware-Geräte sind in einem System verbunden. Um neue Geräte in dieses System zu integrieren, müssen diese zuerst in der Alpha Smart Cloud registriert werden.

1. Alpha Smart App auf dem Endgerät starten
2. im Menü den Punkt **Geräte** auswählen
3. Gerät hinzufügen / claimen mit (+)
4. QR-Code scannen oder manuell ein Gerät auswählen
5. den Anweisungen in der Alpha Smart App folgen, um weitere Geräte hinzuzufügen

7.3 Geräte aus der App entfernen

1. Gerät in der App auswählen
2. Geräteoptionen öffnen per ⋮ (in der App oben rechts)
3. Gerät löschen
   ⇨ Entfernen eines Geräts aus der App führt zum „Entclaimen". Das Gerät kann im Anschluss erneut in der App registriert („geclaimt") werden.

8 Funktionsbeschreibung

Es werden nur Menüpunkte angezeigt, die mit vorhandenen Einstellungen einen logischen Betrieb des Geräts ermöglichen. Alle weiteren Menüpunkte werden bis zu einer Anpassung ausgeblendet.

Über die Bedientasten 〈 ○ 〉 an der Gerätevorderseite lassen sich unterschiedliche Menüebenen aufrufen. Weitere Bedienfunktionen bietet die Alpha Smart App.

Die Taste ○ > 3 sec gedrückt halten, um die Menüebene aufzurufen. Anschließend per 〈 〉 durch die Menübefehle navigieren.

PAr	**Parametrierung**
PAi	**Pair** Raumbediengerät mit Basisstation pairen / an Heizzone anlernen
H_C	**Heat / Cool** Auswahl Betriebsmodus Heizen / Kühlen
tEP	**Temperatur** Einstellungen Bodenfühler ⇗ Kap. **8.1 Bodenfühlerfühler**
Lo	**low** Mindesttemperaturvorgabe (18 °C … 28 °C) – 1,0 … 6,0 (Schrittweite: 0,2) – oFF: deaktiviert (**Standard**)
HIG	**HIGH** Maximaltemperaturvorgabe (30 °C … 40 °C) – 7,0 … 12,0 (Schrittweite: 0,2) – oFF: deaktiviert (**Standard**)
dry	**Schwellwert Entfeuchter** 50 … 80 %
rAL	**reset ALL** Werksreset ausführen

SOF	**State of Firmware** Firmware-Version gepairter Geräte anzeigen: – Wert 1: Firmwareversion Raumbediengerät – Wert 2: Firmwareversion Basisstation
SIG	**Signal** Empfangssignalstärke in [%] zwischen Raumbediengerät und Basisstation anzeigen
bAC	**back** Zurück zum Ausgangsmenü (Home)
UP	**Update** Update-Vorgang aktiv
LoC	**Lock** Bediensperre (aktivieren / deaktivieren nur per Alpha Smart App)
---	**Temperatur außerhalb des Anzeigebereichs** Ist-Temperatur überschritten, i.V.m.: Ist-Temperatur unterschritten, i.V.m.:
Er S	**Error, Service** Keine startbare Firmware erkannt, Service kontaktieren
Er t	**Error, Temperatur** Sensorfehler erkannt, i.V.m.:

Die Begrenzung der Soll-Temperatur (min./max.) erfolgt in der Alpha Smart App:

- 5 … 30
- 0: deaktiviert (**Standard**)

8.1 Bodenfühler

Die Montage eines optionalen Anschluss-Sets bietet folgende Möglichkeiten:

- Installation als Bodenfühler
- Installation als Raumfühler
- Installation eines Taupunktwächters

⇗ siehe **Benutzerhinweis Anschluss-Set mit externem Fühler für Alpha Smartware Raumbediengerät (AT 61201-N)**

Einstellbare Werte Bodensensor:

Einstellbarer Wert	Temperatur [°C]	Einstellbarer Wert	Temperatur [°C]	Einstellbarer Wert	Temperatur [°C]	Einstellbarer Wert	Temperatur [°C]
1,0	18,0	3,6	23,2	7,0	30,0	9,6	35,2
1,2	18,4	3,8	23,6	7,2	30,4	9,8	35,6
1,4	18,8	4,0	24,0	7,4	30,8	10,0	36,0
1,6	19,2	4,2	24,4	7,6	31,2	10,2	36,4
1,8	19,6	4,4	24,8	7,8	31,6	10,4	36,8
2,0	20,0	4,6	25,2	8,0	32,0	10,6	37,2
2,2	20,4	4,8	25,6	8,2	32,4	10,8	37,6
2,4	20,8	5,0	26,0	8,4	32,8	11,0	38,0
2,6	21,2	5,2	26,4	8,6	33,2	11,2	38,4
2,8	21,6	5,4	26,8	8,8	33,6	11,4	38,8
3,0	22,0	5,6	27,2	9,0	34,0	11,6	39,2
3,2	22,4	5,8	27,6	9,2	34,4	11,8	39,6
3,4	22,8	6,0	28,0	9,4	34,8	12,0	40,0

Bauwerksbedingt kann die tatsächliche Oberflächentemperatur deutlich von der eingestellten Bodentemperatur abweichen.

9 Batterien wechseln

⇗ siehe (C) [Seite 2]

VORSICHT

Explosionsgefahr durch unsachgemäßen Austausch

Unsachgemäß verwendete Batterien können explodieren und das Gerät beschädigen oder den Anwender verletzen.

- Batterien nur durch denselben oder einen gleichwertigen Typ ersetzen
- keine wieder aufladbaren Batterien (Akkus) verwenden
- Batterien niemals aufladen
- Batterien nicht ins Feuer werfen oder übermäßiger Wärme aussetzen
- Batterien nicht kurzschließen

WARNUNG

Lebensgefahr durch Verschlucken

Kleinkinder können Batterien verschlucken.

- Gerät bei Batteriewechsel nicht unbeaufsichtigt lassen

Das Gerät startet nach dem Batteriewechsel neu.
Zuvor eingestellte Werte werden wiederhergestellt.

10 Wartung

Das Gerät mit einem weichen, sauberen, trockenen und fusselfreien Tuch reinigen.

11 Werksreset

Durch einen Werksreset wird das Raumbediengerät auf die Standardeinstellungen zurückgesetzt. Das Pairing des Raumbediengeräts mit der Basisstation wird entfernt. Für ein zeitgleiches Werksreset von mehreren angelernten Raumbediengeräten ist ein Werksreset an der Basisstation auszuführen.

Für ein entpairtes Raumbediengeräte muss bei Bedarf anschließend der Pairingvorgang erneut durchgeführt werden. Informationen zu diesem Vorgang sind in der Einbauanleitung zur Alpha Smartware Basisstation zu finden.

1. ◯ > 3 sec gedrückt halten
   ⇨ öffnet die Einstellungen
2. < > drücken, Navigation in das Menü **rAL** (Reset all)
3. ◯ drücken um die Auswahl zu bestätigen
4. < > drücken um zum Menüpunkt **YES** zu navigieren
5. ◯ > 3 sec gedrückt halten
   ⇨ Der Reset-Vorgang startet. Auf dem Display erscheint die Bestätigung **rAL** (Reset all).

Ein Werksreset in cloudbasiertem Betrieb wirkt sich nicht aus auf das Abmelden der Raumbediengeräte in der Alpha Smart App. Die Geräte müssen in der Alpha Smart App manuell gelöscht werden.

12 Außerbetriebnahme

1. Werkszustand herstellen
   ↗ Werksreset [Seite 8]
2. Die Demontage erfolgt wie im Kapitel Montage beschrieben, nur in umgekehrter Reihenfolge.
   ↗ Montage [Seite 4]
3. Gerät aus der App entfernen
   ↗ Geräte aus der App entfernen [Seite 6]

13 Entsorgung

Hinweise zum Umwelt- und Datenschutz

Endnutzer sind verpflichtet, Elektro- und Elektronik-Altgeräte nicht im Hausmüll, sondern getrennt vom unsortierten Siedlungsabfall zu entsorgen. Die Kennzeichnung mit der „durchgestrichenen Mülltonne" weist auf diese Verpflichtung hin. Zur Rückgabe stehen kommunal kostenfreie Sammelstellen sowie ggf. weitere Annahmestellen für die Wiederverwendung der Geräte zur Verfügung.

Vertreiber für Elektro- und Elektronikgeräte sowie Vertreiber von Lebensmitteln sind unter den in § 17 Abs. 1, Abs. 2 ElektroG genannten Voraussetzungen verpflichtet, unentgeltlich Altgeräte zurückzunehmen.

Sollte das Altgerät personenbezogene Daten enthalten, ist der Endnutzer vor der Abgabe selbst für deren Löschung verantwortlich.

Endnutzer sind verpflichtet, Altbatterien und Altakkumulatoren, die nicht vom Altgerät umschlossen sind, sowie Lampen, die zerstörungsfrei aus dem Altgerät entnommen werden können, vor der Abgabe vom Altgerät zerstörungsfrei zu trennen und sie einer separaten Sammlung zuzuführen. Dies gilt nicht, wenn Altgeräte zur Wiederverwendung abgegeben werden.

Table of contents

1 About these instructions 9
1.1 Symbols 9
2 Safety 9
2.1 Intended use 9
2.2 Qualification of the professional staff 9
2.3 General safety notes 10
3 Functionality 10
4 Device overview 10
5 Installation 10
5.1 Mounting with screws 10
5.2 Mounting using adhesive strips 11
5.3 Technical data 11
6 Display elements 11
7 Commissioning 12
7.1 Pairing devices 12
7.2 Registering devices (cloud operation) 12
7.3 Remove devices from the app 12
8 Function description 12
8.1 Floor sensor 13
9 Changing the batteries 13
10 Maintenance 14
11 Factory reset 14
12 Decommissioning 14
13 Disposal 14

1 About these instructions

This document must be read completely and thoroughly before the device is put into operation. The document must be kept and to be handed over to future users.

Further information on Alpha Smartware can be found at:

https://asw.faqdoc.info

This document applies to the Alpha Smartware room control unit LED.

The enclosed or printed QR code is used, among other things, to specify the serial number for service and support and to claim the devices in the Alpha Smart app. Please keep this code safe and have the respective device code at hand in such cases.

1.1 Symbols

The following symbols are used in this manual:

Identifies important or useful information

CAUTION

Description of the nature and source of the risk

Procedure for prevention.

✓ Prerequisite

1. Action step

⇨ Interim result

⇨ Result

– List without fixed order

2 Safety

All safety notes in this document must be observed in order to avoid accidents with personal damage or property damage. No liability is assumed for personal damage and property damage caused by improper use or non-observance of the safety notes. In such cases any warranty claim is invalid. There is no liability for consequential damages.

2.1 Intended use

Any other usage, change, and modifications are strictly prohibited. Usage other than the intended use leads to dangers for which the manufacturer is not liable, and to an exclusion of warranty and liability.

The device is part of the Alpha Smart system and is used for the following purposes:

– for installation in environments of residential use
– Registration of the actual temperature (room temperature) and the humidity
– Setting of the target temperature (comfort temperature)
– Radio communication in the Alpha Smartware network

2.2 Qualification of the professional staff

Mounting and commissioning of the device require basic mechanical and electrical knowledge as well as knowledge of the associated technical terms. In order to ensure operational safety, these activities may only be carried out by a trained, instructed (also with respect to safety), and authorized specialist or by an instructed person under the direction of a specialist.

A specialist is someone who is able to assess the work assigned to him, recognize possible hazards and take suitable safety measures, on the basis of his technical training, knowledge and experience as well as his knowledge of the relevant regulations. A specialist must comply with the relevant specialist rules.

2.3 General safety notes

- Only use the device if it is in flawless state.
- Ensure that the device does not get into the hands of children.
- Ensure that the device is not exposed to the effects of moisture, vibration, constant sunlight or heat, cold or mechanical stress.
- Only use the device within the power range and in the ambient conditions specified in the technical data
  ⇨ Overloading can damage the device and cause a fire or an electrical accident.

3 Functionality

The room control unit records the room temperature and air humidity in the heating zone used and regulates these via a base station for floor temperature control. The settings are made using the touch control buttons and the display. Room and system-specific parameters are configured via the Alpha Smart app.

In conjunction with a Premium base, the optional connection set can also be used to realise additional functions such as dew point sensor, floor sensors and room sensors.

Communication with the other participants takes place via the cSP-L radio protocol. As the radio transmission is technically realised on a non-exclusive transmission path, interference cannot be ruled out. Examples of interference are: Switching operations, electric motors, defective electrical appliances.

4 Device overview

⇗ see (A) [page 2]

A Room control unit
B Mounting base
C Display with function indicators
D Touch control buttons

< > Changing the selection

◯ System button:

Press briefly (< 1 sec) to confirm selection

Press and hold (> 3 sec) to execute the selected function

5 Installation

⇗ see (B) [page 2]

5.1 Mounting with screws

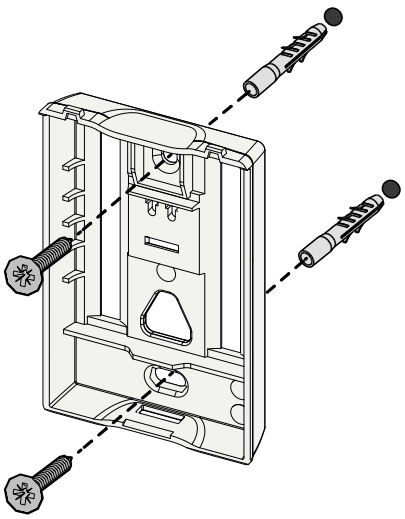

1. Select a suitable mounting position
2. Ensure that no lines are laid at the installation position.
3. Detach the device from the mounting base using a suitable screwdriver
4. Align the mounting base horizontally on the wall
5. Mark two opposite drill holes using the mounting base

Wooden walls: Screw in screws directly, if necessary pre-drill with a wood drill (1.5 mm)
Stone walls: Drill pre-marked holes with a 5 mm masonry drill bit, insert dowels

6. Mount the mounting base using suitable screws
7. Place the device on the mounting base and snap it into the clamps

5.2 Mounting using adhesive strips

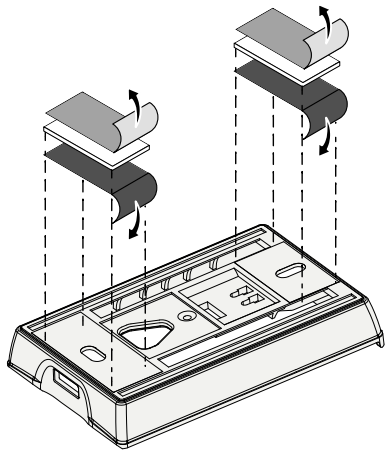

Depending on the surface, installation can be performed with double-sided adhesive tape. Installation is possible on different surfaces as e. g. masonry, furniture, tiles, or glass.

In case of installation with adhesive strips the installation surface must be even, smooth, undamaged, clean, and free from grease and solvents. Use suitable adhesive strips.

1. Select a suitable mounting position
2. Remove the protective film from one side of the adhesive strip
3. Attach the adhesive strip to the back of the mounting base
4. Remove the protective film from the other side of the adhesive strip
5. Align the device horizontally in the desired position and press firmly

5.3 Technical data

Type	RLDS 61071-N6	**Operating voltage**	3 V d.c.
Dimension	86 × 58 × 20,6 mm	**Battery type**	2× 1.5 V LR06/AA (Mignon) Alkaline
Weight	183 g	**Radio frequency**	868.3 and 869,525 MHz SRD-band
Ambient temperature	0 … 50 °C	**Typical. free-field radio range**	270 m
Ambient humidity	5 … 80 %, not condensing	**Max. Radiated power**	≤ 25 mW
Storage temperature	-10 … 50 °C	**Protection type**	IP20

The maximum possible radio range within buildings depends on the individual environmental factors on site. The actual radio range may differ greatly from the free-field radio range.

6 Display elements

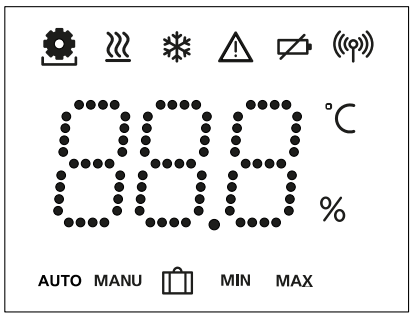

	Parameterisation active*	°C	Temperature
	Heating mode** active	%	Relative humidity***
	Cooling mode* ** lights up: active flashes (slowly): Dew active	MAX	Temperature limit Maximum temperature*
	Important note/ Malfunction	MIN	Temperature limit Minimum temperature*
	Low battery		Vacation mode active Settings only via Alpha Smart app
	Radio connection status Constantly on: active Flashing: Signal disturbed (< 180 min)	MANU	Manual mode possible without cloud connection, standalone operation
	Radio connection status Flashing: Signal disturbed (≥ 180 min)	AUTO	Automatic mode Creation of heating and cooling profiles* only via Alpha Smart app

* *only Alpha Smartware Premium*

** *The symbol is NOT displayed if the Base Station is in heating/cooling mode AND the heating/cooling blocking parameter is set on the room control unit*

*** *Only visible in the dehumidifier control menu*

7 Commissioning

Requirements for use

Pairing of room control unit LED – Alpha Smartware Base Station Standard:

– Base Station with firmware version 2.10 or higher

Pairing room control unit LED – Alpha Smartware Base Station Premium:

– Room control units with firmware version 3.00 or higher

⇗ Information on this process can be found in the installation instructions for the Alpha Smartware base station.

Operation of the Alpha Smart system in the Alpha Smart Cloud:

– Alpha Smartware IoT Gateway

The Alpha Smartware IoT Gateway enables the system to be set up and controlled with the Alpha Smart app and is a basic requirement for connecting Alpha Smartware components to the Alpha Smart Cloud.

A maximum of 50 Alpha Smartware devices may be used within a radius of 50 meters. A larger setup is technically possible, but not validated currently.

7.1 Pairing devices

To be able to use the device to control a heating zone, it must first be paired with the Alpha Smartware Base Station. Information on this process can be found in the Quick Install Guide and installation instructions for the Alpha Smartware Base Station.

7.2 Registering devices (cloud operation)

Requirements for use

– Alpha Smartware IoT Gateway
– Alpha Smart App
– User account is created in the Alpha Smart app
– Existing connection to a WiFi network within radio range

Alpha Smart App

To use the device within the Alpha Smart Cloud, it is necessary to use the Alpha Smart app (download via QR code).

Alpha Smartware devices are connected in a system. To integrate new devices into this system, they must first be registered in the Alpha Smart Cloud.

1. Start the Alpha Smart app on the terminal
2. Select the **Devices** item in the menu
3. Add / claim device with (+)
4. Scan the QR code or select a device manually
5. Follow the instructions in the Alpha Smart app to add additional devices

7.3 Remove devices from the app

1. Select device in the app
2. Open device options via ⋮ (in the app top right)
3. delete device
   ⇨ Removing a device from the app leads to “unclaiming”. The device can then be added again in the app (“claimed”).

8 Function description

Only menu items that enable logical operation of the device with existing settings are displayed. All other menu items will be hidden until an adjustment is made.

Different menu levels can be called up via the touch control buttons < ○ > on the front of the device. The Alpha Smart app offers additional operating functions.

Press and hold the button ○ for > 3 seconds to call up the menu level. Then navigate through the menu by using the buttons < >.

PAr	**Parameterisation**
PAi	**Pair** Pair room control unit with base station / train to heating zone
HC	**Heat / Cool** Selection of heating / cooling operating mode
tEP	**Temperature** Floor sensor settings ⇗ Chap. **8.1 Floor sensor**
Lo	**low** Minimum temperature setting (18 °C … 28 °C) – 1,0 … 6,0 (increment: 0,2) – oFF: deactivated (**default**)
HIG	**HIGH** Maximum temperature setting (30 °C … 40 °C) – 7,0 … 12,0 (increment: 0,2) – oFF: deaktiviert (**default**)
dry	**Dehumidifier threshold value** 50 … 80 %
rAL	**reset ALL** Perform a factory reset

SOF	**State of Firmware** Display firmware version of paired devices: – Value 1: Firmware version room control unit – Value 2: Firmware version base station
S 15	**Signal** Display the signal strength in [%] between the room control unit and the base station
bAC	**back** Back to the main menu (Home)
UP	**Update** Update process in progress
LOC	**lock** Operating lock (activation/deactivation only via Alpha Smart App)
- - -	**Temperature outside the display range** Actual temperature exceeded, in conjunction with: ⚠ ♨ Actual temperature undershot, in conjunction with: ⚠ ❄
Er S	**Error, service** No bootable firmware recognised, contact service
Er t	**Error, temperature** Sensor error detected, in conjunction with: ⚠ ⚙

The setpoint temperature (min./max.) is limited in the Alpha Smart app:

- 5 … 30
- 0: deactivated (**default**)

8.1 Floor sensor

The installation of an optional connection set offers the following possibilities:

- Installation as a floor sensor
- Installation as room sensor
- Installation of a dew point sensor

⇗ See **User information Connection set with external sensor for Alpha Smartware room control unit (AT 61201-N)**

Adjustable values floor sensor:

Adjustable value	Temperature [°C]	Adjustable value	Temperature [°C]	Adjustable value	Temperature [°C]	Adjustable value	Temperature [°C]
1,0	18.0	3,6	23.2	7,0	30.0	9,6	35.2
1,2	18.4	3,8	23.6	7,2	30.4	9,8	35.6
1,4	18.8	4,0	24.0	7,4	30.8	10,0	36.0
1,6	19.2	4,2	24.4	7,6	31.2	10,2	36.4
1,8	19.6	4,4	24.8	7,8	31.6	10,4	36.8
2,0	20.0	4,6	25.2	8,0	32.0	10,6	37.2
2,2	20.4	4,8	25.6	8,2	32.4	10,8	37.6
2,4	20.8	5,0	26.0	8,4	32.8	11,0	38.0
2,6	21.2	5,2	26.4	8,6	33.2	11,2	38.4
2,8	21.6	5,4	26.8	8,8	33.6	11,4	38.8
3,0	22.0	5,6	27.2	9,0	34.0	11,6	39.2
3,2	22.4	5,8	27.6	9,2	34.4	11,8	39.6
3,4	22.8	6,0	28.0	9,4	34.8	12,0	40.0

The actual surface temperature can deviate significantly from the set floor temperature depending on the structure.

9 Changing the batteries

⇗ see Ⓒ [page 2]

CAUTION

Risk of explosion caused by improper replacement!

Improperly used batteries may explode and damage the device or injure the user.

- Replace batteries only with the same or an equivalent type.
- Do not use rechargeable batteries.
- Never recharge batteries.
- Do not throw batteries into fire or expose them to excessive heat.
- Do not short-circuit batteries.

WARNING

Danger to life due to ingestion

Small children can swallow batteries / setpoint adjusters.

- Do not leave the device unattended when changing the battery.

The device restarts after the battery has been changed. Previously set values are restored.

10 Maintenance

Clean the appliance with a soft, clean, dry and lint-free cloth.

11 Factory reset

A factory reset resets the room control unit to the factory settings. The pairing of the room control unit with the Base Station is cancelled. For a simultaneous factory reset of several paired room control units, a factory reset must be carried out on the Base Station. If necessary, the pairing process must then be carried out again for a room control unit that has been unpaired. Information on this process can be found in the installation instructions for the Alpha Smartware Base Station.

If necessary, the pairing process must be repeated for a de-paired room control unit. Information on this process can be found in the installation instructions for the Alpha Smartware base station.

1. Press and hold ◯ for > 3 seconds
   ⇨ Opens the settings
2. Press 〈 〉 to navigate to the menu **rAL** (Reset all)
3. Press ◯ to confirm the selection
4. Press 〈 〉 in order to navigate to the menu item **YES**
5. Press and hold ◯ for > 3 seconds
   ⇨ The reset process starts: The confirmation rAL (Reset all) is displayed.

A factory reset in cloud-based operation has no effect on logging out the room control units in the Alpha Smart app. The devices must be deleted manually in the Alpha Smart app.

12 Decommissioning

1. Restore factory settings
   ↗ Factory reset [page 14]
2. Disassembly is carried out as described in the assembly section, but in reverse order.
   ↗ Installation [page 10]
3. Remove device from the app
   ↗ Remove devices from the app [page 12]

13 Disposal

Notes on environmental and data protection

End users are required to dispose of used electrical and electronic equipment separately from unsorted municipal waste, rather than in household waste. The marking with the "crossed-out trash can" indicates this obligation. Municipal collection points are available free of charge for the return of the equipment, as are other collection points for reuse. Distributors of electrical and electronic equipment and food distributors are obliged to take back used equipment free of charge under the conditions specified in Section 17 (1) and (2) ElektroG.

If the old device contains personal data, the end user is responsible for deleting it before handing it in.

End users are obliged to separate spent batteries and accumulators that are not enclosed by the used equipment, as well as bulbs that can be removed non-destructively from the used equipment, from the used equipment in a non-destructive way before handing the used equipment in, and to forward these batteries, accumulators and bulbs to a separate collection. This does not apply if used equipment is handed in for reuse.

Sommaire

1 Concernant ce manuel d'utilisation 15
1.1 Pictogrammes 15
2 Sécurité 15
2.1 Utilisation conforme 15
2.2 Qualification du personnel spécialisé 15
2.3 Consignes de sécurité générales 16
3 Fonctionnement 16
4 Vue d'ensemble de l'appareil 16
5 Montage 16
5.1 Montage à l'aide de vis 16
5.2 Montage à l'aide de bandes adhésives 17
5.3 Caractéristiques techniques 17
6 Éléments d'affichage 17
7 Mise en service 18
7.1 Appairage d'appareils 18
7.2 Enregistrer des appareils (mode cloud) 18
7.3 Supprimer des appareils de l'application 18
8 Description de la fonction 18
8.1 Capteur de sol 19
9 Remplacer la batterie 19
10 Maintenance 20
11 Réinitialisation usine 20
12 Mise hors service 20
13 Élimination 20

1 Concernant ce manuel d'utilisation

Lisez attentivement l'intégralité de ce document avant de mettre l'appareil en service. Conservez le document et remettez-le à l'utilisateur suivant.

Vous trouverez de plus amples informations concernant Alpha Smartware sur :

https://asw.faqdoc.info

Ce document concerne le thermostat d'ambiance à LED Alpha Smartware.

Le code QR joint ou imprimé sert, entre autres, à indiquer le numéro de série au service et à l'assistance ainsi qu'à demander les appareils dans l'application Alpha Smart. Veuillez le conserver en lieu sûr et garder le code de l'appareil concerné à portée de main dans de tels cas.

1.1 Pictogrammes

Les symboles suivants sont utilisés dans ce manuel d'utilisation :

Met en évidence une information importante ou utile

PRUDENCE

Description du type et de la source du danger

Marche à suivre pour l'éviter.

✓ Condition requise

1. Étape

⇨ Résultat intermédiaire

⇨ Résultat

– Énumération sans ordre fixe

2 Sécurité

Pour éviter les accidents avec blessures et dégâts matériels, respectez toutes les consignes de sécurité de ce document. Nous déclinons toute responsabilité pour les blessures ou les dégâts matériels dus à une utilisation non conforme ou au non-respect des consignes de sécurité. Dans le tels cas, la garantie expire. Nous déclinons toute responsabilité pour les dommages consécutifs.

2.1 Utilisation conforme

Toute autre utilisation, modification ou transformation est formellement interdite. Une utilisation non conforme provoque des dangers pour lesquels le fabricant décline toute responsabilité et qui entraînent l'expiration de la garantie.

L'appareil fait partie intégrante du système Alpha Smart et est utilisé aux fins suivantes :

– Installation dans des environnements similaires à des logements
– Saisie de la température réelle (température ambiante) et de l'humidité de l'air
– Réglage de la température de consigne (température confort)
– Communication sans fil sur le réseau Alpha Smartware

2.2 Qualification du personnel spécialisé

Le montage et la mise en service de l'appareil requièrent des connaissances mécaniques et électriques de base ainsi que la connaissance de la terminologie correspondante. Afin de garantir la sécurité de fonctionnement, ces opérations doivent être exécutées exclusivement par un spécialiste formé, instruit, ayant reçu des consignes de sécurité et autorisé ou par une personne instruite sous la direction d'un spécialiste.

Un spécialiste est une personne capable d'évaluer le travail qui lui est confié, de reconnaître les dangers éventuels et de prendre les mesures de sécurité appropriées en raison de sa formation professionnelle, de ses connaissances ainsi que de son expérience et de sa connaissance des dispositions applicables. Un spécialiste doit respecter les règlements spécifiques en vigueur.

2.3 Consignes de sécurité générales

- Utiliser l'appareil uniquement quand il est dans un parfait état technique
- S'assurer que l'appareil est hors de la portée des enfants
- Utiliser l'appareil uniquement sur la plage de puissance et dans les conditions environnementales admises, lesquelles sont indiquées dans les caractéristiques techniques
  ⇨ Une surcharge est susceptible d'endommager l'appareil, de provoquer un incendie ou un accident électrique.
- S'assurer que l'appareil n'est pas exposé à l'humidité, aux vibrations, au rayonnement solaire ou thermique permanent, au froid ou à des contraintes mécaniques

3 Fonctionnement

Le thermostat d'ambiance mesure la température ambiante et l'humidité de l'air dans la zone de chauffage utilisée et les régule via une station de base pour le chauffage par le sol. Les réglages s'effectuent à l'aide des touches de commande tactiles et de l'affichage. Les paramètres spécifiques à la pièce et au système sont configurés via l'application Alpha Smart.

En combinaison avec une base Premium, le kit de raccordement optionnel permet également de réaliser d'autres fonctions, comme par exemple un capteur de point de rosée, une sonde de sol, une sonde d'ambiance.

La communication avec les autres participants s'effectue via le protocole radio cSP-L. Comme la transmission radio est techniquement réalisée sur une voie de transmission non exclusive, des perturbations ne peuvent pas être exclues. Des exemples d'influences perturbatrices sont : les processus de commutation, les moteurs électriques, les appareils électriques défectueux.

4 Vue d'ensemble de l'appareil

⇗ voir (A) [page 2]

A Thermostat d'ambiance
B Base de montage
C Écran avec affichage du fonctionnement
D Touches de commande tactiles

< > Changer la sélection

◯ Touche système :

appuyer brièvement (< 1 sec) pour confirmer la sélection

appuyer longuement (> 3 sec) pour exécuter la fonction sélectionnée

5 Montage

⇗ voir (B) [page 2]

5.1 Montage à l'aide de vis

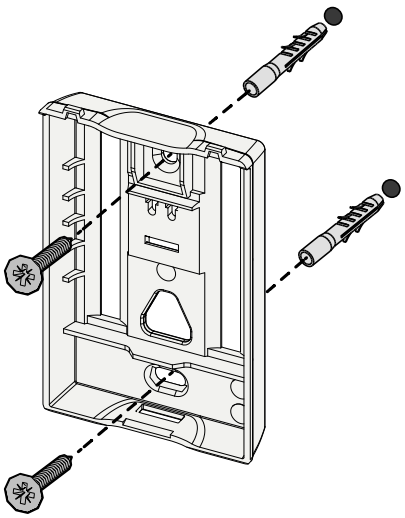

1. Sélectionner une position de montage appropriée
2. S'assurer qu'aucun câble ne passe au niveau de la position de montage
3. Détacher l'appareil de la base de montage à l'aide d'un tournevis adapté
4. Aligner la base de montage à l'horizontale sur le mur
5. Marquer deux trous de perçage opposés à l'aide de la base de montage

Parois en bois: Visser directement les vis, ou pré-percer avec une mèche à bois(1,5 mm)
Parois en pierre : percer les trous pré-dessinés avec une mèche à pierre de 5 mm, insérer des chevilles

6. Monter la base de montage à l'aide de vis adaptées
7. Installer l'appareil sur la base de montage et l'enclencher dans les clips de connexion

5.2 Montage à l'aide de bandes adhésives

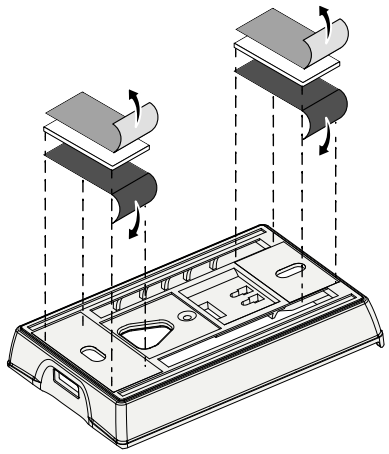

En fonction du support, le montage peut être effectué à l'aide d'une bande adhésive double-face. Le montage est possible sur différents supports tels que de la maçonnerie, des meubles, du carrelage ou du verre.

En cas de montage au moyen de bandes adhésives, la surface du lieu de montage doit être lisse, plane, non endommagée, propre et exempte de graisse et de solvants. Utiliser des bandes adhésive appropriées.

1. Sélectionner une position de montage appropriée
2. Retirer le film de protection d'un côté de la bande adhésive
3. Fixer la bande adhésive au dos de la base de montage
4. Retirer le film de protection sur l'autre côté de la bande adhésive
5. Aligner l'appareil à l'horizontale dans la position souhaitée et appuyer fermement

5.3 Caractéristiques techniques

Type	RLDS 61071-N6	**Tension d'exploitation**	3 V d.c.
Dimensions	86 × 58 × 20,6 mm	**Type de batterie**	2× 1,5 V LR06/AA (Mignon) alcaline
Poids	183 g	**Fréquence radio**	868,3 et 869,525 MHz SRD-Band
Température ambiante	0 … 50 °C	**Portée en champ libre typique**	270 m
Humidité ambiante	5 … 80 %, sans condensation	**Puissance d'émission maximale**	≤ 25 mW
Température de stockage	-10 … 50 °C	**Type de protection**	IP20

La portée radio maximale possible à l'intérieur des bâtiments dépend des facteurs environnementaux individuels sur place. La portée radio réelle peut être très différente de la portée radio en champ libre.

6 Éléments d'affichage

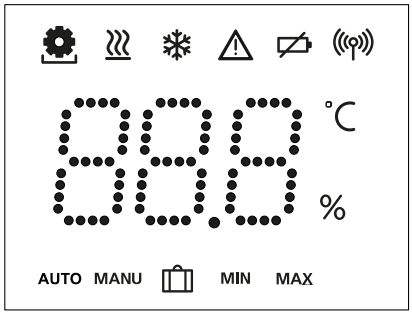

	Paramétrage actif*	°C	Température
	Mode chauffage** actif	%	Humidité relative de l'air***
	Mode refroidissement* ** allumé : actif clignote (lentement) : rosée active	MAX	Limitation de la température Température maximale*
	Remarque importante, dysfonctionnement	MIN	Limitation de la température Température minimale*
	Batterie faible		Mode vacances actif Réglages uniquement via l'application Alpha Smart
	Statut connexion radio Éclairage permanent : actif Clignotement : signal perturbé (< 180 min)	MANU	Mode manuel possible dans connexion au cloud, fonctionnement autonome
	Connexion radio perturbée Clignotement : signal perturbé (≥ 180 min)	AUTO	Mode automatique Création de profils de chauffage et de refroidissement* uniquement via l'application Alpha Smart

* *uniquement Alpha Smartware Premium*

** *Le symbole ne s'affiche PAS si la base est en mode chauffage / refroidissement ET si le paramètre Verrouillage du chauffage / refroidissement est réglé sur le thermostat d'ambiance.*

*** *Visible uniquement dans le menu Commande du déshumidificateur*

7 Mise en service

Conditions requises pour l'utilisation

Appairage thermostat d'ambiance LED et station de base Alpha Smartware Standard :

– Station de base avec version 2.10 ou supérieure du firware

Appairage thermostat d'ambiance LED et station de base Alpha Smartware Premium :

– Thermostates d'ambiance avec version 3.00 ou supérieure du firmware

⇗ Des informations concernant ce processus sont indiquées dans la notice de montage de la station de base Alpha Smartware.

Fonctionnement du système Alpha Smart dans le cloud Alpha Smart :

– Passerelle IoT Alpha Smartware

La passerelle IoT Alpha Smartware permet l'équipement et la commande du système avec l'application Alpha Smart et est indispensable pour la connexion des composants Alpha Smartware au cloud Alpha Smart.

Un maximum de 50 appareils Alpha Smartware peuvent être utilisés dans un rayons de 50 mètres. Une structure plus grande est techniquement possible mais pas validée actuellement.

7.1 Appairage d'appareils

Pour pourvoir utiliser l'appareil pour le contrôle d'une zone de chauffage, il doit d'abord être appairé avec la station de base Alpha Smartware. Des informations concernant ce processus sont indiquées dans le guide d'installation rapide de la station de base Alpha Smartware.

7.2 Enregistrer des appareils (mode cloud)

Conditions requises pour l'utilisation

– Passerelle IoT Alpha Smartware
– Application Alpha Smart
– Le compte utilisateur est créé dans l'Alpha Smart App
– Connexion existante à un réseau Wi-Fi à portée radio

Alpha Smart App

Pour utiliser l'appareil au sein de l'Alpha Smart Cloud, il est nécessaire d'utiliser l'application Alpha Smart (téléchargement via le code QR).

Les appareils Alpha Smartware sont connectés dans un système. Pour intégrer de nouveaux appareils dans ce système, ils doivent d'abord être enregistrés dans l'Alpha Smart Cloud.

1. Lancer l'application Alpha Smart sur le terminal
2. Sélectionner l'option **Appareils** dans le menu
3. Ajouter / appaire un appareil avec (+)
4. Scanner le code QR ou sélectionner manuellement un appareil
5. Suivre les instructions de l'application Alpha Smart pour ajouter d'autres appareils

7.3 Supprimer des appareils de l'application

1. Sélectionner l'appareil dans l'application
2. Ouvrir les options de l'appareil par ⋮ (dans l'application en haut à droite)
3. Supprimer l'appareil

⇨ La suppression d'un appareil de l'application entraîne le « désappairage ». L'appareil peut par la suite être de nouveau enregistré (« appairé ») dans l'application.

8 Description de la fonction

Seuls les éléments de menu qui permettent un fonctionnement logique de l'appareil avec les réglages existants sont affichés. Toutes les autres options du menu sont masquées jusqu'à une modification.

Touches de commande 〈 ○ 〉situé sur la face avant de l'appareil permet d'accéder à différents niveaux de menu. L'application Alpha Smart offre d'autres fonctions de commande.

Maintenir la touche ○ enfoncé pendant > 3 secondes pour appeler le niveau de menu. Ensuite, naviguer dans les commandes de menu avec 〈 〉.

PAr	**Paramétrage**
PAi	**Pair** Appairer le thermostat d'ambiance avec la station de base / le programmer pour la zone de chauffage
H_C	**Heat / Cool** Sélection du mode de fonctionnement Chauffage / Refroidissement
tEP	**Température** Réglages du capteur de sol ⇗ Chap. **8.1 Capteur de sol**
Lo	**low** Température minimale prédéfinie (18 °C … 28 °C) – 1,0 … 6,0 (pas de: 0,2) – oFF: désactivé (**par défaut**)
HIG	**HIGH** Température maximale prédéfinie (30 °C … 40 °C) – 7,0 … 12,0 (Schrittweite: 0,2) – oFF: deaktiviert (**par défaut**)
dry	**Valeur seuil déshumidificateur** 50 … 80 %

rAL	**reset ALL** Effectuer une réinitialisation d'usine
SOF	**State of Firmware** Afficher la version du firmware des appareils appariés : – Valeur 1: Version du firmware de la thermostat d'ambiance – Valeur 2: Version du firmware de la station de base
S iS	**Signal** Afficher l'intensité du signal de réception en [%] entre la thermostat d'ambiance et la station de base
bAC	**back** Retour au menu initial (Home)
UP	**Update** Processus de mise à jour actif
LOC	**lock** Verrouillage de la commande (activer / désactiver uniquement via l'application Alpha Smart)
- - -	**Température en dehors de la plage d'affichage** Température réelle dépassée, en relation avec : ⚠ Température réelle non atteinte, en relation avec : ⚠
Er S	**Error, service** Aucun firmware démarrable détecté, contacter le service
Er t	**Error, température** Erreur de capteur détectée, en relation avec : ⚠

La limitation de la température de consigne (min./max.) se fait dans l'application Alpha Smart :

- 5 … 30
- 0: désactivé (**par défaut**)

8.1 Capteur de sol

Le montage d'un kit de connexion optionnel offre les possibilités suivantes :

- Installation en tant que sonde de sol
- Installation en tant que sonde d'ambiance
- Installation d'un capteur de point de rosée

⇗ voir **User information Connection set with external sensor for Alpha Smartware room control unit (AT 61201-N)**

Valeurs réglables capteur de sol :

Valeur réglable	Température [°C]	Valeur réglable	Température [°C]	Valeur réglable	Température [°C]	Valeur réglable	Température [°C]
1,0	18,0	3,6	23,2	7,0	30,0	9,6	35,2
1,2	18,4	3,8	23,6	7,2	30,4	9,8	35,6
1,4	18,8	4,0	24,0	7,4	30,8	10,0	36,0
1,6	19,2	4,2	24,4	7,6	31,2	10,2	36,4
1,8	19,6	4,4	24,8	7,8	31,6	10,4	36,8
2,0	20,0	4,6	25,2	8,0	32,0	10,6	37,2
2,2	20,4	4,8	25,6	8,2	32,4	10,8	37,6
2,4	20,8	5,0	26,0	8,4	32,8	11,0	38,0
2,6	21,2	5,2	26,4	8,6	33,2	11,2	38,4
2,8	21,6	5,4	26,8	8,8	33,6	11,4	38,8
3,0	22,0	5,6	27,2	9,0	34,0	11,6	39,2
3,2	22,4	5,8	27,6	9,2	34,4	11,8	39,6
3,4	22,8	6,0	28,0	9,4	34,8	12,0	40,0

En raison de la construction, la température réelle de la surface peut différer considérablement de la température du sol réglée.

9 Remplacer la batterie

⇗ voir Ⓒ [page 2]

PRUDENCE

Risque d'explosion dû à un remplacement non conforme

Les piles utilisées de manière inappropriée peuvent exploser et endommager l'appareil ou blesser l'utilisateur.

- Ne remplacer les piles que par le même type ou un type équivalent
- Ne pas utiliser de piles rechargeables
- Ne pas jeter les piles dans le feu et ne pas les exposer à une chaleur excessive
- Ne jamais recharger les pilesn
- Ne pas court-circuiter les piles

AVERTISSEMENT

Danger de mort par ingestion

Les jeunes enfants peuvent avaler les piles.

- Ne pas laisser l'appareil sans surveillance lors du remplacement des piles.

L'appareil redémarre après le remplacement des piles.
Les valeurs réglées précédemment sont rétablies.

10 Maintenance

Nettoyer l'appareil avec un chiffon doux, propre, sec et non pelucheux.

11 Réinitialisation usine

Une réinitialisation usine réinitialise le thermostat d'ambiance aux réglages par défaut. L'appairage du thermostat d'ambiance à la station de base est supprimé. Une réinitialisation simultanée de plusieurs thermostats d'ambiance programmés requiert une réinitialisation usine sur la station de base.

Pour un thermostat d'ambiance dépairé, recommencer la procédure d'apparaige si nécessaire. Des informations concernant ce processus sont indiquées dans la notice de montage de la station de base Alpha Smartware.

1. Maintenir ◯ enfoncé > 3 sec.
   ⇨ ouvre les paramètres
2. Appuyer sur 〈 〉, navigation dans le menu **rAL** (Reset all)
3. Appuyer sur ◯ pour valider la sélection
4. Appuyer sur 〈 〉 pour naviguer vers l'option de menu **YES**
5. Maintenir ◯ enfoncé > 3 sec.
   ⇨ Le processus de réinitialisation démarre. La confirmation **rAL** (Reset all) s'affiche sur l'écran.

Une réinitialisation usine en mode cloud n'a pas d'effet sur la déconnexion des thermostats d'ambiance dans l'application Alpha Smart. Les appareils doivent être supprimés manuellement de l'application Alpha Smart.

12 Mise hors service

1. Rétablir l'état initial
   ↗ Réinitialisation usine [page 20]
2. Le démontage est réalisé comme décrit dans le chapitre « Montage » mais dans l'ordre inverse.
   ↗ Montage [page 16]
3. Supprimer l'appareil de l'application
   ↗ Supprimer des appareils de l'application [page 18]

13 Élimination

Remarques concernant la protection de l'environnement et des données

Les utilisateurs finaux sont tenus de ne pas jeter les déchets d'équipements électriques et électroniques avec les ordures ménagères, mais de les éliminer séparément des déchets urbains non triés. Le symbole de la poubelle barrée rappelle cette obligation. À cette fin, il existe des points de collecte gratuits municipaux ainsi que, le cas échéant, d'autres points de collecte pour la réutilisation des appareils. Les distributeurs d'équipements électriques et électroniques ainsi que les distributeurs de denrées alimentaires sont tenus de reprendre gratuitement les appareils usagés dans les conditions prévues par le § 17, al. 1, al. 2 ElektroG.

Si l'appareil usagé contient des données personnelles, l'utilisateur final est lui-même responsable de leur suppression avant de déposer l'appareil usagé.

Avant de déposer ledit appareil, les utilisateurs finaux sont tenus de retirer de celui-ci les batteries et accumulateurs ainsi que les lampes qui sont amovibles sans destruction, et de les déposer dans un point de collecte séparé. Ceci ne s'applique pas lorsque les appareils usagés sont déposés en vue de leur réutilisation.

Inhoud

1 Over deze handleiding 21
1.1 Symbolen 21
2 Veiligheid 21
2.1 Beoogd gebruik 21
3 Kwalificatie van het vakpersoneel 21
3.1 Algemene veiligheidsinstructies 22
4 Functionaliteit 22
5 Toesteloverzicht 22
6 Montage 22
6.1 Montage door middel van schroeven 22
6.2 Montage door middel van plakband 23
6.3 Technische gegevens 23
7 Aanduidingselementen 23
8 Inbedrijfname 24
8.1 Apparaten koppelen 24
8.2 Apparaten registreren (cloudgebruik) 24
8.3 Apparaten uit de app verwijderen 24
9 Functiebeschrijving 24
9.1 Vloersensor 25
10 Accu's vervangen 25
11 Onderhoud 26
12 Reset naar fabrieksinstellingen 26
13 Buitengebruikstelling 26
14 Verwijdering 26

1 Over deze handleiding

Vooraleer het apparaat in bedrijf genomen wordt, dient men dit document volledig en grondig gelezen te hebben. Het document dient bewaard en aan de volgende gebruiker doorgegeven te worden.

Meer informatie over de Alpha Smartware is te vinden op:

https://asw.faqdoc.info

Dit document is van toepassing op de Alpha Smartware bedieningsunit led.

De getoonde/gedrukte QR-code dient om het serienummer te tonen bij service en support en bij het claimen van apparaten in de Alpha Smart App. Bewaar deze op een veilige plek en houdt de betreffende apparaatcode in voorkomende gevallen bij de hand.

1.1 Symbolen

Volgende symbolen worden in deze handleiding gebruikt:

Kenmerkt belangrijke of nuttige informatie

LET OP

Omschrijving van de soort en de bron van het gevaar

Te werk gaan om dit te vermijden.

✓ Voorwaarde

1. Handelingsstap

   ⇨ Tussenresultaat

⇨ Resultaat

– Opsomming zonder vaste volgorde

2 Veiligheid

Om ongevallen met persoonlijke en materiële schade te vermijden dienen alle veiligheidsinstructies in dit document nageleefd te worden. Voor persoonlijke en materiële schade, die door ongepast hanteren of het niet naleven van de veiligheidsinstructies veroorzaakt worden, wordt geen aansprakelijkheid aanvaard. In zulke gevallen vervalt elke garantieclaim. Voor gevolgschade wordt geen aansprakelijkheid aanvaard.

2.1 Beoogd gebruik

Elk ander gebruik, wijzigingen en ombouwingen zijn uitdrukkelijk verboden. Een niet doelgericht gebruik leidt tot gevaren waarvoor de fabrikant geen aansprakelijkheid aanvaardt en tot het uitsluiten van garantie- en aansprakelijkheidsclaims.

Het apparaat is onderdeel van het Alpha Smart-systeem en wordt voor de volgende doeleinden gebruikt:

– Installatie in woningsvergelijkbare omgevingen
– Vaststellen van de reële temperatuur (kamertemperatuur) en luchtvochtigheid
– Instelling van de streeftemperatuur (comfortabele temperatuur)
– draadloze communicatie in het Alpha Smart-netwerk

3 Kwalificatie van het vakpersoneel

De montage en inbedrijfname van het apparaat vereisen fundamentele mechanische en elektrische kennis alsook kennis van de bijhorende vakbegrippen. Om de bedrijfsveiligheid te garanderen, mogen deze handelingen enkel uitgevoerd worden door een geschoolde, opgeleide, veiligheidstechnisch opgeleide en geautoriseerde vakman onder toezicht van een vakman.

Een vakman die door zijn professionele opleiding, zijn kennis en ervaring alsook zijn kennis van de van toepassing zijnde bepalingen die de hem overhandigde werkzaamheden betreffen, mogelijke gevaren kan herkennen en gepaste veiligheidsmaatregelen kan nemen. Een vakman dient de van toepassing zijnde vakspecifieke regels aan te houden.

3.1 Algemene veiligheidsinstructies

- het apparaat enkel gebruiken in technisch perfecte staat
- verzekert u zich ervan dat het apparaat niet in de handen van kinderen terechtkomt
- verzekert u zich ervan dat het apparaat niet blootgesteld wordt aan invloeden van vocht, trillingen, constante zonne- of warmtestraling, koude of mechanische belastingen
- het apparaat mag alleen binnen het vermogensbereik en de omgevingscondities worden gebruikt die in de technische specificaties worden aangegeven
  ⇨ Een overbelasting kan schade toebrengen aan het apparaat of leiden tot brand of een elektrisch ongeval.

4 Functionaliteit

De bedieningsunit registreert de kamertemperatuur en luchtvochtigheid in de gebruikte verwarmingszone en regelt deze via een basisstation voor de vloerverwarming. De instellingen worden gemaakt met de tiptoetsen en het display. Ruimte- en systeemspecifieke parameters worden geconfigureerd via de Alpha Smart-app.

In combinatie met een Premium basis kunnen ook extra functies worden gerealiseerd met de optionele aansluitset, bijv. dauwpuntbewaking, vloersensor, ruimtesensor.

De communicatie met de andere deelnemers vindt plaats via het cSP-L radioprotocol. Aangezien de radiotransmissie technisch wordt gerealiseerd op een niet-exclusief transmissiepad, kan interferentie niet worden uitgesloten. Voorbeelden voor storingsinvloeden zijn: Schakelhandelingen, elektromotoren, defecte elektrische apparaten.

5 Toesteloverzicht

⇗ zie (A) [bladzijde 2]

A Ruimtethermostaat
B Montage-onderdeel
C Display met functieaanduidingen
D Tiptoetsen

< > Selectie wisselen

◯ Systeemtoets
kortstondig drukken (< 1 sec) om keuze te bevestigen
lang indrukken (>3 sec) geselecteerde functie uitvoeren

6 Montage

⇗ zie (B) [bladzijde 2]

6.1 Montage door middel van schroeven

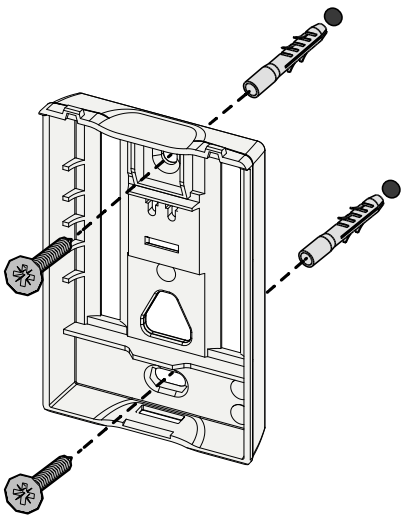

1. Geschikte montagepositie uitkiezen
2. Zich ervan verzekeren dat er geen kabels op de beoogde montageplek lopen
3. Het apparaat met een geschikte schroevendraaier losmaken van het montageonderdeel
4. Het montageonderdeel horizontaal op de wand plaatsen
5. Twee tegenover elkaar liggende boorgaten aan de hand van het montageonderdeel markeren

Houten wanden: Schroeven direct inschroeven, indien nodig met een houtboor (1,5 mm) voorboren
Betonnen/stenen muren: voorgetekende gaten met een 5 mm steenboor boren, pluggen inbrengen

6. Het montageonderdeel door middel van passende schroeven monteren
7. Het apparaat op het montageonderdeel plaatsen en in de klemmen laten vastklikken

6.2 Montage door middel van plakband

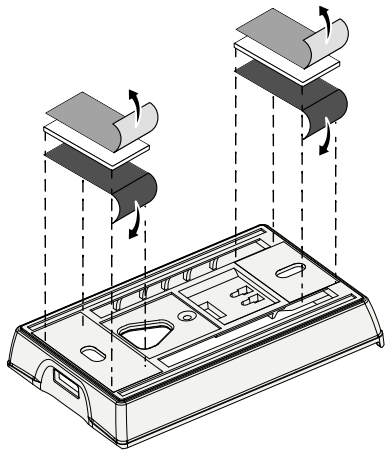

Afhankelijk van de ondergrond kan de montage met dubbelzijdig plakband gebeuren. De montage is op verschillende ondergronden zoals bv. metselwerk, meubelen, tegels of glas mogelijk.

Bij montage met plakband moet de ondergrond van de montageplaats glad, effen, onbeschadigd, schoon en vrij van vet en oplosmiddelen zijn. Geschikt plakband gebruiken.

1. Geschikte montagepositie uitkiezen
2. De beschermfolie van een zijde van het plakband verwijderen
3. Plakband op de achterzijde van het montage-onderdeel bevestigen
4. De beschermfolie van de tweede zijde van het plakband verwijderen
5. Toestel op de gewenste positie horizontaal uitmeten en vastdrukken

6.3 Technische gegevens

Type	RLDS 61071-N6	**Bedrijfsspanning**	3 V d.c.
Afmeting	86 × 58 × 20,6 mm	**Accutype**	2× 1,5 V LR06/AA (Mignon) Alkaline
Gewicht	183 g	**Radiofrequentie**	868,3 en 869,525 MHz SRD-band
Omgevingstemperatuur	0 … 50 °C	**Typ. radiobereik in open lucht**	270 m
Omgevingsvochtigheid	5 … 80 %, niet condenserend	**Max. zendvermogen**	≤ 25 mW
Opslagtemperatuur	-10 … 50 °C	**Beschermingssoort**	IP20

De maximaal mogelijke reikwijdte is binnen gebouwen afhankelijk van individuele omgevingsfactoren ter plaatse. Het daadwerkelijk bereik kan sterk afwijken van de reikwijdte in open veld.

7 Aanduidingselementen

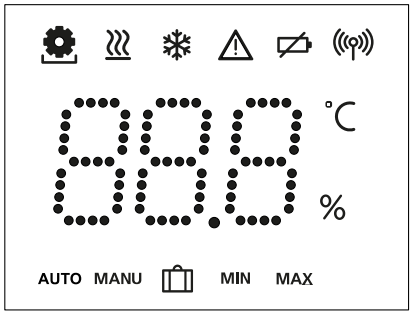

	Parametrering actief*	°C	Temperatur
	Verwarmingsmodus** actief	%	Relatieve luchtvochtigheid***
	Koelmodus* ** licht op: actief knippert (langzaam): Condensatie actief	MAX	Temperaturbegrenzing maximale temperatuur*
	Belangrijke aanwijzing, storing	MIN	Temperaturbegrenzing minimale temperatuur*
	Accu zwak		Vakantiemodus actief Instellingen alleen via de Alpha Smart app
	Status verbinding Continu aan: actief Knipperen: Signaal verstoord (< 180 min)	MANU	Modus handmatig mogelijk zonder cloudconnectie, standalone-bedrijf
	Verbinding verstoord Knipperen: Signaal verstoord (≥ 180 min)	AUTO	Automatische modus verwarmings- en koelprofielen* aanmaken alleen met behulp van Alpha Smart App

* *alleen Alpha Smartware Premium*

** *Symbool wordt NIET getoond, als het basisstation zich in verwarmings-/koelmodus bevindt EN op de ruimtethermostaat de parameters verwarmen-/koelen zijn geblokkeerd wordt ingesteld*

*** *Alleen zichtbaar in het menu Ontvochtigerbesturing*

8 Inbedrijfname

Voorwaarden voor gebruik

Pairing ruimtethermostaat led – Alpha Smartware basisstation Standard:

– Basisstation met firmwareversie 2.10 of hoger

Pairing ruimtethermostaat led – Alpha Smartware basisstation Premium:

– Ruimtethermostaten met firmwareversie 3.00 of hoger

⇗ Informatie over deze procedure is in de inbouwhandleiding van het Alpha Smartware basisstation te vinden.

Gebruik van het Alpha Smartsysteem in de Alpha Smart Cloud:

– Alpha Smartware IoT Gateway

De Alpha Smartware IOT Gateway maakt de instelling en besturing van het systeem via de Alpha Smart App mogelijk en is een basisvoorwaarde voor de verbinding van Alpha Smartwarecomponenten met de cloud.

Binnen een straal van 50 meter mogen maximaal 50 Alpha Smartware apparaten worden gebruikt. Een grotere constellatie is technisch gezien weliswaar mogelijk, maar is momenteel niet gevalideerd.

8.1 Apparaten koppelen

Om het apparaat voor de aansturing van een verwarmingszone te kunnen gebruiken dient het eerst met het Alpha Smartware basisstation gekoppeld te worden. Informatie over deze procedure kunt u in de Quick Install Guide en de montagehandleiding voor het Alpha Smartware Basisstation vinden.

8.2 Apparaten registreren (cloudgebruik)

Voorwaarden voor gebruik

– Alpha Smartware IoT gateway
– Alpha Smart App
– Gebruikersaccount is aangemaakt in de Alpha Smart-app
– Bestaande verbinding met een wifi-netwerk binnen radiobereik

Alpha Smart App

Om het apparaat binnen de Alpha Smart-cloud te gebruiken, is het noodzakelijk om de Alpha Smart-app te gebruiken (te downloaden via QR-code).

Alpha Smartware-apparaten zijn verbonden in één systeem. Om nieuwe apparaten in dit systeem te integreren, moeten ze eerst worden geregistreerd in de Alpha Smart-cloud.

1. Start de Alpha Smart-app op het eindapparaat
2. Selecteer in het menu de optie **Apparaten**
3. Apparaat toevoegen / claimen met (+)
4. Scan de QR-code of selecteer handmatig een apparaat
5. Volg de instructies in de Alpha Smart-app om extra apparaten toe te voegen

8.3 Apparaten uit de app verwijderen

1. Selecteer apparaat in de app
2. Open de apparaatopties via ⋮ (rechtsboven in de app)
3. Verwijder het apparaat
   ⇨ Het verwijderen van een apparaat uit de app leidt tot „unclaiming“. Het apparaat kan dan opnieuw worden geregistreerd („geclaimd“) in de app.

9 Functiebeschrijving

Alleen menuopties die met de bestaande instellingen een logische werking van het apparaat mogelijk maken, worden weergegeven. Alle andere menuopties worden verborgen totdat er een aanpassing wordt gedaan.

Via de bedieningstoetsen 〈 ○ 〉 aan de voorkant van het apparaat kunnen verschillende menu-niveaus worden opgeroepen. De Alpha Smart-app biedt aanvullende bedieningsfuncties.

Houd de toets ○ gedurende > 3 sec. ingedrukt om het menu-niveau op te vragen. Navigeer aansluitend via 〈 〉 door de menu-opties.

PA-	**Parameterisation (Parametrisering)**
PAI	**Pair** Bedieningsunit koppelen aan basisstation / voor verwarmingszone inleren
H_C	**Heat / Cool** Selectie van verwarmings- / koelbedrijfn
tEP	**Temperature** Instellingen vloersensor ⇗ Hfdst. **9.1 Vloersensor**
Lo	**low** Specificatie minimumtemperatuur (18 °C … 28 °C) – 1,0 … 6,0 (in stappen van: 0,2) – oFF: gedeactiveerd (**standaard**)
HIG	**HIGH** Maximale temperatuurinstelling (30 °C … 40 °C) – 7,0 … 12,0 (in stappen van: 0,2) – oFF: gedeactiveerd (**standaard**)
dry	**Dehumidifier threshold value (Drempelwaarde ontvochtiger)** 50 … 80 %
rAL	**reset ALL** Fabrieksreset uitvoeren

SOF	**State of Firmware** Firmware-versie gekoppelde apparaten weergeven: – waarde 1: Firmwareversie kamerbedieningstoestel – waarde 2: Firmwareversie Basisstation
S 16	**Signaal** Sterkte ontvangstsignaal in [%] tussen bedieningsunit en basisstation weergeven
bAC	**back** Terug naar het startmenu (Home)
UP	**Update** Update-proces actief
LOC	**lock** Bedieningsvergrendeling (kan alleen worden geactiveerd/gedeactiveerd via de Alpha Smart-app)
---	**Temperatuur buiten het weergavebereik** Werkelijke temperatuur overschreden, in combinatie met: ⚠ ♨ Werkelijke temperatuur onderschreden, in combinatie met: ⚠ ❄
Err	**Error, klantenservice** Geen firmware herkend die kan worden gestart, Contact opnemen met de klantenservice
Err	**Error, temperatuur** Sensorfout herkend, in combinatie met: ⚠ ⚙

De beperking van de insteltemperatuur (min./ max.) wordt ingesteld in de Alpha Smart- app:

- 5 … 30
- 0: gedeactiveerd (**standaard**)

9.1 Vloersensor

De installatie van een optionele aansluitset biedt de volgende mogelijkheden:

- Installatie als vloersensor
- Installatie als ruimtevoeler
- Installatie van een dauwpuntbewaking

⇗ zie **User information Connection set with external sensor for Alpha Smartware room control unit (AT 61201-N)**

Instelbare waarden vloersensor:

Instelbare waarden	Temperatuur [°C]	Instelbare waarden	Temperatuur [°C]	Instelbare waarden	Temperatuur [°C]	Instelbare waarden	Temperatuur [°C]
1,0	18,0	3,6	23,2	7,0	30,0	9,6	35,2
1,2	18,4	3,8	23,6	7,2	30,4	9,8	35,6
1,4	18,8	4,0	24,0	7,4	30,8	10,0	36,0
1,6	19,2	4,2	24,4	7,6	31,2	10,2	36,4
1,8	19,6	4,4	24,8	7,8	31,6	10,4	36,8
2,0	20,0	4,6	25,2	8,0	32,0	10,6	37,2
2,2	20,4	4,8	25,6	8,2	32,4	10,8	37,6
2,4	20,8	5,0	26,0	8,4	32,8	11,0	38,0
2,6	21,2	5,2	26,4	8,6	33,2	11,2	38,4
2,8	21,6	5,4	26,8	8,8	33,6	11,4	38,8
3,0	22,0	5,6	27,2	9,0	34,0	11,6	39,2
3,2	22,4	5,8	27,6	9,2	34,4	11,8	39,6
3,4	22,8	6,0	28,0	9,4	34,8	12,0	40,0

De werkelijke oppervlaktetemperatuur kan aanzienlijk afwijken van de ingestelde vloertemperatuur, afhankelijk van de structuur.

10 Accu's vervangen

⇗ zie Ⓒ [bladzijde 2]

LET OP

Explosiegevaar door ondeskundige vervanging

Niet reglementair gebruikte accu's kunnen exploderen en het apparaat beschadigen of de gebruiker kwetsen.

- Batterijen enkel vervangen door hetzelfde of een gelijkwaardig type
- Geen oplaadbare batterijen (accu's) gebruiken
- Batterijen niet in vuur gooien of blootstellen aan overmatige hitte
- Batterijen nooit opladen
- Batterijen niet kortsluitenn

WAARSCHUWING

Levensgevaar door inslikken

Kleine kinderen kunnen batterijen/setpoint-regelaars inslikken.

- Laat het apparaat niet onbeheerd achter wanneer u de batterij vervangt

Het apparaat start opnieuw op nadat de batterij is vervangen. Eerder ingestelde waarden worden hersteld.

11 Onderhoud

Het toestel met een zacht, zuiver, droog en pluisvrij doek reinigen.

12 Reset naar fabrieksinstellingen

Door een reset naar fabrieksinstellingen wordt het ruimtethermostaat teruggebracht naar fabrieksinstellingen. De pairing met de ruimtethermostaat met het basisstation wordt verwijderd. Voor een reset naar fabrieksinstellingen van meerdere ingeleerde ruimtebedieningsapparaten moet een reset naar fabrieksinstellingen op het basisstation worden uitgevoerd.

Voor een ontkoppelde ruimtethermostaat moet, naar behoefte, vervolgens een nieuwe pairingprocedure worden uitgevoerd. Informatie over deze procedure kunt u in de inbouwhandleiding van deAlpha Smartware Basisstation te vinden.

1. ◯ > 3 sec ingedrukt houden
   ⇨ opent de instellingen
2. < > drukken, navigatie in het menu **rAL** (Reset all)
3. ◯ indrukken om de keuze te bevestigen
4. < > indrukken om naar het menu-onderdeel **YES** te navigeren
5. ◯ > 3 sec ingedrukt houden
   ⇨ De resetprocedure start. Op het display verschijnt de bevestiging **rAL** (Reset all).

Een reset naar fabrieksinstellingen bij gebruik in de cloud heeft geen gevolgen voor het afmelden van de ruimtebedieningsapparaten in de Alpha Smart-app. De toestellen moeten in de Alpha Smart App handmatig worden verwijderd.

13 Buitengebruikstelling

1. Fabrieksinstellingen herstellen
   ↗ Reset naar fabrieksinstellingen [bladzijde 26]
2. De demontage gebeurt zoals in het hoofdstuk montage beschreven, maar dan in omgekeerde volgorde.
   ↗ Montage [bladzijde 22]
3. Apparaat uit de app verwijderen
   ↗ Apparaten uit de app verwijderen [bladzijde 24]

14 Verwijdering

Informatie over milieu- en gegevensbescherming

Eindgebruikers zijn verplicht om afgedankte elektrische en elektronische apparaten niet via het huishoudelijke afval, maar gescheiden van het ongesorteerde gemeentelijke afval te verwijderen. Het symbool van de "doorgestreepte vuilnisbak" verwijst naar deze verplichting. Afgedankte apparaten kunnen bij kosteloze gemeentelijke inzamelpunten en eventueel bij andere inzamelpunten voor recycling worden ingeleverd. Distributeurs van elektrische en elektronische apparaten zijn conform de in § 17 lid 1, lid 2 van de Duitse elektro en elektronische apparatenwet ('Elektro- und Elektronikgerätegesetz' (ElektroG)) genoemde voorwaarden verplicht om afgedankte apparaten gratis in te nemen.

Als het afgedankte apparaat persoonsgebonden gegevens bevat, moet de eindgebruiker deze voor de inlevering zelf wissen.

Eindgebruikers zijn verplicht om lege batterijen en accu's die niet in het afgedankte apparaat zijn geïntegreerd, evenals lampen die zonder deze te vernielen uit het afgedankte apparaat kunnen worden verwijderd, voor de inlevering van het afgedankte apparaat te scheiden en apart in te leveren. Dat geldt niet als afgedankte toestellen worden ingeleverd voor de recycling.

Contenuto

1 Informazioni sulle presenti istruzioni 27
1.1 Simboli 27
2 Sicurezza 27
2.1 Uso inteso 27
2.2 Qualifica del personale specializzato 27
2.3 Istruzioni generali per la sicurezza 28
3 Funzionamento 28
4 Panoramica dell'unità 28
5 Montaggio 28
5.1 Montaggio con viti 28
5.2 Montaggio con strisce adesive 29
5.3 Specifiche tecniche 29
6 Elementi di visualizzazione 29
7 Messa in funzione 30
7.1 Accoppiamento dei dispositivi 30
7.2 Registrazione dei dispositivi 30
7.3 Rimuovere i dispositivi dall'applicazione 30
8 Descrizione delle funzioni 30
8.1 Sensore pavimento 31
9 Sostituire le batterie 31
10 Manutenzione 32
11 Reset di fabbrica 32
12 Messa fuori servizio 32
13 Smaltimento 32

1 Informazioni sulle presenti istruzioni

Prima di mettere in funzione l'unità, è necessario leggere completamente questo documento. Questo documento deve essere conservato e consegnato all'utilizzatore successivo.

Ulteriori informazioni su Alpha Smartware sono disponibili su: https://asw.faqdoc.info

Questo documento si applica LED dell'unità di controllo stanza Alpha Smartware.

Il codice QR allegato o stampato serve, tra l'altro, a specificare il numero di serie per l'assistenza e il supporto e a richiedere i dispositivi nell'app Alpha Smart. Si prega di conservarlo in un luogo sicuro e di avere a portata di mano il relativo codice del dispositivo in questi casi.

1.1 Simboli

Nel manuale d'istruzioni vengono utilizzati i seguenti simboli.

Indica informazioni importanti o utili

ATTENZIONE

Descrizione del tipo e della fonte di pericolo

Procedure per evitarle.

✓ Prerequisito

1. Fase d'azione

   ⇨ Risultato intermedio

⇨ Risultato

– Elenco senza una sequenza fissa

2 Sicurezza

Per evitare incidenti con danni a cose o persone, devono essere rispettate tutte le indicazioni di sicurezza riportate nel presente documento. Il costruttore declina ogni responsabilità per danni a cose o persone causati da un uso non conforme o dalla mancata osservanza delle avvertenze di sicurezza. In tali casi vengono meno tutti i presupposti per il diritto alla garanzia. Non si assume alcuna responsabilità per danni conseguenti.

2.1 Uso inteso

È espressamente vietato qualsiasi altro utilizzo, modifica e trasformazione. Un utilizzo non conforme alla destinazione d'uso comporta pericoli per i quali il produttore non è responsabile e l'esclusione della garanzia e della responsabilità.

L'unità fa parte del sistema Alpha Smart e viene utilizzato per i seguenti scopi:

– Installazione in ambienti simili ad appartamenti
– Registrazione della temperatura effettiva (temperatura ambiente) e dell'umidità dell'aria
– Impostazione della temperatura nominale (temperatura confortevole)
– Comunicazione wireless nella rete Alpha Smartware

2.2 Qualifica del personale specializzato

L'installazione e la messa in funzione dell'unità richiedono conoscenze meccaniche ed elettriche di base, nonché la conoscenza dei termini tecnici associati. Per garantire la sicurezza di esercizio, tali interventi devono quindi essere eseguiti esclusivamente da personale qualificato, formato, competente in materia di sicurezza tecnica e autorizzato o da una persona formata sotto la direzione di personale qualificato.

Per personale qualificato si intende una persona che grazie alla propria formazione professionale, alle proprie conoscenze ed esperienze e alle conoscenze relative alle disposizioni vigenti, è in grado di valutare i lavori commissionati, riconoscere possibili rischi e adottare le adeguate misure di sicurezza. Una persona qualificata deve rispettare le norme tecniche pertinenti.

2.3 Istruzioni generali per la sicurezza

- Utilizzare l'unità solo se perfettamente funzionante.
- Assicurarsi che l'unità non finisca nelle mani dei bambini.
- Assicurarsi che l'unità non sia esposto all'umidità, alle vibrazioni, alla luce solare costante, al calore, al freddo o a sollecitazioni meccaniche.
- Utilizzare l'unità solo nell'ambito di potenza e nelle condizioni ambientali specificate nei dati tecnici
  ⇨ Un sovraccarico può danneggiare l'unità o provocare un incendio o un incidente elettrico.

3 Funzionamento

L'unità di controllo stanza registra la temperatura e l'umidità della stanza nella zona di riscaldamento utilizzata e le regola tramite una stazione base per il riscaldamento a pavimento. Le impostazioni vengono effettuate tramite il regolatore i tasti touch e il display. I parametri specifici della stanza e del sistema vengono configurati tramite l'app Alpha Smart.

In combinazione con una base Premium, è possibile realizzare funzioni aggiuntive con il kit di connessione opzionale, ad esempio sensore del punto di rugiada, sensore pavimento, sensore stanza.

La comunicazione con gli altri partecipanti avviene mediante il protocollo radio cSP-L. Poiché la trasmissione radio è tecnicamente realizzata su un percorso di trasmissione non esclusivo, non si possono escludere interferenze. Costituiscono esempi di interferenze: Processi di commutazione, motori elettrici, apparecchi elettronici difettosi.

4 Panoramica dell'unità

⇗ vedere (A) [Pagina 2]

A Unità di controllo stanza
B Base di montaggio
C Display con indicatori di funzione
D Tasto di comando Touch

〈 〉 Cambia selezione

◯ Tasto di sistema:
Premere brevemente (< 1 sec) per confermare la selezione
Tenere premuto (> 3 sec) per eseguire la funzione selezionata

5 Montaggio

⇗ vedere (B) [Pagina 2]

5.1 Montaggio con viti

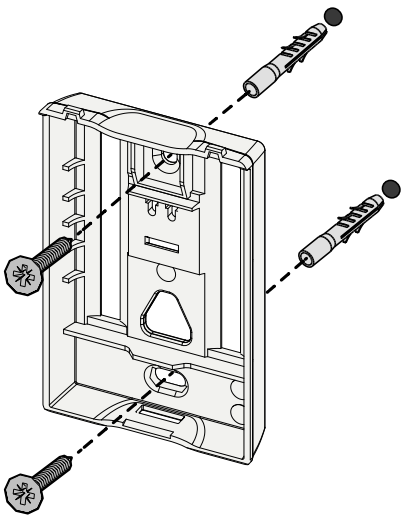

1. Selezionare una posizione di montaggio adeguata
2. Assicurarsi che nella posizione di montaggio non vi siano cavi passanti.
3. Allentare il dispositivo dalla base di montaggio con un cacciavite adatto.
4. Allineare la base di montaggio orizzontalmente alla parete.
5. Segnare due fori opposti utilizzando la base di montaggio

Pareti in legno: Avvitare direttamente le viti, se necessario preforare con una punta da legno (1,5 mm)
Pareti in pietra: praticare i fori premarcati con una punta per pietra da 5 mm, inserire i tasselli

6. Montare la base di montaggio con viti adeguate
7. Posizionare il dispositivo sulla base di montaggio e farlo scattare nelle staffe

5.2 Montaggio con strisce adesive

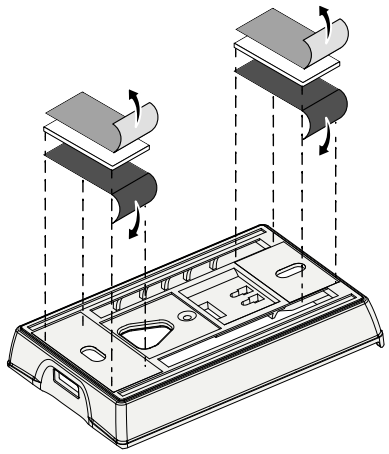

A seconda della superficie, il montaggio può essere eseguito con strisce biadesive. Die Il montaggio è possibile su diverse superfici come muratura, mobili, piastrelle o vetro.

Per il montaggio con le strisce adesive, la superficie del punto di montaggio deve essere liscia, piana, non danneggiata, pulita e priva di grassi e solventi. Utilizzare strisce adesive adeguate.

1. Selezionare una posizione di montaggio adeguata
2. Rimuovere la pellicola protettiva da un lato della striscia adesiva
3. Fissare la striscia adesiva sul retro della base di montaggio
4. Rimuovere la pellicola protettiva dal secondo lato della striscia adesiva
5. Allineare il dispositivo orizzontalmente nella posizione desiderata e premere con decisione

5.3 Specifiche tecniche

Tipo	RLDS 61071-N6	**Tensione d'esercizio**	3 V d.c.
Dimensioni	86 × 58 × 20,6 mm	**Tipo di batteria**	2× 1,5 V LR06/AA (Mignon) Alkaline
Peso	183 g	**Frequenza radio**	868,3 e 869,525 MHz banda SRD
Temperatura ambiente	0 … 50 °C	**Portata tipica del campo libero via radio**	270 m
Umidità ambientale	5 … 80 %, senza condensa	**Potenza massima di trasmissione**	≤ 25 mW
Temp. di stoccaggio	-10 … 50 °C	**Classe di protezione**	IP20

La massima portata wireless possibile all'interno degli edifici dipende dai singoli fattori ambientali presenti in loco. La portata wireless effettiva può discostarsi notevolmente dalla portata wireless in campo libero.

6 Elementi di visualizzazione

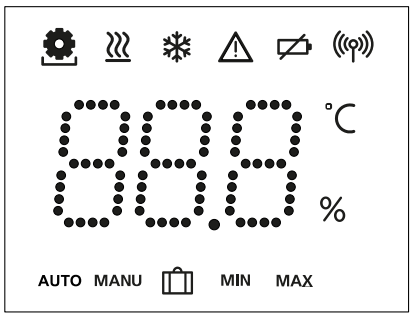

	Parametrizzazione attiva*	°C	Temperatura
	Modalità di riscaldamento** attiva	%	Umidità relativa***
	Modalità raffreddamento* ** si accende: attivo lampeggia (lentamente): Condensazione attiva	MAX	Limitazione della temperatura Temperatura massima*
	Nota importante/ Malfunzionamento	MIN	Limitazione della temperatura Temperatura minima*
	Batteria scarica		Modalità vacanza attiva Impostazioni solo tramite Alpha Smart App
	Stato della connessione radio Costantemente acceso: attivo Lampeggiante: Segnale disturbato (< 180 min)	MANU	Modalità manuale Possibile senza connessione al cloud, funzionamento autonomo
	Collegamento radio disturbato Lampeggiante: Segnale disturbato (< 180 min)	AUTO	Modalità automatica Creazione di profili di riscaldamento e raffreddamento* solo tramite Alpha Smart App

* *Solo Alpha Smartware Premium*

** *Il simbolo NON viene visualizzato se la base è in modalità riscaldamento / raffreddamento. E il parametro di disabilitazione del riscaldamento / raffreddamento è impostato sull'unità di controllo stanza.*

*** *Visibile solo nel menu comando deumidificatore*

7 Messa in funzione

Presupposti per l'uso

– Stazione base con versione firmware 2.10 o superiore

Accoppiamento unità di controllo stanza LED – Stazione base Alpha Smartware Premium:

– Unità di controllo stanza con versione firmware 3.00 o superiore

↗ Per informazioni su questa procedura, consultare le istruzioni di installazione della stazione base Alpha Smartware.

Funzionamento del sistema Alpha Smart in Alpha Smart Cloud:

– Alpha Smartware IoT Gateway

L'Alpha Smartware IoT Gateway consente di configurare e controllare il sistema con l'app Alpha Smart ed è un requisito fondamentale per collegare i componenti Alpha Smartware ad Alpha Smart Cloud.

È possibile utilizzare un massimo di 50 dispositivi Alpha Smartware in un raggio di 50 metri. Una configurazione più ampia è tecnicamente possibile, ma al momento non è stata convalidata.

7.1 Accoppiamento dei dispositivi

Per poter utilizzare il dispositivo per controllare una zona di riscaldamento, è necessario prima accoppiarlo con la stazione base Alpha Smartware. Le informazioni su questo processo sono contenute nella Guida rapida all'installazione e nelle istruzioni di installazione della stazione base Alpha Smartware.

7.2 Registrazione dei dispositivi

(funzionamento nel cloud)

Presupposti per l'uso

– Alpha Smartware IoT Gateway

– Alpha Smart App

– L'account utente viene creato nell'applicazione Alpha Smart

– Connessione esistente a una rete WiFi entro il raggio d'azione della radio

Alpha Smart App

Per utilizzare il dispositivo all'interno di Alpha Smart Cloud, è necessario utilizzare l'app Alpha Smart (da scaricare tramite codice QR).

I dispositivi Alpha Smartware sono collegati in un unico sistema. Per integrare nuovi dispositivi in questo sistema, occorre prima registrarli in Alpha Smart Cloud.

1. Avviare l'applicazione Alpha Smart sul dispositivo finale
2. nel menu la voce **Dispositivi** selezionare
3. Aggiungere / registrare nella app un dispositivo con (+)
4. Scansionare il codice QR o selezionare un dispositivo manualmente
5. seguire le istruzioni dell'app Alpha Smart per aggiungere altri dispositivi

7.3 Rimuovere i dispositivi dall'applicazione

1. Selezionare il dispositivo nell'app
2. Aprire le opzioni del dispositivo tramite ⋮ (in alto a destra nell'app)
3. Cancellare il dispositivo

⇨ La rimozione di un dispositivo dall'applicazione porta a „disinstallazione". Il dispositivo può quindi essere registrato („installato") nuovamente nell'app.

8 Descrizione delle funzioni

Vengono visualizzate solo le voci di menu che consentono un funzionamento logico dell'apparecchio con le impostazioni disponibili. Tutte le altre voci di menu rimarranno nascoste fino a quando non verrà effettuata una modifica.

I diversi livelli di menu possono essere richiamati utilizzando il 〈 ○ 〉 pulsanti di comando sul lato anteriore dell'unità. L'app Alpha Smart offre ulteriori funzioni operative.

Tenere premuto il tasto per ○ 3 secondi per richiamare il livello di menu. Quindi navigare tra i comandi del menu il tasto 〈 〉.

PArA	**Parameterisation (Parametrizzazione)**
PAi	**Pair** Accoppiamento dell'unità di controllo stanza con la stazione base / accoppiamento della zona di riscaldamento
H_C	**Heat / Cool** Selezione della modalità operativa di riscaldamento / raffreddamento
tEP	**Temperature** Impostazioni del sensore pavimento ↗ Cap. **8.1 Sensore pavimento**
Lo	**low** Impostazione della temperatura minima (18 °C … 28 °C) – 1,0 … 6,0 (incremento: 0,2) – oFF: disattivato (**standard**)
H IG	**HIGH** Impostazione della temperatura massima (30 °C … 40 °C) – 7,0 … 12,0 (incremento: 0,2) – oFF: disattivato (**standard**)
dr9	**Valore di soglia del deumidificatore** 50 … 80 %
rAL	**reset ALL** Eseguire il reset di fabbrica

SOF	**State of Firmware** Visualizza la versione del firmware dei dispositivi accoppiati: – Valore 1: Versione firmware unità di controllo ambientale – Valore 2: Versione firmware stazione di base
SIG	**Segnale** Visualizzazione dell'intensità del segnale ricevuto in [%] tra l'unità di controllo stanza e la stazione base
bAC	**back** Torna al menu iniziale (Home)
UP	**Update** processo di aggiornamento attivo
LOC	**lock** Blocco operativo (può essere attivato/disattivato solo tramite l'app Alpha Smart)
---	**Temperatura al di fuori dell'intervallo di visualizzazione** Temperatura effettiva superata, in combinazione con: Temperatura effettiva non raggiunta, in combinazione con:
Err5	**Error, Service** Non è stato riconosciuto il firmware avviabile, contattare l'assistenza
Err t	**Error, Temperatur** errore del sensore rilevato, in combinazione con:

La limitazione della temperatura nominale (min./ max.) viene impostata nell'applicazione Alpha Smart:

- 5 … 30
- 0: disattivato (standard)

8.1 Sensore pavimento

L'installazione di un kit di connessione opzionale offre le seguenti possibilità:

- Installazione come sensore a pavimento
- Installazione come sensore per ambienti
- Installazione di un monitor del punto di rugiada

⇗ vedi **User information Connection set with external sensor for Alpha Smartware room control unit (AT 61201-N)**

Valori regolabili sensore pavimento:

Valore regolabile	Temperatura [°C]	Valore regolabile	Temperatura [°C]	Valore regolabile	Temperatura [°C]	Valore regolabile	Temperatura [°C]
1,0	18,0	3,6	23,2	7,0	30,0	9,6	35,2
1,2	18,4	3,8	23,6	7,2	30,4	9,8	35,6
1,4	18,8	4,0	24,0	7,4	30,8	10,0	36,0
1,6	19,2	4,2	24,4	7,6	31,2	10,2	36,4
1,8	19,6	4,4	24,8	7,8	31,6	10,4	36,8
2,0	20,0	4,6	25,2	8,0	32,0	10,6	37,2
2,2	20,4	4,8	25,6	8,2	32,4	10,8	37,6
2,4	20,8	5,0	26,0	8,4	32,8	11,0	38,0
2,6	21,2	5,2	26,4	8,6	33,2	11,2	38,4
2,8	21,6	5,4	26,8	8,8	33,6	11,4	38,8
3,0	22,0	5,6	27,2	9,0	34,0	11,6	39,2
3,2	22,4	5,8	27,6	9,2	34,4	11,8	39,6
3,4	22,8	6,0	28,0	9,4	34,8	12,0	40,0

La temperatura effettiva della superficie può discostarsi notevolmente dalla temperatura impostata per il pavimento, a seconda della struttura.

9 Sostituire le batterie

⇗ vedere (C) [Pagina 2]

ATTENZIONE

Rischio di esplosione a causa di una sostituzione non corretta

Un uso non conforme delle batterie può causare l'esplosione dell'apparecchio o provocare lesioni all'utilizzatore.

- Sostituire le batterie solo con batterie dello stesso tipo o di tipo equivalente.
- Non utilizzare batterie ricaricabili (accumulatori).
- Non gettare le batterie nel fuoco e non esporle a calore eccessivo.
- Non ricaricare mai le batterie
- Non cortocircuitare le batterien

AVVERTENZA

Pericolo di morte per soffocamento

I bambini piccoli possono ingoiare le batterie/il regolatore di valore nominale.

- Non lasciare il dispositivo incustodito durante la sostituzione della batteria

Il dispositivo si riavvia dopo la sostituzione della batteria. Vengono ripristinati i valori impostati in precedenza.

10 Manutenzione

Pulire l'apparecchio con un panno morbido, pulito, asciutto e non sfilacciato.

11 Reset di fabbrica

Il reset di fabbrica ripristina le impostazioni di fabbrica dell'unità di controllo stanza. L'accoppiamento dell'unità di controllo stanza con la stazione base viene rimosso. Per un reset di fabbrica simultaneo di più unità di controllo stanza accoppiate, è necessario eseguire un reset di fabbrica sulla stazione base.

Se necessario, il processo di accoppiamento deve essere ripetuto per un'unità di controllo stanza che non è stata accoppiata. Per informazioni su questa procedura, consultare le istruzioni di installazione della stazione base Alpha Smartware.

1. ◯ > Tenere premuto per 3 secondi
   ⇨ Apre le impostazioni
2. < > Premere, per navigare nel menu **rAL** (Reset all)
3. ◯ Premere, per confermare la selezione
4. < > Premere, per passare alla voce di menu **YES**
5. ◯ > Tenere premuto per 3 secondi
   ⇨ Si avvia il processo di reset. Sul display appare la conferma **rAL** (Reset all).

Un reset di fabbrica nel funzionamento basato su cloud non ha alcun effetto sulla cancellazione delle unità di controllo stanza nell'app Alpha Smart. I dispositivi devono essere cancellati manualmente nell'app Alpha Smart.

12 Messa fuori servizio

1. Ripristino delle impostazioni di fabbrica
   ↗ Reset di fabbrica [Pagina 32]
2. Lo smontaggio si esegue come descritto nel capitolo Montaggio solo in ordine inverso.
   ↗ Montaggio [Pagina 28]
3. Rimuovere il dispositivo dall'applicazione
   ↗ Rimuovere i dispositivi dall'applicazione [Pagina 30]

13 Smaltimento

Avvertenze sulla protezione dell'ambiente e dei dati

Gli utenti finali sono tenuti a smaltire i vecchi apparecchi separatamente dai rifiuti urbani indifferenziati e non nei rifiuti domestici. Il marchio „bidone della spazzatura barrato" indica questo obbligo. I punti di raccolta comunali sono disponibili gratuitamente per la restituzione delle apparecchiature, così come altri punti di raccolta per il riutilizzo delle apparecchiature, se necessario. I distributori di apparecchiature elettriche ed elettroniche e i distributori di prodotti alimentari sono tenuti a ritirare gratuitamente i rifiuti di apparecchiature alle condizioni previste dall'articolo 17 (1) e (2) della ElektroG.

Se i vecchi apparecchi contengono dati personali, l'utente finale è tenuto a cancellarli prima di consegnarli.

Gli utenti finali sono tenuti a separare le pile e gli accumulatori usati non inclusi nei vecchi apparecchi, nonché le lampade che possono essere rimosse dai vecchi apparecchi senza distruggerli, dai vecchi apparecchi prima di consegnarli e a portarli in un punto di raccolta separato. Ciò non si applica se i vecchi apparecchi sono consegnati per il riutilizzo.

Contenido

1 Acerca de este manual 33
1.1 Símbolos 33
2 Seguridad 33
2.1 Uso previsto 33
2.2 Cualificación del personal especializado 33
2.3 Indicaciones generales de seguridad 34
3 Manera de funcionamiento 34
4 Vista general del dispositivo 34
5 Montaje 34
5.1 Montaje con tornillos 34
5.2 Montaje mediante tiras adhesivas 35
5.3 Datos técnicos 35
6 Elementos de visualización 35
7 Puesta en marcha 36
7.1 Emparejar dispositivos 36
7.2 Registrar dispositivos 36
7.3 Eliminar dispositivos de la aplicación 36
8 Descripción funcional 36
8.1 Sensor de suelo 37
9 Cambio de baterías 37
10 Mantenimiento 38
11 Restablecimiento de fábrica 38
12 Puesta fuera de servicio 38
13 Eliminación de desechos 38

1 Acerca de este manual

Antes de poner el dispositivo en funcionamiento, lea este documento completamente y detenidamente. El documento se conservará y se transmitirá a los usuarios posteriores.

Encontrará más información sobre Alpha Smartware en:

https://asw.faqdoc.info

Este documento es válido para Alpha Smartware unidad de control de habitaciones LED.

El código QR adjunto o impreso se utiliza, entre otras cosas, para especificar el número de serie para el servicio y la asistencia y para reclamar los dispositivos en la aplicación Alpha Smart. Por favor, guárdelo y tenga a mano el código del dispositivo correspondiente en estos casos.

1.1 Símbolos

En este manual se utilizan los siguientes símbolos:

Hace referencia a una información importante o útil

PRECAUCIÓN

Descripción de la naturaleza y el origen del peligro

Procedimiento de evasión.

✓ Requisito previo

1. Paso de acción

⇨ Resultado preliminar

⇨ Resultado

– Lista no ordenada

2 Seguridad

Es necesario observar todas las indicaciones de seguridad de este documento con el fin de evitar accidentes con daños personales o materiales. No se asumirá ninguna responsabilidad sobre daños personales o materiales debidos a un uso indebido o a la no observancia de las indicaciones de seguridad. En tales casos se anula cualquier derecho a garantía. No se asumirá ninguna responsabilidad sobre daños derivados.

2.1 Uso previsto

Cualquier otra utilización, alteraciones o modificaciones están expresamente prohibidas. El uso no conforme a lo previsto provoca peligros de los que el fabricante no se hace responsable y causa la anulación de la garantía, así como la exoneración de la responsabilidad.

El dispositivo forma parte del sistema Alpha Smart y se utiliza para los siguientes fines:

- Instalación en entornos de uso residencial
- Detección de la temperatura real (temperatura ambiente) y la humedad del aire
- Ajuste de la temperatura deseada (temperatura de confort)
- Comunicación por radio en la red Alpha Smartware

2.2 Cualificación del personal especializado

La instalación y la puesta en marcha del dispositivo requieren conocimientos básicos de mecánica y electricidad, así como el conocimiento de los términos técnicos asociados. Para garantizar la seguridad operativa, estas actividades sólo pueden ser realizadas por un especialista formado, instruido (también con respecto a la seguridad) y autorizado, o por una persona instruida bajo la dirección de un especialista.

Un especialista es una persona que, basándose en su formación técnica, sus conocimientos y su experiencia, así como en su conocimiento de la normativa pertinente, puede evaluar el trabajo que se le asigna, reconocer los posibles riesgos y adoptar las medidas de seguridad adecuadas.
Un especialista debe cumplir con las normas profesionales pertinentes.

2.3 Indicaciones generales de seguridad

- Utilice el dispositivo exclusivamente en perfecto estado técnico.
- Asegúrese de que el dispositivo no llegue a manos de los niños.
- Asegúrese de que el dispositivo no está expuesta a los efectos de la humedad, las vibraciones, la luz solar constante o el calor, el frío o la tensión mecánica.
- Utilice el dispositivo sólo dentro del rango de potencia y en las condiciones ambientales especificadas en los datos técnicos
  ⇨ Una sobrecarga puede dañar el dispositivo y provocar un incendio o un accidente eléctrico.

3 Manera de funcionamiento

La unidad de control de habitaciones registra la temperatura ambiente y la humedad en la zona de calefacción utilizada y las regula a través de una base para realizar una calefacción por suelo radiante. Los ajustes se realizan mediante los botones de control táctil y la pantalla. Los parámetros específicos de la sala y del sistema se configuran a través de la aplicación Alpha Smart.

En combinación con una base Premium, también se pueden realizar funciones adicionales con el juego de conexiones opcional, por ejemplo, monitor de punto de rocío, sensor de suelo, sensor de habitación.

La comunicación con los demás participantes se realiza a través del protocolo de radio cSP-L. La transmisión por radio se realiza por una vía de transmisión no exclusiva, por lo que no es posible descartar interferencias. Ejemplos de interferencias: Procesos de conmutación, motores eléctricos, aparatos eléctricos defectuosos.

4 Vista general del dispositivo

⇗ véase (A) [página 2]

A Unidad de control de habitaciones

B Base de montaje

C Pantalla con indicadores de función

D Botones de control táctil

< > Cambiar la selección

◯ Botón de sistema:
Pulse brevemente (< 1 seg) para confirmar la selección
Mantenga pulsado (> 3 seg) para ejecutar la función seleccionada

5 Montaje

⇗ véase (B) [página 2]

5.1 Montaje con tornillos

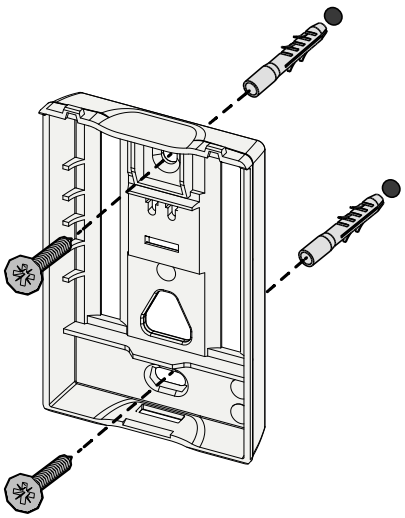

1. Seleccionar una posición de montaje adecuada
2. Asegurarse de que no pasen conductos por la posición de montaje seleccionada.
3. Soltar el dispositivo de la base de montaje con la ayuda de un destornillador apropiado.
4. Alinear la base de montaje horizontalmente en la pared
5. Marcar dos orificios de taladro opuestos utilizando la base de montaje.

Paredes de madera: Atornille los tornillos directamente, si es necesario taladre previamente con una broca para madera (1,5 mm)
Paredes de piedra: Taladre agujeros previamente marcados con una broca de albañilería de 5 mm, inserte los tacos

6. Montar la base de montaje con tornillos adecuados
7. Colocar el dispositivo en la base de montaje y encajarlo en las abrazaderas

5.2 Montaje mediante tiras adhesivas

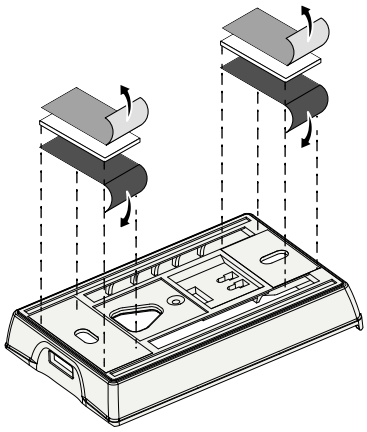

Dependiendo de la superficie, el montaje también se puede efectuar con la cinta adhesiva de doble cara. El montaje se puede efectuar sobre diferentes superficies como, p. ej., paredes, muebles, azulejos o vidrio.

En caso de montaje con la cinta adhesiva, la superficie del lugar de montaje debe ser lisa, plana, estar en buen estado, limpia, así como libre de grasas y disolventes. Utilice cintas adhesivas adecuadas.

1. Seleccionar una posición de montaje adecuada
2. Retirar la lámina protectora de uno de los lados de la cinta adhesiva
3. Colocar la cinta adhesiva en la parte posterior de la base de montaje
4. Retirar la película protectora de la otra cara de la cinta adhesiva
5. Alinear el dispositivo horizontalmente en la posición deseada y presionar firmemente

5.3 Datos técnicos

Modelo	RLDS 61071-N6	**Tensión de servicio**	3 V d.c.
Dimensión	86 × 58 × 20,6 mm	**Tipo de batería**	2× 1,5 V LR06/AA (Mignon) Alcalina
Peso	183 g	**Frecuencia de radio**	Banda SRD de 868,3 y 869,525 MHz
Temperatura ambiente	0 … 50 °C	**Tipo Alcance de radio en campo abierto**	270 m
Humedad ambiental	5 … 80 %, sin condensación	**Máx. Potencia de la transmisión**	≤ 25 mW
Temperatura de almacenamiento	-10 … 50 °C	**Tipo de protección**	IP20

El alcance de radio máximo posible dentro de los edificios depende de los factores ambientales individuales del lugar. El alcance de radio real puede diferir considerablemente del alcance de radio en campo libre.

6 Elementos de visualización

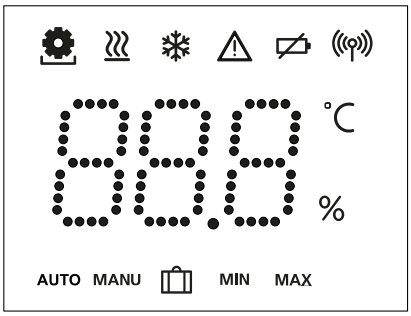

	Parametrización activa*	°C	Temperatura
	Modo calefacción** activo	%	Humedad relativa***
	Modo refrigeración* ** iluminado: activo parpadea (lentamente): Condensación activa	MAX	Límite de temperatura Temperatura máxima*
	Nota importante, avería	MIN	Límite de temperatura Temperatura mínima*
	Batería baja		Modo vacaciones activo Ajustes sólo a través de la aplicación Alpha Smart
	Estado de la conexión por radio Constantemente iluminado: activo Parpadeando: Señal perturbada (< 180 min)	MANU	Modo manual posible sin conexión a la nube, funcionamiento autónomo
	Conexión de radio defectuosa Parpadeando: Señal perturbada (≥180 min)	AUTO	Modo automático Crear perfiles de calefacción y refrigeración* solo a través de la app Alpha Smart

* *sólo Alpha Smartware Premium*

** *El símbolo NO aparece si la base está en modo calefacción / refrigeración Y el parámetro de bloqueo de calefacción / refrigeración está ajustado en la unidad de mando de la habitación*

*** *Solo visible en el menú Control del deshumidificador*

7 Puesta en marcha

Requisitos para el uso

Emparejamiento unidad de control de habitaciones LED – Base Alpha Smartware Standard:

– Base con firmware versión 2.10 o superior

LED del emparejamiento de la unidad de control de habitaciones – Base Alpha Smartware Premium:

– Unidades de control de habitaciones con firmware versión 3.00 o superior

⇗ Encontrará información sobre este proceso en las instrucciones de instalación de la base Alpha Smartware.

Funcionamiento del sistema Alpha Smart en la Alpha Smart Cloud:

– Puerta de enlace Alpha Smartware IoT

La puerta de enlace IoT Alpha Smartware permite configurar y controlar el sistema con la app Alpha Smart y es un requisito básico para conectar los componentes Alpha Smartware a Alpha Smart Cloud.

Se puede utilizar un máximo de 50 dispositivos Alpha Smartware en un radio de 50 metros. Una configuración mayor es técnicamente posible, pero actualmente no está validada.

7.1 Emparejar dispositivos

Para utilizar la dispositivo para controlar una zona de calefacción, primero debe emparejarse con la Alpha Smartware base. Encontrará información sobre este procedimiento en la Guía de instalación rápida y la Guía de instalación de la Alpha Smartware base.

7.2 Registrar dispositivos

(funcionamiento en la nube)

Requisitos para el uso

– Puerta de enlace Alpha Smartware IoT
– Aplicación Alpha Smart
– Cuenta de usuario creada en la aplicación Alpha Smart
– Conexión existente a una red WiFi dentro del alcance de radio

Aplicación Alpha Smart

Para utilizar el dispositivo dentro de la nube Alpha Smart, es necesario utilizar la aplicación Alpha Smart (descargar mediante código QR).

Los dispositivos Alpha Smartware están conectados en un solo sistema. Para integrar nuevos dispositivos en este sistema, primero deben registrarse en la nube Alpha Smart.

1. Iniciar la aplicación Alpha Smart en el dispositivo final
2. En el menú, seleccionar la opción **Dispositivos**.
3. Añadir / registrar dispositivo con (+)
4. Escanear el código QR o seleccionar un dispositivo manualmente
5. Seguir las instrucciones de la aplicación Alpha Smart para añadir dispositivos adicionales

7.3 Eliminar dispositivos de la aplicación

1. Seleccionar el dispositivo en la aplicación
2. Abrir las opciones del dispositivo a través de ⋮ (arriba a la derecha en la aplicación)
3. Borrar dispositivo
   ⇨ Al eliminar un dispositivo de la aplicación, se produce la «Desreclamación». A continuación, el dispositivo puede registrarse («reclamarse») de nuevo en la aplicación.

8 Descripción funcional

Solo se muestran las opciones de menú que permiten un funcionamiento lógico del dispositivo con los ajustes disponibles. El resto de opciones del menú permanecerán ocultas hasta que se realice un ajuste.

Se puede acceder a los diferentes niveles del menú a través de los botones de mando 〈 ○ 〉 situados en la parte frontal del dispositivo. La aplicación Alpha Smart ofrece funciones operativas adicionales.

Mantener pulsado el botón ○ durante >3 segundos para acceder al nivel del menú. A continuación, navegar por los comandos del menú con 〈 〉.

PAr	**Parametrización**
PAi	**Pair** Emparejar la unidad de control de habitaciones con la base / programarla a la zona de calefacción
HC	**Heat / Cool** Selección del modo de funcionamiento calefacción / refrigeración
tEP	**Temperatura** Ajustes del sensor de suelo ⇗ Cap. **8.1 Sensor de suelo**
Lo	**low** Especificación de la temperatura mínima (18 °C … 28 °C) – 1,0 … 6,0 (incremento: 0,2) – oFF: desactivado (**por defecto**)
HIG	**HIGH** Especificación de la temperatura máxima (30 °C … 40 °C) – 7,0 … 12,0 (incremento: 0,2) – oFF: desactivado (**por defecto**)

dry	**Umbral de deshumidificación** 50 … 80 %
rAL	**reset ALL** Realizar un restablecimiento de fábrica
SOF	**State of Firmware** Muestrar la versión del firmware de los dispositivos emparejados: – Valor 1: Versión del firmware de la unidad de control de habitaciones – Valor 2: Versión del firmware de la base
S 16	**Signal** Indicación de la intensidad de la señal recibida en [%] entre la unidad de control de habitaciones y la base
bAC	**back** Volver al menú inicial (Home)
UP	**Update** Proceso de actualización activo
LOC	**lock** Bloqueo de funcionamiento (solo se puede activar/desactivar a través de la aplicación Alpha Smart)
- - -	**Temperatura fuera del rango de visualización** Temperatura real superada, junto con: ⚠ 〰 Temperatura real inferior a la real, junto con: ⚠ ❄
Err	**Error, Servicio** No se reconoce ningún firmware para arrancar, contactar con el servicio técnico
Er t	**Error, Temperatura** Error de sensor detectado, junto con: ⚠ ⚙

La limitación de la temperatura teórica (mín./máx.) se realiza en la aplicación Alpha Smart:

- 5 … 30
- 0: desactivado (**por defecto**)

8.1 Sensor de suelo

La instalación de un juego de conexiones opcional ofrece las siguientes posibilidades:

- Instalación como sensor de suelo
- Instalación como sensor de habitación
- Instalación de un monitor de punto de rocío

⇗ Véase **User information Connection set with external sensor for Alpha Smartware room control unit (AT 61201-N)**

Valores ajustables del sensor de suelo:

Valor ajustable	Temperatura [°C]	Valor ajustable	Temperatura [°C]	Valor ajustable	Temperatura [°C]	Valor ajustable	Temperatura [°C]
1,0	18,0	3,6	23,2	7,0	30,0	9,6	35,2
1,2	18,4	3,8	23,6	7,2	30,4	9,8	35,6
1,4	18,8	4,0	24,0	7,4	30,8	10,0	36,0
1,6	19,2	4,2	24,4	7,6	31,2	10,2	36,4
1,8	19,6	4,4	24,8	7,8	31,6	10,4	36,8
2,0	20,0	4,6	25,2	8,0	32,0	10,6	37,2
2,2	20,4	4,8	25,6	8,2	32,4	10,8	37,6
2,4	20,8	5,0	26,0	8,4	32,8	11,0	38,0
2,6	21,2	5,2	26,4	8,6	33,2	11,2	38,4
2,8	21,6	5,4	26,8	8,8	33,6	11,4	38,8
3,0	22,0	5,6	27,2	9,0	34,0	11,6	39,2
3,2	22,4	5,8	27,6	9,2	34,4	11,8	39,6
3,4	22,8	6,0	28,0	9,4	34,8	12,0	40,0

Según el tipo de la construcción, la temperatura real de la superficie puede desviarse significativamente de la temperatura del suelo fijada.

9 Cambio de baterías

⇗ véase (C) [página 2]

PRECAUCIÓN

¡Peligro de explosión debido a una sustitución incorrecta!

Las pilas usadas incorrectamente pueden explotar y dañar el dispositivo o herir al usuario.

- Reemplace las pilas sólo con pilas del mismo tipo o de tipo equivalente.
- No utilice pilas recargables
- No arroje las pilas al fuego ni las exponga a un calor excesivo.
- Nunca recargue pilas.
- No cortocircuite las pilas.

ADVERTENCIA

Peligro de muerte debido a ingestión

Los niños pequeños podrían tragarse las pilas/dispositivo de punto de consigna.

- No deje el dispositivo desatendido durante el cambio de la batería.

El dispositivo se reinicia tras el cambio de batería.
Se restablecen los valores fijados anteriormente.

10 Mantenimiento

Limpiar el dispositivo con un paño suave, limpio, seco y sin pelusas.

11 Restablecimiento de fábrica

Un restablecimiento de fábrica restablece la unidad de control de habitaciones a los ajustes de fábrica.
Se elimina el emparejamiento de la unidad de control de habitaciones con la base. Para realizar un restablecimiento de fábrica simultáneo de varias unidades de control de habitaciones, debe realizarse un restablecimiento de fábrica en la base.

Si es necesario, el proceso de emparejamiento debe realizarse de nuevo para las unidades de control de habitaciones no emparejadas. Encontrará información sobre este proceso en las instrucciones de instalación de la base Alpha Smartware.

1. Mantener pulsado ◯ > 3 segundos
   ⇨ abre los ajustes
2. Pulsar 〈 〉, navegación al menú **rAL** (Restablecer todo)
3. Pulsar ◯ para confirmar la selección
4. Pulsar 〈 〉 para navegar a la opción de menú **YES**
5. Mantener pulsado ◯ > 3 segundos
   ⇨ Se inicia el proceso de reinicio. En la pantalla aparece la confirmación **rAL** (Reset all).

Un restablecimiento de fábrica en el funcionamiento basado en la nube no tiene ningún efecto sobre el cierre de sesión de las unidades de control de habitaciones en la aplicación Alpha Smart. Los dispositivos deben eliminarse manualmente en la aplicación Alpha Smart.

12 Puesta fuera de servicio

1. Restablecer la configuración de fábrica
   ↗ Restablecimiento de fábrica [página 38]
2. El desmontaje se realiza como se describe en el capítulo de montaje, pero en orden inverso.
   ↗ Montaje [página 34]
3. Eliminar el dispositivo de la aplicación
   ↗ Eliminar dispositivos de la aplicación [página 36]

13 Eliminación de desechos

Notas sobre protección del medio ambiente y protección de datos

Los usuarios finales están obligados a eliminar los aparatos eléctricos y electrónicos usados de forma separada de los residuos urbanos no seleccionados y no con los residuos domésticos. Es símbolo «cubo de basura tachado» indica esta obligación. Existen puntos de recogida municipales gratuitos para la devolución de los aparatos, así como otros puntos de recogida para la reutilización de los dispositivos, en caso necesario. Los distribuidores de aparatos eléctricos y electrónicos, así como los distribuidores de productos alimenticios, están obligados a recoger gratuitamente los aparatos eléctricos y electrónicos usados en las condiciones especificadas en el artículo 17 (1), (2) de la Ley de aparatos eléctricos y electrónicos.

Si el aparato usado contiene datos personales, el usuario final es responsable de borrarlos antes de entregarlo.

Los usuarios finales están obligados a separar, de forma no destructiva, las pilas y acumuladores usados que no estén encerrados en el aparato de desecho, así como las bombillas que puedan extraerse de forma no destructiva del aparato de desecho, del aparato usado antes de entregarlos y a enviarlos a una recogida selectiva. Esto no se aplica si se entregan aparatos usados para su reutilización.

Indhold

1 Om denne vejledning 39
1.1 Symboler 39
2 Sikkerhed 39
2.1 Brug i overensstemmelse med formålet 39
2.2 Krav til fagpersonalet 39
2.3 Generelle sikkerhedshenvisninger 40
3 Funktionalitet 40
4 Oversigt over enheden 40
5 Montering 40
5.1 Montering vha. skruer 40
5.2 Montering vha. dobbeltklæbende tape 41
5.3 Tekniske data 41
6 Visningselementer 41
7 Ibrugtagning 42
7.1 Parring af enheder 42
7.2 Registrér enheder (Cloud-drift) 42
7.3 Slet enheder i appen 42
8 Funktionsbeskrivelse 42
8.1 Gulvføler 43
9 Batteriskift 43
10 Vedligeholdelse 44
11 Fabriksnulstilling 44
12 Ud-af-brugtagning 44
13 Bortskaffelse 44

1 Om denne vejledning

Før enheden idriftsættes, skal hele dette dokument læses omhyggeligt igennem. Dokumentet skal opbevares og videregives til efterfølgende brugere.

Nærmere information om Alpha Smartware kan findes på: https://asw.faqdoc.info

Dette dokument gælder for Alpha Smartware rumtermostat LED.

Den vedlagte eller påtrykte QR-kode bruges bl.a. til oplysning af serienummeret over for Service og Support samt til at claime enhederne i Alpha Smart appen. Opbevar QR-koden sikkert og hav den pågældende enhedskode klar ved henvendelse til Service og Support.

1.1 Symboler

I denne anledninger er der brugt følgende symboler:

Kendetegner vigtig eller nyttig information

FORSIGTIG

Beskrivelse af faretype og farekilde

Fremgangsmåde til at undgå fare.

✓ Forudsætning

1. Handlingstrin

⇨ Foreløbigt resultat

⇨ Resultat

– Optælling uden fast rækkefølge

2 Sikkerhed

Alle sikkerhedsoplysninger i dette dokument skal overholdes for at undgå ulykker med personskade eller materiel skade til følge. Der hæftes ikke for personskade og materiel skade, som er forårsaget af ukorrekt brug eller manglende overholdelse af sikkerhedsoplysningerne. I sådanne tilfælde bortfalder garantikravet. Der hæftes ikke for følgeskader.

2.1 Brug i overensstemmelse med formålet

Enhver anden brug, ændringer og ombygninger er udtrykkeligt forbudte. En ikke bestemmelsesmæssig brug medfører farer, som producenten fralægger sig ansvaret for og som fører til en garanti- og ansvarsfraskrivelse.

Enheden er en del af Alpha Smart-systemet og bruges til følgende formål:

- Installering i boliglignende omgivelser,
- Registrering af den faktiske temperatur (rumtemperatur) og luftfugtighed
- Indstilling af sætpunktstemperaturen (komforttemperatur)
- Trådløs kommunikation inden for Alpha Smartware-netværket

2.2 Krav til fagpersonalet

Montering og idriftsættelse af produktet kræver grundlæggende mekanisk og elektrisk viden samt viden om de tilhørende tekniske termer. For at sikre driftssikkerheden må disse aktiviteter kun udføres af en uddannet, kompetent, sikkerhedsteknisk vidende og autoriseret fagmand eller af en kompetent person under ledelse af en fagmand.

En fagmand er en person, der på grundlag af sin tekniske uddannelse, sin viden og erfaring samt sin viden om de relevante bestemmelser kan vurdere det arbejde, der er tildelt ham, erkende mulige farer og træffe passende sikkerhedsforanstaltninger. En faglært person skal overholde de relevante fagspecifikke regler.

2.3 Generelle sikkerhedshenvisninger

- enheden må kun anvendes i teknisk perfekt stand
- enheden skal være uden for børns rækkevidde
- enheden må kun anvendes inden for ydeevneområdet og under de omgivende forhold, der fremgår af de tekniske data
  ⇨ Overbelastning kan beskadige enheden, forårsage brand eller elektrisk stød.
- sørg for, at enheden ikke udsættes for fugt, vibrationer, permanent sollys eller varme, kulde eller mekanisk belastning

3 Funktionalitet

Rumtermostaten registrerer rumtemperaturen og luftfugtigheden i den anvendte varmezone og regulerer disse via en styreboksen til gulvtemperaturstyring. Indstillingerne foretages ved hjælp af kontrolknapper med touch og displayet. Rum- og systemspecifikke parametre konfigureres via Alpha Smart-appen.

Sammen med en Premium-base kan det optionale tilslutningssæt også bruges til at realisere yderligere funktioner som dugpunktsmonitorer, gulvsensorer og rumsensorer.

Kommunikationen med de andre deltagere foregår via cSP-Lradioprotokollen. Da radiotransmissionen teknisk set gennemføres på en ikke-eksklusiv transmissionsvej, kan interferens ikke udelukkes. Eksempler på interferenskilder er Koblingsoperationer, elektriske motorer, defekte elektriske apparater.

4 Oversigt over enheden

⇗ se (A) [side 2]

A Rumtermostat
B Monteringsunderdel
C Display med funktionsvisninger
D Kontrolknapper med touch

< > Skift valg

◯ Systemtast:
kort tryk (< 1 sec) for at bekræfte valg
langt tryk (> 3 sek.) for at udføre den valgte funktion

5 Montering

⇗ se (B) [side 2]

5.1 Montering vha. skruer

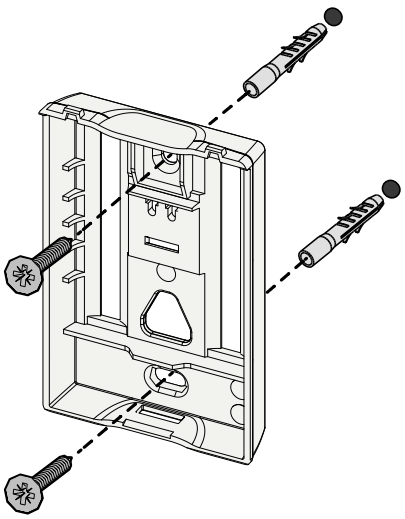

1. Vælg en passende monteringsposition
2. Sørg for, at der ikke løber kabler, der hvor monteringspositionen er
3. Løsn enheden fra monteringsunderdelen med en passende skruetrækker
4. Justér monteringsunderdelen vandret på væggen
5. Markér to borehuller over for hinanden ved hjælp af monteringsunderdelen

Trævægge:
Skru skruerne direkte i, forbor eventuelt med et træbor (1,5 mm)
Murstensvægge:
bor fortegnede huller med et 5 mm murbor, isæt dyvler

6. Montér monteringsunderdelen ved hjælp af passende skruer
7. Placér enheden på monteringsunderdelen og klik den på plads i klemmerne

5.2 Montering vha. dobbeltklæbende tape

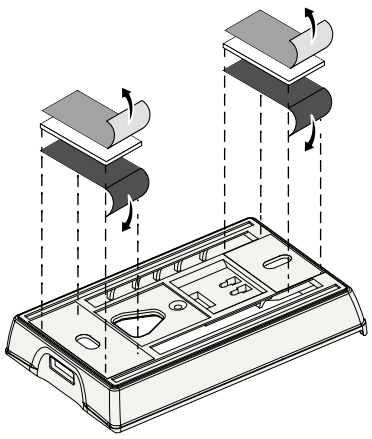

Afhængigt af den pågældende overflade kan monteringen udføres med dobbeltklæbende tape. Montering kan udføres på forskellige overflader, f.eks. murværk, møbler, fliser eller glas.

Ved montering med dobbeltklæbende tape skal overfladen på monteringsstedet være glat, jævn, uden huller, ren og fri for fedt og opløsningsmidler. Brug dobbeltklæbende tape, der egner sig til formålet.

1. Vælg en passende monteringsposition
2. Fjern beskyttelsesfolien på den ene side af tapestrimlen
3. Sæt tapestrimlen fast på bagsiden af monteringsunderdelen
4. Fjern beskyttelsesfolien på den anden side af tapestrimlen
5. Justér enheden vandret i den ønskede position, og tryk den på

5.3 Tekniske data

Type	RLDS 61071-N6	**Driftsspænding**	3 V d.c.
Mål	86 × 58 × 20,6 mm	**Batteritype**	2× 1,5 V LR06/AA (Mignon) Alkaline
Vægt	183 g	**Radiofrekvens**	868,3 og 869,525 MHz SRD-Band
Omgivelsestemperatur	0 … 50 °C	**Typ. trådløs udendørs rækkevidde**	270 m
Omgivelsesfugtighed	5 … 80 %, ikke kondenserende	**Maks. Sendeeffekt**	≤ 25 mW
Opbevaringstemperatur	-10 … 50 °C	**Beskyttelsestype**	IP 20

Den maksimalt mulige radiorækkevidde i bygninger afhænger af omgivelsesforholdene på stedet. Den faktiske radiorækkevidde kan afvige væsentligt fra den udendørs radiorækkevidde.

6 Visningselementer

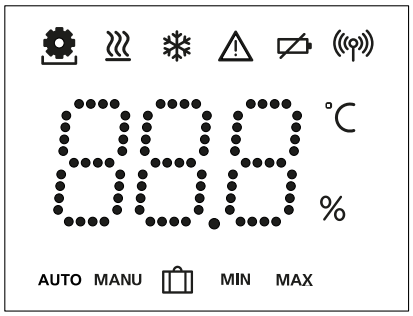

	Parametrering aktiv*	°C	**Temperatur**
	Varmedrift aktiv**	%	**Relativ luftfugtighed***
	Køledrift* ** lyser: aktiv blinker (langsomt): Kondensation aktiv	MAX	**Temperaturbegrænsning Maks. temperatur***
	Vigtig info, Fejl	MIN	**Temperaturbegrænsning Min. temperatur***
	Lavt batteri		**Ferietilstand aktiv** Indstillinger kun via Alpha Smart appen
	Status radioforbindelse Konstant tændt: aktiv blinker: Signal afbrudt (< 180 min)	MANU	**Manuel drift** muligt uden Cloud-forbindelse, Standalone-drift
	Radioforbindelse afbrudt blinker: Signal afbrudt (≥ 180 min)	AUTO	**Automatisk drift** Oprettelse af varme- og køleprofiler* kun via Alpha Smart appen

* *kun Alpha Smartware Premium*

** *Symbolet bliver IKKE vist, når basen er i varme- / køledrift OG parameteren for stop varme / køling er indstillet på rumtermostaten*

*** *Kun synlig i menuen Affugterstyring*

7 Ibrugtagning

Krav til brug

Parring rumtermostat LED – Alpha Smartware-styreboksen Standard:

– Styreboksen med firmwareversion 2.10 eller nyere

Parring rumtermostat LED – Alpha Smartware-styreboksen Premium:

– Rumtermostater med firmwareversion 3.00 eller nyere

⇗ Se monteringsvejledningen til Alpha Smartware-styreboksen for nærmere oplysninger om denne handling.

Brug af Alpha Smart-systemet i Alpha Smart Cloud:

– Alpha Smartware IoT Gateway

Alpha Smartware IoT Gateway giver mulighed for opsætning og styring af systemet med Alpha Smart appen og er et grundlæggende krav for tilslutning af Alpha Smartware-komponenten til Alpha Smart Cloud.

Der må højst anvendes 50 Alpha Smartware-enheder inden for en radius af 50 meter. Det er teknisk muligt med en større struktur, men det er endnu ikke valideret.

7.1 Parring af enheder

For at kunne bruge enheden til styring af en varmezone, skal den først parres med Alpha Smartware-styreboksen. Se Quick Install Guiden og monteringsvejledningen til Alpha Smartware-styreboksen for nærmere oplysninger om denne handling.

7.2 Registrér enheder (Cloud-drift)

Krav til brug

– Alpha Smartware IoT Gateway
– Alpha Smart App
– Brugerkontoen oprettes i Alpha Smart-appen
– Eksisterende forbindelse til et WiFi-netværk inden for radiorækkevidde

Alpha Smart App

For at bruge enheden i Alpha Smart Cloud er det nødvendigt at bruge Alpha Smart-appen (download via QR-kode).

Alpha Smartware-enheder er forbundet i et system. For at integrere nye enheder i dette system skal de først registreres i Alpha Smart Cloud.

1. Start Alpha Smart-appen på slutenheden
2. Vælg punktet **Enheder** i menuen
3. Tilføj / registrer enhed med (+)
4. Scan QR-koden, eller vælg en enhed manuelt
5. Følg instruktionerne i Alpha Smart-appen for at tilføje yderligere enheder

7.3 Slet enheder i appen

1. Vælg enhed i appen
2. Åbn enhedens indstillinger via ⋮ (i appen øverst til højre)
3. Slet enheden

⇨ Fjerner en enhed fra appen, bliver den "fravalgt". Enheden kan derefter igen registrers i appen ("claimes").

8 Funktionsbeskrivelse

Der vises kun menupunkter, der med de eksisterende indstillinger muliggør en logisk betjening af apparatet. Alle øvrige menupunkter skjules, indtil der foretages en tilpasning.

Forskellige menuniveauer kan kaldes frem ved hjælp af de 〈 ○ 〉 betjeningsknapper på enhedens forside. Alpha Smart appen tilbyder yderligere betjeningsfunktioner.

Tryk og hold ○-knappen nede i > 3 sekunder for at åbne menuniveauet. Naviger derefter gennem menukommandoerne ved at trykke på 〈 〉.

PAr	**Parametrisering**
PAi	**Pair** Par rummets rumtermostat med styreboksen / teach-in til varmezonen
HC	**Heat / Cool** Valg af driftstilstand for opvarmning / afkøling
FLP	**Temperatur** Indstillinger for gulvsensor ⇗ Kap. **8.1 Gulvføler**
Lo	**low** Specifikation af minimumstemperatur (18 °C … 28 °C) – 1,0 … 6,0 (trin: 0,2) – oFF: deaktiveret (**standard**)
HIG	**HIGH** Specifikation af minimumstemperatur (30 °C … 40 °C) – 7,0 … 12,0 (Schrittweite: 0,2) – oFF: deaktiviert (**Standard**)
dhy	**Affugterens tærskelværdi** 50 … 80 %
rAL	**reset ALL** Udfør en fabriksnulstilling



State of Firmware
Vis firmwareversion af parrede enheder:
– Værdi 1: Firmware-version af rumtermostat
– Værdi 2: Firmware-version af styreboksen



Signal
Vis modtagelsessignalets styrke i [%] mellem rumtermostat og styreboksen



back
Tilbage til startmenuen (Home)



Update
Opdateringsproces aktiv



lock
Betjeningslås (aktiveres/deaktiveres kun via Alpha Smart App)

Temperatur uden for visningsområdet
Faktisk temperatur overskredet, ifm.:
Faktisk temperatur underskrides, ifm.:



Error, Service
Ingen bootbar firmware genkendt, kontakt service



Error, Temperatur
Sensorfejl opdaget, ifm:

Setpunktstemperaturen (min./max.) er begrænset i Alpha Smart-appen:
- 5 … 30
- 0: deaktiveret (**standard**)

8.1 Gulvføler

Installationen af et valgfrit tilslutningssæt giver følgende muligheder:

- Installation som gulvføler
- Installation som rumføler
- Installation af en dugpunktsmåler

⇗ se **User information Connection set with external sensor for Alpha Smartware room control unit (AT 61201-N)**

Justerbare værdier Gulvføler:

Justerbar værdi	Temperatur [°C]	Justerbar værdi	Temperatur [°C]	Justerbar værdi	Temperatur [°C]	Justerbar værdi	Temperatur [°C]
1,0	18,0	3,6	23,2	7,0	30,0	9,6	35,2
1,2	18,4	3,8	23,6	7,2	30,4	9,8	35,6
1,4	18,8	4,0	24,0	7,4	30,8	10,0	36,0
1,6	19,2	4,2	24,4	7,6	31,2	10,2	36,4
1,8	19,6	4,4	24,8	7,8	31,6	10,4	36,8
2,0	20,0	4,6	25,2	8,0	32,0	10,6	37,2
2,2	20,4	4,8	25,6	8,2	32,4	10,8	37,6
2,4	20,8	5,0	26,0	8,4	32,8	11,0	38,0
2,6	21,2	5,2	26,4	8,6	33,2	11,2	38,4
2,8	21,6	5,4	26,8	8,8	33,6	11,4	38,8
3,0	22,0	5,6	27,2	9,0	34,0	11,6	39,2
3,2	22,4	5,8	27,6	9,2	34,4	11,8	39,6
3,4	22,8	6,0	28,0	9,4	34,8	12,0	40,0

Den faktiske overfladetemperatur kan afvige betydeligt fra den indstillede gulvtemperatur afhængigt af strukturen.

9 Batteriskift

⇗ se Ⓒ [side 2]

FORSIGTIG

Fare for eksplosion pga. ukorrekt udskiftning

Forkert anvendte batterier kan eksplodere og forårsage skade på enheden eller personskade.

- Batterierne skal altid udskiftes med batterier af samme eller tilsvarende type
- Brug ikke genopladelige batterier
- Udsæt ikke batterierne for åben ild eller høj varme
- Batterierne må aldrig oplades
- Kortslut ikke batterier

ADVARSEL

Livsfare på grund af indtagelse/slugning

Små børn kan sluge batterier/sætpunktsdrejeknap.

- Efterlad ikke enheden uden opsyn, når batteriet skiftes

Enheden genstarter, når batteriet er blevet skiftet.
Tidligere indstillede værdier gendannes.

10 Vedligeholdelse

Rengør apparatet med en blød, ren, tør og fnugfri klud.

11 Fabriksnulstilling

Ved udførelse af fabriksnulstilling bliver rumtermostaten nulstillet til fabriksindstillingerne. Rumtermostatens parring med styreboksen fjernes. For samtidig fabriksnulstilling af flere parrede rumtermostater skal fabriksnulstillingen udføres på styreboksen.

Om nødvendigt skal parringen udføres igen for den uparrede rumtermostat. Se monteringsvejledningen til Alpha Smartware-styreboksen for nærmere oplysninger om denne handling.

1. Hold ◯ nede i > 3 sek.
   ⇨ åbner indstillingerne
2. Tryk på 〈 〉, for at gå til menuen **rAL** (Reset all)
3. Tryk på ◯ for at bekræfte valget
4. Tryk på 〈 〉 for at gå til menupunktet **YES**
5. Hold ◯ nede i > 3 sek.
   ⇨ Nulstillingen starter. På displayet vises bekræftelsen **rAL** (Reset all).

En fabriksnulstilling i cloudbaseret drift påvirker ikke frakoblingen af rumtermostater i Alpha Smart appen. Enhederne skal slettes manuelt i Alpha Smart appen.

12 Ud-af-brugtagning

1. Gendan fabriksindstillinger
   ↗ Fabriksnulstilling [side 44]
2. Demonteringen udføres som beskrevet i kapitlet Montering, blot i omvendt rækkefølge.
   ↗ Montering [side 40]
3. Slet enhed i appen
   ↗ Slet enheder i appen [side 42]

13 Bortskaffelse

Oplysninger vedr. miljø- og databeskyttelse

Slutbrugere er forpligtet til ikke at bortskaffe affald af elektrisk og elektronisk udstyr sammen med husholdningsaffald, men derimod bortskaffe det separat fra usorteret kommunalt affald. Mærket med den "overstregede skraldespand" gør opmærksom på denne forpligtelse. Enhederne kan gratis indleveres til genbrug på kommunens indsamlingssteder samt eventuelt andre indsamlingssteder. Forhandlere af elektrisk og elektronisk udstyr samt forhandlere af fødevarer er forpligtet til gratis at tilbagetage brugt udstyr på de betingelser, der er fastsat i § 17, stk. 1 og stk. 2, i ElektroG.

Hvis det brugte udstyr indeholder persondata, er slutbrugeren ansvarlig for at slette disse, inden udstyret afleveres.

Slutbrugere er forpligtet til at fjerne brugte batterier og akkumulatorer, der ikke er integreret i det brugte udstyr, samt pærer, der kan fjernes fra det brugte udstyr uden at ødelægge det, fra det brugte udstyr inden aflevering og bortskaffe disse separat. Dette gælder ikke, hvis det brugte udstyr afleveres til genbrug.

Sisältö

1 Tätä käyttöopasta koskien 45
1.1 Kuvakkeet 45
2 Turvallisuus 45
2.1 Määräystenmukainen käyttö 45
2.2 Ammattihenkilöstön pätevyys 45
2.3 Yleiset turvallisuusohjeet 46
3 Toiminnallisuus 46
4 Laitteen yhteenveto 46
5 Asennus 46
5.1 Asennus ruuveilla 46
5.2 Asennus teipillä 46
5.3 Tekniset tiedot 47
6 Näyttöelementit 47
7 Käyttöönotto 47
7.1 Laitteiden parittaminen 48
7.2 Laitteiden rekisteröinti (pilvikäyttö) 48
7.3 Laitteiden poistaminen sovelluksesta 48
8 Toiminnan kuvaus 48
8.1 Lattia-anturi 49
9 Paristojen vaihto 49
10 Huolto 49
11 Tehdasasetusten palauttaminen 49
12 Käytöstä poistaminen 49
13 Hävittäminen 50

1 Tätä käyttöopasta koskien

Lue ohjeet kokonaan ja perusteellisesti ennen laitteen käyttöönottoa. Säilytä ohjeet ja anna ne seuraavalle käyttäjälle.

Lisätietoja Alpha Smartwaresta on osoitteessa: https://asw.faqdoc.info

Tämä asiakirja koskee Alpha Smartware LED-huoneyksikköä.

Mukana olevaa tai tulostettua QR-koodia käytetään muun muassa palvelun ja tuen sarjanumeron ilmoittamiseen sekä laitteiden lunastamiseen Alpha Smart -sovelluksessa. Pidä se turvassa ja pidä laitteen koodi käsillä tällaisissa tapauksissa.

1.1 Kuvakkeet

Tässä oppaassa käytetään seuraavia symboleita:

Sisältää tärkeitä tai hyödyllisiä tietoja

VAROITUS

Kuvaus vaaran luonteesta ja lähteestä

Miten se vältetään.

✓ Edellytys

1. Toiminnan vaihe

⇨ Välivaiheen tulos

⇨ Tulos

– Luettelo ilman kiinteää järjestystä

2 Turvallisuus

Huomioi kaikki tämän käyttöoppaan sisältämät turvallisuusohjeet henkilö- ja esinevahinkojen estämiseksi Valmistaja ei vastaa henkilö- tai esinevahingoista, joiden syynä on ollut epäasiallinen käyttö tai turvallisuusohjeiden noudattamatta jättäminen. Sellaisessa tapauksessa takuu raukeaa kokonaan. Valmistaja ei vastaa seuraamuksista.

2.1 Määräystenmukainen käyttö

Kaikki muut käyttötavat, muutokset tai muunnokset ovat kiellettyjä. Määräystenvastainen käyttö aiheuttaa riskejä, joista valmistaja ei vastaa, eli takuun raukeamisen.

Laite on osa Alpha Smart -järjestelmää ja sitä käytetään seuraaviin tarkoituksiin:

– Asennus huoneistomaiseen ympäristöön
– Todellisen lämpötilan (huonelämpötilan) ja kosteuden mittaamiseen
– Tavoitelämpötilan asettamiseen (mukavuuslämpötila)
– Langaton viestintä Alpha Smartware -verkossa

2.2 Ammattihenkilöstön pätevyys

Laitteen asennus ja käyttöönotto edellyttää mekaniikan ja sähkötekniikan perustietoja sekä alan teknisten termien tuntemusta. Käyttöturvallisuuden varmistamiseksi näitä toimintoja saa suorittaa vain koulutettu, opastettu, turvallisuustekniikkaan opastettu ja valtuutettu asiantuntija tai koulutettu henkilö asiantuntijan johdolla.

Ammattihenkilö tarkoittaa, että henkilö osaa arvioida hänelle annetut tehtävät ja tunnistaa mahdolliset vaarat koulutuksensa, tietämyksensä ja kokemuksensa sekä asiaankuuluvien määräysten tuntemuksensa perusteella ja osaa tehdä sopivat turvallisuustoimenpiteet. Ammattihenkilön on noudatettava alakohtaisia sääntöjä.

2.3 Yleiset turvallisuusohjeet

- Käytä laitetta vain teknisesti moitteettomassa kunnossa
- Varmista, että laite ei joudu lasten käsiin
- Varmista, että laite ei altistu kosteudelle, tärinälle, jatkuvalle altistumiselle auringonvalolle, kuumuudelle, kylmyydelle tai mekaaniselle rasitukselle
- Käytä laitetta vain teknisissä tiedoissa ⇨ määritellyillä suoritusarvoalueilla ja ympäristöolosuhteissa. Ylikuormitus voi vahingoittaa laitetta, aiheuttaa tulipalon tai sähköonnettomuuden.

3 Toiminnallisuus

Huoneohjausyksikkö mittaa huoneen lämpötilan ja kosteuden käytössä olevalla lämmitysvyöhykkeellä ja säätelee niitä lattialämmityksen tukiaseman kautta. Asetukset tehdään asetusarvon kosketusohjauspainikkeilla ja näytöllä. Huone- ja järjestelmäkohtaiset parametrit konfiguroidaan Alpha Smart -sovelluksen kautta.

Premium-tukiaseman yhteydessä voidaan lisävarusteena saatavalla liitäntäsarjalla toteuttaa myös lisätoimintoja, esim. kastepistevalvonta, lattia-anturi, huoneanturi.

Tiedonsiirto muiden osallistujien kanssa tapahtuu cSP-L-radioprotokollan avulla. Koska radiolähetys toteutetaan teknisesti ei-yksinomaisella siirtotiellä, häiriöitä ei voida sulkea pois. Esimerkkejä häiriöistä ovat: Kytkentätoiminnot, sähkömoottorit, vialliset sähkölaitteet..

4 Laitteen yhteenveto

⇗ ks. (A) [sivu 2]

A Huoneyksikkö
B Kiinnitysalusta
C Näyttö, jossa toimintoindikaattorit
D Kosketusohjauspainikkeet

< > Valinnan vaihto

◯ Järjestelmäpainike:
paina lyhyesti (< 1 s) valinnan vahvistamiseksi
paina pitkään (> 3 s) valitun toiminnon suorittamiseks

5 Asennus

⇗ ks (B) [sivu 2]

5.1 Asennus ruuveilla

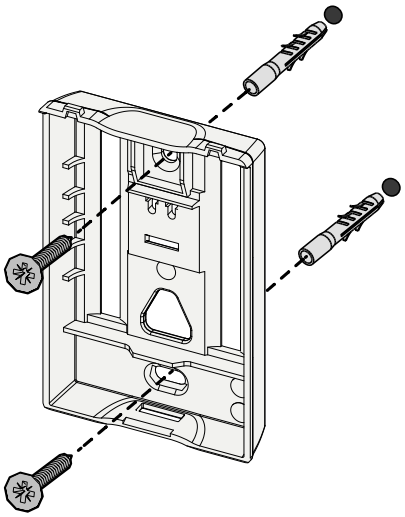

1. Valitse sopiva asennuskohta
2. Varmista, että kiinnityskohdassa ei ole johtoja
3. Irrota laite kiinnitysalustasta käyttämällä sopivaa ruuvimeisseliä
4. Aseta kiinnitysalusta vaakasuoraan seinälle
5. Merkitse kiinnitysalustalla kaksi vastakkaista porausreikää

Puiset seinät: Ruuvaa ruuvit suoraan sisään, tarv. käyttämällä puuporaa (1,5 mm)
Kiviset seinät : poraa merkatut reiät kiviporalla, aseta tulpat

6. Asenna alusta sopivilla ruuveilla
7. Aseta laite kiinnitysalustan päälle ja lukitse se pidikkeisiin

5.2 Asennus teipillä

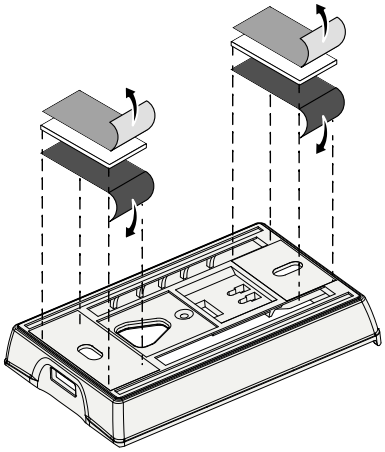

Seinäpinnasta riippuen asennus voidaan tehdä kaksipuolisilla teipeillä. Asennus on mahdollista eri pinnoille, kuten tiileille, huonekaluille, laatoille tai lasille.

Teippiä käytettäessä kiinnityskohdan pinnan on oltava sileä, tasainen, vahingoittumaton, puhdas, rasvaton ja ilman liuottimia. Käytä sopivia teippejä.

1. Valitse sopiva asennuskohta
2. Poista suojakalvo teipin toiselta puolelta
3. Kiinnitä teippi kiinnitysalustan taakse
4. Poista teippi myös toiselta puolelta
5. Aseta laite vaakasuoraan haluttuun kohtaan ja paina se lujasti kiinni

5.3 Tekniset tiedot

Tyyppi	RLDS 61071-N6	**Käyttöjännite**	3 V d.c.
Mitat	86 × 58 × 20,6 mm	**Paristotyyppi**	2× 1,5 V LR06/AA alkaliparisto
Paino	183 g	**Radiotaajuus**	868,3 ja 869,525 MHz SRD-kaista
Ympäristön lämpötila	0 … 50 °C	**Tyypillinen radiokantama avoimella kentälläkenttäalue**	270 m
Ympäristön kosteus	5 … 80 %, ei kondensoiva	**Suurin siirtoteho**	≤ 25 mW
Varastointilämpötila	-10 … 50 °C	**Suojaustapa**	IP20

Suurin mahdollinen radiokantomatka rakennuksissa riippuu paikan päällä olevista yksittäisistä ympäristötekijöistä. Todellinen radiokantoma voi poiketa suuresti radion vapaasta kentästä.

6 Näyttöelementit

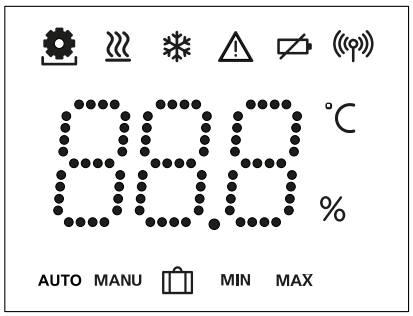

	aramtrointi käytössä*	°C	**Lämpötila**
	Lämmitystila käytössä**	%	**Suhteellinen ilmankosteus****
	Jäähdytystila* ** palaa: käytössä vilkkuu (hitaasti): Kondensointi käytössä	MAX	**Lämpötilarajoitin enimmäislämpötila***
	Tärkeä huomautus, Toimintahäiriö	MIN	**Lämpötilarajoitin Vähimmäislämpötila***
	Paristo heikko		**Käytössä oleva lomatila** Asetukset vain Alpha Smart -sovelluksen kautta
	Radiolinkin tila vakio päällä: käytössä vilkkuu: Signaali häiriintynyt (< 180 min)	MANU	**Manuaalinen tila** mahdollinen ilman pilviyhteyttä, erillinen toiminta
	Radioyhteyshäiriö vilkkuu: Signaali häiriintynyt (≥ 180 min)	AUTO	**Automaattitila** Lämmitys- ja jäähdytysprofiilien* luominen vain Alpha Smart -sovelluksella

* *vain Alpha Smartware Premium*

** *Kuvaketta EI näytetä jos tukiasema on lämmitys- / jäähdytystilassa JA huone yksikössä parametri lämmitys / jäähtytys asetetaan*

*** *Näkyvissä vain kosteudenpoistajan ohjausvalikossa*

7 Käyttöönotto

Käyttöä koskevat vaatimukset

Pariliitos huoneyksikkö LED – Alpha Smartware -tukiasema Standard:

– Tukiasema, jossa on laiteohjelmistoversio 2.10 tai uudempi

Pariliitos huoneyksikkö LED – Alpha Smartware -tukiasema Premium:

– Huoneyksiköt, joissa on laiteohjelmistoversio 3.00 tai uudempi

⇗ Tiedot menettelystä löytyvät Alpha Smartware tukiaseman asennusoppaasta.

Alpha Smart -järjestelmän käyttö Alpha Smart Cloud -pilvipalvelussa:

– Alpha Smartware IoT Gateway

Alpha Smartware IoT Gatewayn avulla voit määrittää ja hallita järjestelmää Alpha Smart -sovelluksella ja se on edellytys Alpha Smartware -komponenttien yhdistämiselle Alpha Smart Cloud -pilvipalveluun.

Enintään 50 Alpha Smartware -laitetta voidaan käyttää 50 metrin säteellä. Suurempi rakennelma on teknisesti mahdollinen, mutta tällä hetkellä sitä ei ole validoitu.

7.1 Laitteiden parittaminen

Jotta laitetta voidaan käyttää lämmitysvyöhykkeen ohjaamiseen, se on ensin yhdistettävä Alpha Smartware -tukiasemaan. Lisätietoja tästä menettelystä on pika-asennusoppaassa ja Alpha Smartware -tukiaseman asennusoppaassa.

7.2 Laitteiden rekisteröinti (pilvikäyttö)

Käyttöä koskevat vaatimukset

- Alpha Smartware IoT Gateway
- Alpha Smart -sovellus
- Käyttäjätili on luotu Alpha Smart -sovelluksessa
- Olemassa oleva yhteys WiFi -verkkoon radioalueen sisällä

Alpha Smart -sovellus

Jotta laitetta voidaan käyttää Alpha Smart Cloud -pilvipalvelussa, on käytettävä Alpha Smart -sovellusta (ladattavissa QR-koodilla).

Alpha Smartware -laitteet on liitetty yhteen järjestelmään. Jotta uudet laitteet voidaan integroida tähän järjestelmään, ne on ensin rekisteröitävä Alpha Smart Cloud -pilvipalveluun.

1. Käynnistä Alpha Smart -sovellus päätelaitteessa
2. valitse valikossa kohta **Laitteet**
3. Lisää laite / rekisteröi laite (+)
4. Skannaa QR-koodi tai valitse laite manuaalisesti
5. seuraa Alpha Smart -sovelluksen ohjeita lisälaitteiden lisäämiseksi

7.3 Laitteiden poistaminen sovelluksesta

1. Valitse laite sovelluksessa
2. Avaa laiteasetukset ⋮ (sovelluksen oikeassa yläkulmassa)
3. Poista laite

   ⇨ Laitteen poistaminen sovelluksesta johtaa Vapautustoimintoon. Tämän jälkeen laite voidaan rekisteröidä (Vaatio) uudelleen sovelluksessa.

8 Toiminnan kuvaus

Vain ne valikkokohdat näytetään, jotka mahdollistavat laitteen loogisen toiminnan olemassa olevien asetusten kanssa. Kaikki muut valikkokohdat piilotetaan, kunnes asetuksia muutetaan.

Eri valikkotasot voidaan kutsua esiin laitteen etuosassa olevan käyttöpainikkeiden 〈 ○ 〉 avulla. Alpha Smart -sovellus tarjoaa lisää toimintoja.

Kutsu valikkotaso pitämällä painiketta ○ painettuna > 3 sekunnin ajan. Siirry sitten valikkokomentojen läpi käyttämällä 〈 〉.

PAr	**Parametrierung (Parametrisointi)**
PAi	**Pair** Pariliitos huoneen käyttöyksikön ja tukiaseman kanssa / opettelu lämmitysvyöhykkeelle
H_C	**Heat / Cool** Lämmitys-/jäähdytystoimintatavan valinta
tEP	**Temperature** Einstellungen Bodensensor ⇗ luku **8.1 Lattia-anturi**
Lo	**low** Vähimmäislämpötilan asetus (18 °C ... 28 °C) – 1,0 … 6,0 (säätöväli: 0,2) – oFF: pois käytöstä (**oletus)**
HIG	**HIGH** Maksimilämpötilan asetus (30 °C … 40 °C) – 7,0 … 12,0 (säätöväli: 0,2) – oFF: pois käytöstä (**oletus)**
dry	**Kosteudenpoistokynnys** 50 … 80 %
rAL	**reset ALL** Tehdasasetusten palautus
SoF	**State of Firmware** Näyttää pariliitettyjen laitteiden laiteohjelmistoversion: – arvo 1: Huoneohjausyksikön laiteohjelmistoversio – arvo 2: Perusaseman laiteohjelmistoversio
SIG	**Signal** Näyttää vastaanotetun signaalin voimakkuuden [%] huoneyksikön ja tukiaseman välillä
bAC	**back** Takaisin aloitusvalikkoon (Home)
UP	**Update** Päivitysprosessi aktiivinen
Loc	**lock** Käyttölukko (voidaan aktivoida/deaktivoida vain Alpha Smart -sovelluksen kautta)
---	**Lämpötila näyttöalueen ulkopuolella** Tosiasiallinen lämpötila ylitetty, yhdessä: ⚠ ≋ Todellinen lämpötila alittui, yhdessä: ⚠ ❄

Er S	**Error, Service** Käynnistettävää laiteohjelmistoa ei havaittu, ota yhteys huoltoon
Er t	**Error, Temperatur** Anturivirhe havaittu, yhdessä: ⚠ ⚙

Asetuslämpötilan rajoitus (min./max.) asetetaan Alpha Smart -sovelluksessa:
- 5 … 30
- 0: pois käytöstä (**oletus**)

8.1 Lattia-anturi

Valinnaisen liitäntäsarjan asentaminen tarjoaa seuraavat mahdollisuudet:

- Asennus lattia-anturiksi
- Asennus huoneanturiksi
- Kastepistevahdin asennus

⇗ katso **User information Connection set with external sensor for Alpha Smartware room control unit (AT 61201-N)**

Säädettävät arvot lattia-anturi:

Säädettävä arvo	Lämpötila [°C]	Säädettävä arvo	Lämpötila [°C]	Säädettävä arvo	Lämpötila [°C]	Säädettävä arvo	Lämpötila [°C]
1,0	18,0	3,6	23,2	7,0	30,0	9,6	35,2
1,2	18,4	3,8	23,6	7,2	30,4	9,8	35,6
1,4	18,8	4,0	24,0	7,4	30,8	10,0	36,0
1,6	19,2	4,2	24,4	7,6	31,2	10,2	36,4
1,8	19,6	4,4	24,8	7,8	31,6	10,4	36,8
2,0	20,0	4,6	25,2	8,0	32,0	10,6	37,2
2,2	20,4	4,8	25,6	8,2	32,4	10,8	37,6
2,4	20,8	5,0	26,0	8,4	32,8	11,0	38,0
2,6	21,2	5,2	26,4	8,6	33,2	11,2	38,4
2,8	21,6	5,4	26,8	8,8	33,6	11,4	38,8
3,0	22,0	5,6	27,2	9,0	34,0	11,6	39,2
3,2	22,4	5,8	27,6	9,2	34,4	11,8	39,6
3,4	22,8	6,0	28,0	9,4	34,8	12,0	40,0

Todellinen pintalämpötila voi rakenteesta riippuen poiketa huomattavasti asetetusta lattialämpötilasta.

9 Paristojen vaihto

⇗ ks Ⓒ [sivu 2]

VAROITUS

Räjähdysvaara johtuen virheellisestä vaihtamisesta

Väärin käytetyt paristot voivat räjähtää ja vahingoittaa laitetta tai loukata käyttäjää.

- Vaihda paristot vain samaan tai vastaavaan tyyppiin
- Älä käytä ladattavia akkuja
- Älä heitä paristoja tuleen tai altista niitä liialliselle kuumuudelle
- Älä koskaan lataa paristoja
- Estä paristojen oikosulkun

VAROITUS

Nieleminen voi aiheuttaa hengenvaaran

Pienet lapset voivat niellä paristoja/säädintä.

- Älä jätä laitetta ilman valvontaa, kun vaihdat akkua

Laite käynnistyy uudelleen akun vaihdon jälkeen.
Aiemmin asetetut arvot palautetaan.

10 Huolto

Käytä laitteen puhdistamisen pehmeää, puhdasta, kuivaa ja nukatonta liinaa.

11 Tehdasasetusten palauttaminen

Tehdasasetusten palauttaminen palauttaa huoneyksikön tehdasasetuksiin. Huoneyksikön ja tukiaseman pariliitos puretaan. Jos haluat saman aikaan palauttaa tehdasasetukset kaikkiin opetettuihin huoneyksikköihin, on suoritettava tukiaseman tehdasasetusten palauttaminen.

Sen jälkeen on tarvittaessa suoritettava pariliitoksen tekeminen kaikissa huoneyksiköissä uudestaan. Tiedot menettelystä löytyvät Alpha Smartware tukiaseman asennusoppaasta.

1. ◯ > pidä painettuna 3 s ajan
   ⇨ se avaa asetukset
2. < > paina, siirtyminen valikkoon **rAL** (Reset all)
3. ◯ vahvista valinta painamalla
4. < > paina ja siirry valikkokohtaan **YES**
5. ◯ > pidä painettuna 3 s ajan
   ⇨ Tehdasasetusten palautus käynnistyy. Näyttöön ilmestyy vahvistus **rAL** (Reset all).

Tehdasasetusten palauttaminen pilvipohjaisessa käytössä ei vaikuta Alpha Smart -sovelluksessa olevien huoneyksiköiden käyttöön. Laitteet on poistettava manuaalisesti Alpha Smart -sovelluksesta.

12 Käytöstä poistaminen

1. Tehdaskunnon palautus
   ⇗ Tehdasasetusten palauttaminen [sivu 49]
2. Purku tapahtuu kuten on kuvattu luvussa Asennus, mutta käänteisessä järjestyksessä
   ⇗ Asennus [sivu 46]
3. Laitteiden poistaminen sovelluksesta
   ⇗ Laitteiden poistaminen sovelluksesta [sivu 48]

13 Hävittäminen



Ympäristöä ja tietosuojaa koskevat ohjeet

Loppukäyttäjät eivät saa hävittää vanhoja sähkö- ja elektroniikkalaitteita kotitalousjätteen mukana, vaan hävittämään ne erilleen lajittelemattomasta yhdyskuntajätteestä. Yliviivatun roskakorin merkintä osoittaa tämän velvoitteen. Palauttamiseen on käytettävissä kunnallisia ilmaisia sorttiasemia ja tarvittaessa muita laitteiden uudelleenkäyttöön tarkoitettuja keräyspisteitä.

Sähkö- ja elektroniikkalaitteiden sekä elintarvikkeiden vähittäismyyjät ovat velvollisia ottamaan vanhat laitteet takaisin maksutta sähkölain 17 §:n 1 momentin 2 kohdassa määritellyin edellytyksin.

Jos vanha laite sisältää henkilötietoja, loppukäyttäjä on vastuussa niiden poistamisesta ennen laitteen luovuttamista.

Loppukäyttäjä on velvollinen erottamaan vanhat paristot ja akut, jotka eivät ole vanhan laitteen sisällä, sekä lamput, jotka voidaan irrottaa vanhasta laitteesta tuhoamatta, vanhasta laitteesta ennen sen luovuttamista ja toimittamaan ne erilliseen kierrätykseen. Tämä ei päde, jos vanhat laitteet luovutetaan uudelleen käytettäväksi.

Innehåll

1 Om denna anvisning 51
1.1 Symboler 51
2 Säkerhet 51
2.1 Ändamålsenlig användning 51
2.2 Personalens kvalifikation 51
2.3 Allmän säkerhetsinformation 52
3 Funktionalitet 52
4 Apparatöversikt 52
5 Montage 52
5.1 Montering med skruvar 52
5.2 Montering med tejp 52
5.3 Tekniska data 53
6 Displayelement 53
7 Idrifttagning 53
7.1 Parning av enheter 54
7.2 Registrera enheter (molndrift) 54
7.3 Ta bort enheter från appen 54
8 Funktionsbeskrivning 54
8.1 Golvsensor 55
9 Batteribyte 55
10 Underhåll 55
11 Fabriksåterställning 55
12 Urdrifttagning 56
13 Kassering 56

1 Om denna anvisning

Innan enheten tas i bruk ska detta dokumentet läsas helt och noggrant. Dokumentet ska sparas och överlämnas till efterföljande användare.

Ytterligare information om Alpha Smartware finns på

https://asw.faqdoc.info

Detta dokument gäller för Alpha Smartware rumsmanöverenhet LED.

Den bifogade eller påtryckta QR-koden används bland annat för att ange serienumret för service och support och för att claima enheterna i Alpha Smart-appen. Förvara den säkert och ha respektive enhetskod till hands vid sådana tillfällen.

1.1 Symboler

Följande symboler används i denna anvisning:

Markerar en viktig eller nyttig Information

VARNING

Beskrivning av farans art och källa

Förfaringssätt för att undvika.

✓ Förutsättning

1. Åtgärd

   ⇨ Mellanresultat

⇨ Resultat

– Uppräkning utan fast ordningsföljd

2 Säkerhet

För att undvika olyckor med person- och sakskador måste alla säkerhetsanvisningar i detta dokument följas. För person- eller sakskador som orsakats av felaktig hantering eller underlåtenhet att följa säkerhetsanvisningarna ansvaras inte. I sådana fall upphör alla garantikrav. För följdskador ansvaras inte.

2.1 Ändamålsenlig användning

All annan användning, ändringar och modifieringar är uttryckligen förbjudna. Icke ändamålsenlig användning leder till faror för vilka tillverkaren inte ansvarar och till att garanti och ansvar upphör att gälla.

Enheten är en del av Alpha Smart-systemet och används i följande syften:

– Installation i bostadsliknande miljöer
– Mätning av aktuell temperatur (rumstemperatur) och luftfuktighet.
– Inställning av bör-temperaturen (trivseltemperatur)
– Trådlös kommunikation i Alpha Smartware-nätverket

2.2 Personalens kvalifikation

Installation och idrifttagning av enheten kräver grundläggande mekanisk och elektrisk kompetens samt kännedom av tillhörande tekniska termer. För att garantera driftssäkerheten får dessa aktiviteter endast utföras av en utbildad, instruerad, skyddsinstruerad och auktoriserad fackman eller av en instruerad person under ledning av en fackman.

En fackman är en person som på grund av sin tekniska utbildning, sina kunskaper och erfarenheter samt sin kunskap om relevanta bestämmelser kan bedöma det tilldelade arbete, känna igen eventuella risker och vidta lämpliga säkerhetsåtgärder. En fackman måste följa de relevanta branschreglerna.

2.3 Allmän säkerhetsinformation

- Enheten får endast användas i tekniskt felfritt skick
- Se till att enheten förvaras oåtkomlig för barn
- Se till att enheten inte utsätts för fukt, vibrationer, konstant exponering för solljus eller värme, kyla eller mekaniska belastningar
- Använd enheten endast inom det effektområde och i de omgivningsförhållanden som anges i de tekniska specifikationerna
  ⇨ Överbelastning kan skada enheten och orsaka brand eller elolycka.

3 Funktionalitet

Rumsmanöverenheten registrerar rumstemperaturen och luftfuktigheten i den värmezon som används och reglerar dessa via en basstation för golvvärme. Inställningen sker via pekknapparna och på displayen. Rum- och systemspecifika parametrar konfigureras via Alpha Smart-appen.

I kombination med en Premium-bas kan med den valfria anslutningssatsen ytterligare funktioner utföras, t.ex. daggpunktsövervakning, golvsensor, rumssensor.

Kommunikationen med de andra deltagarna sker via radioprotokollet cSP-L. Eftersom radioöverföringen tekniskt sett sker på en icke-exklusiv överföringsväg, kan störningar inte uteslutas. Exempel på störningar är: Kopplingsprocesser, elmotorer eller trasig elutrustning.

4 Apparatöversikt

⇗ se (A) [sida 2]

A Rumsmanöverenhet
B Monteringsbasl
C Display med funktionsindikering
D Pekknappar

〈 〉 Ändra val

◯ Systemknapp:
tryck kort (< 1 sec) för att bekräfta valet
tryck länge (> 3 sec) för att utföra vald funktion

5 Montage

⇗ se (B) [sida 2]

5.1 Montering med skruvar

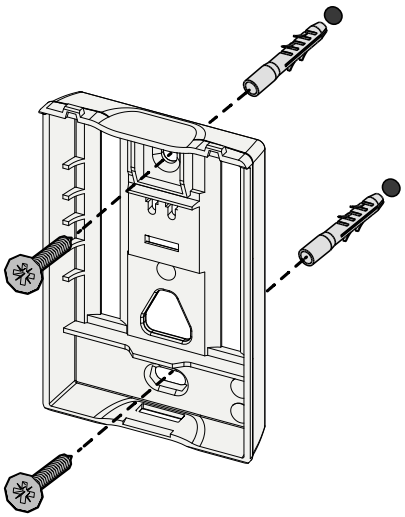

1. Välj lämplig monteringsplats
2. Se till att inga ledningar löper vid monteringsplatsen
3. Använd en lämplig skruvmejsel för att lossa enheten från monteringsbasen.
4. Rikta in monteringsbasen horisontellt på väggen
5. Markera två motsatta borrhål utifrån monteringsbasen

Träväggar: Skruva i skruvarna direkt, förborra eventuellt med en träborr (1,5 mm)
Stenväggar: Borra förmarkerade hål med en 5 mm murborr, sätt i pluggar

6. Fäst monteringsbasen med hjälp av lämpliga skruvar
7. Sätt enheten på monteringsbasen och snäpp fast i klämmorna

5.2 Montering med tejp

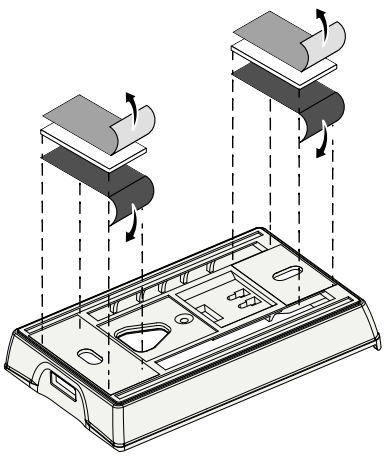

Beroende på underlaget kan monteringen ske med dubbelsidig självhäftande tejp. Montering kan göras på olika ytor som t.ex. murverk, möbler, kakel eller glas.

Vid montering med dubbelhäftande tejp måste monteringsytan vara slät, jämn, oskadad, ren och fri från fett och lösningsmedel. Använd lämpliga dubbelhäftande tejp.

1. Välj lämplig monteringsplats
2. Ta bort skyddsfilmen från ena sidan av den självhäftande tejpen
3. Fäst den självhäftande tejpen på monteringsbasens baksida
4. Ta bort skyddsfilmen på den andra sidan av den självhäftande tejpen
5. Rikta in enheten horisontellt i önskat läge och tryck fast ordentligt

5.3 Tekniska data

Typ	RLDS 61071-N6	**Driftspänning**	3 V d.c.
Mått	86 × 58 × 20,6 mm	**Batterityp**	2× 1,5 V LR06/AA (Mignon) Alkaline
Vikt	183 g	**Radiofrekvens**	868,3 och 869,525 MHz SRD-Band
Omgivningstemperatur	0 … 50 °C	**Typisk räckvidd för radio på öppet fält**	270 m
Omgivningsfuktighet	5 … 80 %, ikke kondenserande	**Max. sändningseffekt**	≤ 25 mW
Förvaringstemperatur	-10 … 50 °C	**Skyddstyp**	IP20

Den maximalt möjliga radioräckvidden inom byggnader beror på de individuella omgivningsförhållandena på platsen. Den faktiska radioräckvidden kan skilja sig avsevärt från räckvidden i det fria.

6 Displayelement

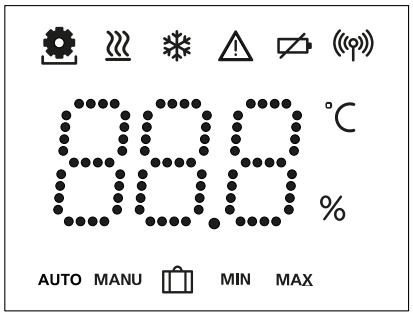

	Parametrering aktivt*	°C	Temperatur
	Uppvärmningsläge** aktivt	%	Relativ luftfuktighet***
	Kylläge * ** lyser: aktivt blinkar (långsamt): Kondens aktiv	MAX	Temperaturbegränsning maximal temperatur*
	Viktig information, Funktionsfel	MIN	Temperaturbegränsning minsta temperatur*
	Svagt batteri		Semesterläge aktivt Inställningar endast via Alpha Smart App
	Status för radioförbindelse Konstant på: aktiv Blinkar: störd signal (< 180 min)	MANU	Manuell drift möjligt utan molnanslutning, standalone-drift
	Radioförbindelse störd Blinkar: Signal störd (≥ 180 min)	AUTO	Automatisk drift Upprätta värme- och kylprofiler* endast via Alpha Smart App

* *endast Alpha Smartware Premium*

** *Symbolen visas INTE visas när basen är i upp värmnings- / kylningsläge OCH på rummets styrenhet parametern Blockera uppvärmning / kylning är inställd*

*** *Endast synlig i menyn Avfuktarstyrning*

7 Idrifttagning

Förutsättningar för användning

Parning rumsmanöverenhet LED – Alpha Smartware Basstation Standard:

– Basstation med firmware-version 2.10 eller senare

Parning rumsmanöverenhet LED – Alpha Smartware Basstation Premium:

– Rumsmanöverenhet med firmware-vVersion 3.00 eller senare

⇗ Information om denna process finns i installationsanvisningen för Alpha Smartware basisstationen.

Drift av Alpha Smart-systemet i Alpha Smart molnet:

– Alpha Smartware IoT Gateway

Med Alpha Smartware IoT Gateway kan systemet konfigureras och styras med Alpha Smart-appen och den är en grundläggande förutsättning för att ansluta Alpha Smartware-komponenter till Alpha Smart molnet.

Inom en radie av 50 meter får högst 50 Alpha Smartware-enheter användas. En större installation är tekniskt möjlig, men för närvarande inte validerad.

7.1 Parning av enheter

För att kunna använda enheten för styrning av en värmezon måste den först paras med Alpha Smartware-basstationen. Information om denna process finns i snabbinstallationsguiden och installationsanvisningen för Alpha Smartware-basstationen.

7.2 Registrera enheter (molndrift)

Förutsättningar för användning

- Alpha Smartware IoT Gateway
- Alpha Smart App
- Användarkonto är skapat i Alpha Smart-appen
- Befintlig anslutning till ett WiFi-nätverk inom räckhåll

Alpha Smart App

För att använda enheten inom Alpha Smart Cloud måste Alpha Smart-appen användas (ladda ner via QR-kod).

Alpha Smartware-enheter är anslutna i ett system. För att integrera nya enheter i systemet måste de först registreras i Alpha Smart Cloud.

1. Starta Alpha Smart-appen på slutenheten
2. Välj punkt **Enheter** i menyn
3. Lägg till / registrera enhet med (+)
4. Skanna QR-koden eller välj en enhet manuellt
5. Följ instruktionerna i Alpha Smart-appen för att lägga till ytterligare enheter

7.3 Ta bort enheter från appen

1. Välj enhet i appen
2. Öppna enhetsalternativ med ⋮ (längst upp till höger i appen)
3. Ta bort enhet

   ⇨ Borttagning av en enhet från appen leder till „Unclaiming“. Enheten kan sedan registreras („claimas“) igen i appen.

8 Funktionsbeskrivning

Endast menyalternativ som med befintliga inställningar möjliggör en logisk drift av enheten visas. Alla övriga menyalternativ döljs tills en justering görs.

Med manöverknapparna 〈 ○ 〉 på apparatens framsida kan olika menynivåer öppnas. Alpha Smart-appen erbjuder ytterligare manöverfunktioner..

Tryck och håll ned knappen ○ i > 3 sekunder för att öppna menynivån. Navigera sedan genom menykommandona med 〈 〉.

PAr	**Parameterisation (Parametrering)**
PAi	**Pair** Para ihop rumsmanöverenheten med basstationen / inlärning till värmezon
H_C	**Heat / Cool** Val av driftläge för värme / kyla
tEP	**Temperatur** Inställningar för golvsensor ↗ Kap. **8.1 Golvsensor**
Lo	**low** Specifikation för lägsta temperatur (18 °C … 28 °C) – 1,0 … 6,0 (stegring: 0,2) – oFF: avaktiverad (**standard)**
HIG	**HIGH** Inställning av maximal temperatur (30 °C … 40 °C) – 7,0 … 12,0 (stegring: 0,2) – oFF: deaktiviert (**Standard)**
dhy	**Avfuktarens tröskelvärde** 50 … 80 %
rAL	**reset ALL** Utför fabriksåterställning
SoF	**State of Firmware** Visa firmware-versionen för parkopplade enheter: – värde 1: Visa rumsmanöverenhetens firmwareversion – värde 2: Firmwareversion basstation
SIG	**Signal** Visar den mottagna signalstyrkan i [%] mellan rumsmanöverenhet och basstation
bAC	**back** Tillbaka till startmenyn (Home)
UPd	**Update** Uppdateringsprocess aktiv
LoC	**lock** Driftslås (kan endast aktiveras/avaktiveras via Alpha Smart-appen)

---- ---- ----	**Temperatur utanför visningsområdet** Aktuell temperatur överskriden, i samband med: Aktuell temperatur underskriden, i samband med:
Er5	**Error, Service** Ingen startbar firmware identifierad, kontakta service
Er6	**Error, Temperatur** Sensorfel upptäckt, i samband med:

Begränsningen av börvärdestemperaturen (min./max.) ställs in i Alpha Smart-appen:
- 5 … 30
- 0: avaktiverad (**standard**)

8.1 Golvsensor

Installation av en valfri anslutningssats ger följande möjligheter:

- Installation som golvsensor
- Installation som rumssensor
- Installation av en daggpunktsvakt

⇗ se **User information Connection set with external sensor for Alpha Smartware room control unit (AT 61201-N)**

Justerbara värden golvsensor:

Justerbart värde	Temperatur [°C]	Justerbart värde	Temperatur [°C]	Justerbart värde	Temperatur [°C]	Justerbart värde	Temperatur [°C]
1,0	18,0	3,6	23,2	7,0	30,0	9,6	35,2
1,2	18,4	3,8	23,6	7,2	30,4	9,8	35,6
1,4	18,8	4,0	24,0	7,4	30,8	10,0	36,0
1,6	19,2	4,2	24,4	7,6	31,2	10,2	36,4
1,8	19,6	4,4	24,8	7,8	31,6	10,4	36,8
2,0	20,0	4,6	25,2	8,0	32,0	10,6	37,2
2,2	20,4	4,8	25,6	8,2	32,4	10,8	37,6
2,4	20,8	5,0	26,0	8,4	32,8	11,0	38,0
2,6	21,2	5,2	26,4	8,6	33,2	11,2	38,4
2,8	21,6	5,4	26,8	8,8	33,6	11,4	38,8
3,0	22,0	5,6	27,2	9,0	34,0	11,6	39,2
3,2	22,4	5,8	27,6	9,2	34,4	11,8	39,6
3,4	22,8	6,0	28,0	9,4	34,8	12,0	40,0

Den faktiska yttemperaturen kan avvika avsevärt från den inställda golvtemperaturen beroende på konstruktionen.

9 Batteribyte

⇗ se Ⓒ [sida 2]

VARNING

Explosionsrisk pga. felaktigt byte

Felaktigt använda batterier kan explodera och skada enheten eller användaren.

- Byt batterier endast mot samma eller likvärdig typ
- använd inte uppladdningsbara batterier
- Batterierna får inte kastas i eld eller utsättas för extrem värme
- Ladda aldrig batterier
- Kortslut inte batterier

VARNING

Livsfara genom sväljning

Små barn kan svälja batterier/börvärdesinställare.

- Lämna inte enheten utan uppsikt vid batteribyte

Enheten startar om efter batteribytet.
Tidigare inställda värden återställs.

10 Underhåll

Rengör apparaten med en mjuk, ren och luddfri trasa.

11 Fabriksåterställning

En fabriksåterställning återställer rumsmanöverenheten till fabriksinställningarna. Parningen av rumsmanöverenheten med basstationen upphävs. För en simultan fabriksåterställning av flera inlärda rumsmanöverenheter måste en fabriksåterställning på basstationen utföras.

För en oparad rumsmanöverenhet måste sedan vid behov parningsprocessen utföras på nytt. Information om denna process finns i installationsanvisningen för Alpha Smartware basisstationen.

1. ◯ Håll intryckt i > 3 sekunder
   ⇨ öppnar inställningarna
2. < > tryck, gå till menyn **rAL** (Reset all)
3. ◯ tryck på för att bekräfta valet
4. < > tryck för att gå till menypunkt **YES**
5. ◯ Håll intryckt i > 3 sekunder
   ⇨ Återställningsprocessen startar. Displayen visar bekräftelsen **rAL** (Reset all).

En fabriksåterställning i molnbaserad drift påverkar inte utloggningen av rumsmanöverenheterna i Alpha Smart-appen. Enheterna måste tas bort manuellt i Alpha Smart-appen.

12 Urdrifttagning

1. Återställ fabriksinställningarna
   ↗ Fabriksåterställning [sida 55]
2. Demonteringen sker enligt beskrivningen i kapitlet Montering , fast i omvänd ordning.
   ↗ Montage [sida 52]
3. Ta bort enheten från appen
   ↗ Ta bort enheter från appen [sida 54]

13 Kassering



Information om miljö- och dataskydd

Slutanvändare är skyldiga att kassera elektriska och elektroniska produkter separat från osorterat hushållsavfall. Märkningen „överstruken soptunna“ anger denna skyldighet. Kommunala återvinningscentraler tar kostnadsfritt emot utrustningen, liksom eventuella övriga insamlingsplatser för återbruk.

Återförsäljare av elektriska och elektroniska produkter och återförsäljare av livsmedel är skyldiga att kostnadsfritt ta tillbaka kasserade produkter under de förutsättningar som anges i 17 § 1 och 2 ElektroG.

Innehåller den gamla enheten personuppgifter är det slutanvändarens ansvar att radera dessa innan inlämning.

Slutanvändare är skyldiga att separera gamla batterier och ackumulatorer som inte ingår i den den gamla utrustningen, samt lampor som kan avlägsnas på ett icke-destruktivt sätt och att skicka dem till separat insamling. Detta gäller inte om gamla apparater lämnas för återbruk.

Spis treści

1 O niniejszej instrukcji 57
1.1 Symbole 57
2 Bezpieczeństwo 57
2.1 Użycie zgodne z przeznaczeniem 57
2.2 Kwalifikacje personelu specjalist. 57
2.3 Ogólne instrukcje bezpieczeństwa 58
3 Sposób działania 58
4 Przegląd urządzenia 58
5 Montaż 58
5.1 Montaż przy użyciu śrub 58
5.2 Montaż przy użyciu taśmy samoprzylepnej 58
5.3 Dane techniczne 59
6 Elementy wyświetlacza 59
7 Uruchomienie 59
7.1 Parowanie urządzeń 60
7.2 Rejestracja urządzeń (tryb cloud) 60
7.3 Usuwanie urządzeń z aplikacji 60
8 Opis funkcji 60
8.1 Czujnik podłogowy 61
9 Wymiana baterii 61
10 Konserwacja 61
11 Reset fabryczny 61
12 Wyłączenie z ruchu 62
13 Utylizacja 62

1 O niniejszej instrukcji

Przed rozpoczęciem prac przy użyciu niniejszego urządzenia należy przeczytać cały dokument ze zrozumieniem. Dokument należy przechowywać i przekazać następnym użytkownikom.

Dodatkowe informacje dotyczące Alpha Smartware są dostępne w: https://asw.faqdoc.info

Niniejszy dokument dotyczy pokojowego modułu sterującego Alpha Smartware LED.

Dołączony lub wydrukowany kod QR służy m.in. do podawania numeru seryjnego do serwisu i obsługi technicznej i do zgłaszania urządzeń w aplikacji Alpha Smart. Prosimy przechowywać go i mieć w pogotowiu dany kod urządzenia w tego rodzaju przypadkach.

1.1 Symbole

W niniejszej instrukcji zastosowano następujące symbole:

Oznacza ważne lub potrzebne informacje

UWAGA

Opis rodzaju i źródła zagrożenia

Jak unikać zagrożeń

✓ Warunek

1. Etap działania

⇨ Wynik pośredni

⇨ Wynik

– Lista o nieistotnej kolejności pozycji

2 Bezpieczeństwo

W celu uniknięcia wypadków, skutkujących szkodami osobowymi i materialnymi, należy przestrzegać wszystkich instrukcji bezpieczeństwa zawartych w niniejszym dokumencie. Nie przejmuje się odpowiedzialności za szkody osobowe i materialne występujące w rezultacie niewłaściwej obsługi lub niestosowania się do instrukcji bezpieczeństwa. W takich przypadkach wygasa prawo do gwarancji. Nie przejmuje się odpowiedzialności za pośrednie następstwa zaistniałych szkód.

2.1 Użycie zgodne z przeznaczeniem

Każdy inny sposób użytkowania, zmiany i przebudowy są kategorycznie zakazane. Użycie urządzenia w sposób niezgodny z przeznaczeniem prowadzi do zagrożenia, za które producent nie ponosi odpowiedzialności, oraz do utraty praw wynikających z gwarancji oraz wykluczenia odpowiedzialności.

Urządzenie jest częścią systemu Alpha Smart i jest stosowane do wymienionych celów:

– instalacji w otoczeniu mieszkalnym i podobnym
– Rejestracja temperatury rzeczywistej (temperatury pomieszczenia) i wilgotności powietrza
– Regulacja temperatury zadanej (temperatury komfortowej)
– bezprzewodowa komunikacja w sieci Alpha Smartware

2.2 Kwalifikacje personelu specjalist.

Montaż i uruchomienie urządzenia wymaga podstawowej wiedzy z zakresu mechaniki i elektryki oraz znajomości terminów technicznych z nimi związanych. W celu zapewnienia bezpieczeństwa pracy czynności te mogą być wykonywane wyłącznie przez przeszkolonego, poinstruowanego w zakresie bezpieczeństwa i upoważnionego specjalistę lub przez osobę poinstruowaną pod kierownictwem specjalisty.

Specjalista to osoba, która na podstawie swojego wykształcenia technicznego, wiedzy i doświadczenia oraz znajomości odpowiednich przepisów jest w stanie ocenić powierzoną jej pracę, rozpoznać możliwe zagrożenia i podjąć odpowiednie środki bezpieczeństwa. Specjalista musi przestrzegać odpowiednich właściwych dla danej specjalizacji przepisów.

2.3 Ogólne instrukcje bezpieczeństwa

- Urządzenie należy użytkować jedynie w nienagannym stanie technicznym
- Należy zapewnić, aby urządzenie nie dostało się w ręce dzieci
- Należy upewnić się, że urządzenie nie jest narażone na działanie wilgoci, wibracji, stałego światła słonecznego lub ciepła, zimna lub obciążeń mechanicznych
- Stosować urządzenie tylko w danym zakresie mocy i w warunkach otoczenia, które są podane w danych technicznych
  ⇨ Przeciążenie może uszkodzić urządzenie, prowadzić do pożaru lub wypadku elektrycznego.

3 Sposób działania

Pokojowy panel sterowania rejestruje temperaturę i wilgotność w danej strefie grzewczej i reguluje je za pośrednictwem stacji bazowej ogrzewania podłogowego. Ustawienia są dokonywane za pomocą przycisków sterowania dotykowego i wyświetlacza. Parametry specyficzne dla pomieszczenia i systemu są konfigurowane za pomocą aplikacji Alpha Smart.

W połączeniu z podstawą Premium, również dodatkowe funkcje mogą być realizowane za pomocą opcjonalnego zestawu połączeniowego, np. monitora punktu rosy, czujnika podłogowego, czujnika pokojowego Komunikacja z innymi uczestnikami odbywa się za pośrednictwem protokołu radiowego cSP-L. Ponieważ transmisja radiowa jest technicznie realizowana na niewyłącznej ścieżce transmisji, nie można wykluczyć zakłóceń. Przykładowe czynniki wywołujące zakłócenia to: Procesy przełączania, silniki elektryczne, uszkodzone urządzenia elektryczne.

4 Przegląd urządzenia

⇗ patrz (A) [strona 2]

A Sterownik pokojowy
B Dolna część montażowa
C Wyświetlacz ze wskazaniami funkcji
D Przyciski obsługi dotykowej

< > Zmienianie wyboru

◯ Przycisk systemu:

Naciśnij krótko (< 1 sek.), aby potwierdzić wybór
Naciśnij i przytrzymaj (> 3 sek.), aby wykonać wybraną funkcję

5 Montaż

⇗ patrz (B) [strona 2]

5.1 Montaż przy użyciu śrub

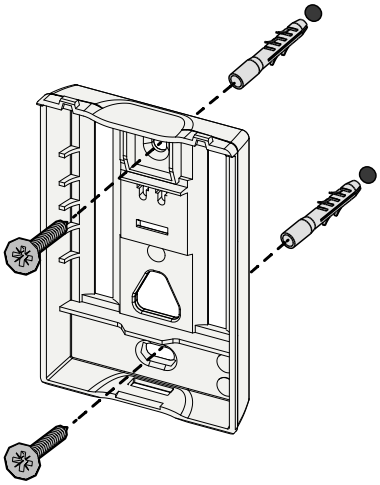

1. Należy wybrać właściwą pozycję montażową
2. Należy upewnić się, że obok pozycji montażu nie przebiegają żadne przewody
3. Odłączyć urządzenie od podstawy montażowej za pomocą odpowiedniego śrubokręta
4. Wyrównać podstawę montażową w poziomie na ścianie
5. Zgodnie z pozycją podstawy montażowej za znaczyć dwa przeciwległe otwory

Drewniane ściany: Wkręcić śruby bezpośrednio, ew. nawiercić wiertłem do drewna (1,5 mm)
Ściany z kamienia: wywiercić otwory wiertłem do kamienia 5 mm, włożyć kołek

6. Zamontować podstawę montażową za pomocą odpowiednich śrub
7. Umieścić urządzenie na podstawie montażowej i zakleszczyć w zaciskach

5.2 Montaż przy użyciu taśmy samoprzylepnej

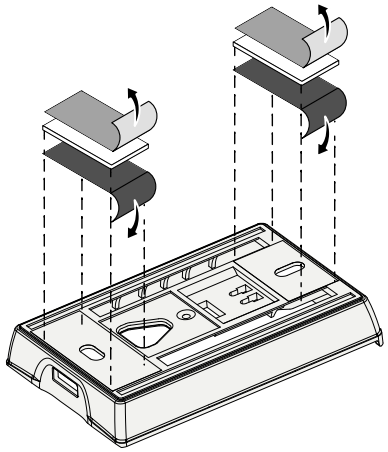

W zależności od podłoża, montaż może odbywać się za pomocą dwustronnej taśmy samoprzylepnej. Montaż możliwy jest na wielu rodzajach podłoża, np. murowane, meble, płytki lub szkło.

W przypadku montażu urządzenia za pomocą taśmy klejącej, podłoże powinno być gładkie, równe, nieuszkodzone, czyste, wolne od smarów i rozpuszczalników. Stosować odpowiednie taśmy samoprzylepne.

1. Należy wybrać właściwą pozycję montażową
2. Zdjąć folię ochronną z jednej strony paska taśmy samoprzylepnej
3. Zamocować taśmę samoprzylepną na tylnej stronie dolnej części montażowej
4. Zdjąć folię ochronną z drugiej strony paska taśmy samoprzylepnej
5. Wypoziomować urządzenie i docisnąć w wybranym miejscu

5.3 Dane techniczne

Typ	RLDS 61071-N6	**Napięcie akumulatora**	3 V d.c.
Wymiar	86 × 58 × 20,6 mm	**Rodzaj akumulatora**	2× 1,5 V LR06/AA (mignon) alkaliczna
Waga	183 g	**Częstotliwość radiowa**	868,3 oraz 869,525 MHz taśma SRD
Temperatura otoczenia	0 … 50 °C	**Typovy zasięg radiowy w terenie otwartym**	270 m
Wilgotność otoczenia	5 … 80 %, bez kondensacji	**Maksymalna moc transmisji**	≤ 25 mW
Temperatura magazynowania	-10 … 50 °C	**Typ ochrony**	IP20

Maksymalny możliwy zasięg radiowy w budynkach jest zależny od indywidualnych czynników otoczenia na miejscu. Rzeczywisty zasięg radiowy może znacznie odbiegać od zasięgu radiowego w terenie otwartym.

6 Elementy wyświetlacza

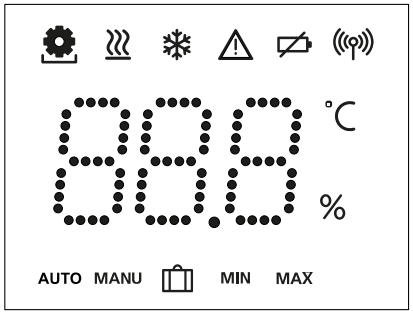

	arametryzacja aktywna*	°C	Temperatura
	Tryb grzewczy** aktywny	%	Wilgotność względna
	Tryb chłodzenia* ** świeci: aktywnie miga (wolno): Oszronienie aktywne	MAX	Ograniczenie temperatury Temperatura maksymalna*
	Ważna wskazówka, usterka	MIN	Ograniczenie temperatury temperatura minimalna*
	Niski poziom baterii		Tryb urlopowy aktywny Ustawienia tylko przez aplikację Alpha Smart
	Status połączenia radiowego Stale włączone: aktywne miganie: Zakłócenie sygnału (< 180 min)	MANU	Tryb ręczny możliwy, bez połączenia cloud, tryb Standalone
	Połączenie radiowe zakłócone Miganie: Zakłócenie sygnału (≥ 180 min)	AUTO	Tryb automatyczny Generowanie profili ogrzewania i chłodzenia* tylko przez aplikację Alpha Smart

** *tylko Alpha Smartware Premium*

** *Symbol NIE jest wyświetlany, kiedy baza pozostaje w trybie grzania /chłodzenia I na sterowniku pokojowym ustawiany jest parametr blokady grzania / chłodzenia.*

*** *Widoczne tylko w menu sterowania osuszaczem powietrza*

7 Uruchomienie

Warunki użytkowania

Parowanie sterownika pokojowego LED – Alpha Smartware stacja bazowa Standard:

– Stacja bazowa z wersją firmware 2.10 lub wyższą

Parowanie urządzenia obsługi pomieszczeń LED – Alpha Smartware stacja bazowa Premium:

– sterowniki pokojowe z wersją firmware 3.00 lub wyższą

⇗ Informacje na temat tego procesu można znaleźć w instrukcji montażu dla stacji bazowej Alpha Smartware.

Eksploatacja systemu Alpha Smart w Alpha Smart Cloud

– Alpha Smartware IoT Gateway

Alpha Smartware IoT Gateway umożliwia konfigurację i sterowanie systemu z aplikacją Alpha Smart i jest warunkiem podłączenia komponentów Alpha Smartware do Alpha Smart Cloud.

W promieniu 50 metrów wolno stosować maks. 50 urządzeń Alpha Smartware. Większa konstrukcja jest technicznie możliwa, ale obecnie nie jest walidowana.

7.1 Parowanie urządzeń

Aby móc używać urządzenia do sterowania strefą grzewczą, musi być ono najpierw sparowane ze stacją bazową Alpha Smartware. Informacje na temat tego procesu można znaleźć w Quick Install Guide i instrukcji montażu dla stacji bazowej Alpha Smartware.

7.2 Rejestracja urządzeń (tryb cloud)

Warunki użytkowania

- Alpha Smartware IoT Gateway
- Alpha Smart App
- Konto użytkownika jest tworzone w aplikacji Alpha Smart
- Istniejące połączenie z siecią WiFi w zasięgu radiowym

Alpha Smart App

Aby korzystać z urządzenia w chmurze Alpha Smart Cloud, konieczne jest użycie aplikacji Alpha Smart (do pobrania za pomocą kodu QR).

Urządzenia Alpha Smartware są połączone w jeden system. Aby zintegrować nowe urządzenia z tym systemem, należy je najpierw zarejestrować w Alpha Smart Cloud.

1. Uruchom aplikację Alpha Smart na urządzeniu końcowym
2. w menu wybierz Punkt **Urządzenia**
3. Dodaj urządzenie / zarejestruj urządzenie za pomocą (+)
4. Zeskanuj kod QR lub wybierz urządzenie ręcznie
5. Postępuj zgodnie z instrukcjami w aplikacji Alpha Smart, aby dodać dodatkowe urządzenia

7.3 Usuwanie urządzeń z aplikacji

1. Wybierz urządzenie w aplikacji
2. Otwórz opcje urządzenia za pomocą ⋮ (w prawym górnym rogu aplikacji)
3. Usuń urządzenie

   ⇨ Usunięcie urządzenia z aplikacji prowadzi do „rozłączenia". Urządzenie można następnie ponownie zarejestrować („połączyć") w aplikacji.

8 Opis funkcji

Wyświetlane są tylko te pozycje menu, które wraz z istniejącymi ustawieniami umożliwiają logiczne działanie urządzenia. Wszystkie pozostałe pozycje menu zostaną ukryte do momentu wprowadzenia zmian.

Różne poziomy menu można wywołać za pomocą przycisków obsługi 〈 ○ 〉 z przodu urządzenia. Aplikacja Alpha Smart oferuje dodatkowe funkcje obsługi.

Naciśnij i przytrzymaj przycisk ○ > 3 sekund, aby wywołać poziom menu. Następnie poruszaj się po poleceniach menu za pomocą 〈 〉.

PAr	**Parameterisation (Parametryzacja)**
PAI	**Pair** Sparuj pokojowy panel sterowania ze stacją bazową / przyucz do strefy grzewczej
H_C	**Heat / Cool** Wybór trybu pracy ogrzewania / chłodzenia
tEP	**Temperatur** Ustawienia czujnika podłogowego ⇗ Rozdz. **8.1 Czujnik podłogowy**
Lo	**low** Specyfikacja minimalnej temperatury (18°C ... 28°C) – 1,0 … 6,0 (przyrost: 0,2) – oFF: wyłączone (**Standard)**
HIG	**HIGH** Ustawienie maksymalnej temperatury (30°C ... 40°C) – 7,0 … 12,0 (przyrost: 0,2) – oFF: wyłączone (**Standard)**
dry	**Wartość progowa osuszania** 50 … 80 %
rAL	**reset ALL** Przywracanie ustawień fabrycznych
SOF	**State of Firmware** Wyświetla wersję oprogramowania sprzętowego sparowanych urządzeń: – wartość 1: Wersja oprogramowania sterownika pokojowego – wartość 2: Wersja oprogramowania stacji bazowej
SIG	**Signal** Wyświetlanie siły odbieranego sygnału w [%] między pokojowym panelem sterowania a stacją bazową
bAC	**back** Powrót do menu początkowego (Home)
UP	**Update** Proces aktualizacji aktywny
LOC	**lock** Blokada sterowania (może być aktywowana/ dezaktywowana tylko przez aplikację Alpha Smart)

----	**Temperatura poza zakresem wyświetlania** Przekroczenie rzeczywistej temperatury, w połączeniu z: ⚠ 〰 Rzeczywista temperatura zaniżona, w połączeniu z: ⚠ ❄
Er5	**Error, Serwis** Nie rozpoznano bootowalnego oprogramowania sprzętowego, skontaktuj się z serwisem
Er6	**Error, temperatura** Wykryto błąd czujnika, w połączeniu z: ⚠ ⚙

Ograniczenie temperatury zadanej (min./maks.) jest ustawiane w aplikacji Alpha Smart:
- 5 … 30
- 0: wyłączone (**Standard**)

8.1 Czujnik podłogowy

Instalacja opcjonalnego zestawu połączeniowego oferuje następujące możliwości:

- Instalacja jako czujnik podłogowy
- Instalacja jako czujnik pokojowy
- Instalacja monitora punktu rosy

⇗ patrz **User information Connection set with external sensor for Alpha Smartware room control unit (AT 61201-N)**

Regulowane wartości Czujnik podłogowy:

Wartość do ustawienia	Temperatura [°C]	Wartość do ustawienia	Temperatura [°C]	Wartość do ustawienia	Temperatura [°C]	Wartość do ustawienia	Temperatura [°C]
1,0	18,0	3,6	23,2	7,0	30,0	9,6	35,2
1,2	18,4	3,8	23,6	7,2	30,4	9,8	35,6
1,4	18,8	4,0	24,0	7,4	30,8	10,0	36,0
1,6	19,2	4,2	24,4	7,6	31,2	10,2	36,4
1,8	19,6	4,4	24,8	7,8	31,6	10,4	36,8
2,0	20,0	4,6	25,2	8,0	32,0	10,6	37,2
2,2	20,4	4,8	25,6	8,2	32,4	10,8	37,6
2,4	20,8	5,0	26,0	8,4	32,8	11,0	38,0
2,6	21,2	5,2	26,4	8,6	33,2	11,2	38,4
2,8	21,6	5,4	26,8	8,8	33,6	11,4	38,8
3,0	22,0	5,6	27,2	9,0	34,0	11,6	39,2
3,2	22,4	5,8	27,6	9,2	34,4	11,8	39,6
3,4	22,8	6,0	28,0	9,4	34,8	12,0	40,0

Rzeczywista temperatura powierzchni może znacznie odbiegać od ustawionej temperatury podłogi w zależności od konstrukcji.

9 Wymiana baterii

⇗ patrz Ⓒ [strona 2]

UWAGA

Niebezpieczeństwo wybuchu wskutek niewłaściwej wymiany

Nieprawidłowo używane baterie mogą eksplodować i uszkodzić urządzenie lub zranić użytkownika.

- Baterie należy wymieniać wyłącznie na baterie tego samego lub równoważnego typu
- Nie stosować baterii umożliwiających ładowanie (akumulatorów)
- Nie należy wrzucać baterii do ognia ani wystawiać ich na działanie nadmiernego ciepła
- Nigdy nie należy ładować baterii
- Nie należy doprowadzać do zwarcia baterii

OSTRZEŻENIE

Zagrożenie dla życia po połknięciu

Małe dzieci mogą połknąć baterie / nastawniki wartości zadanej.

- Podczas wymiany baterii nie należy pozostawiać urządzenia bez nadzoru

Urządzenie uruchomi się ponownie po wymianie baterii. Poprzednio ustawione wartości zostaną przywrócone.

10 Konserwacja

Urządzenie należy czyścić miękką, czystą, suchą szmatką, która nie pozostawia włókien.

11 Reset fabryczny

Przez reset fabryczny sterownik pokojowy jest resetowany do ustawień fabrycznych. Parowanie sterownika pokojowego ze stacją bazową jest usuwane. Do równoczesnego resetu fabrycznego wielu przypisanych sterowników pokojowych należy wykonać reset fabryczny na stacji bazowej.

Dla odłączonego od parowania sterownika pokojowego w razie zapotrzebowania następnie trzeba przeprowadzić parowanie ponownie. Informacje na temat tego procesu można znaleźć w instrukcji montażu stacji bazowej Alpha Smartware.

1. ◯ > 3 sek. przytrzymać wciśnięty przycisk
   ⇨ otwiera ustawienia
2. < > nacisnąć, nawigacja do menu rAL (Reset all)
3. ◯ nacisnąć, aby potwierdzić wybór
4. < > nacisnąć, aby przejść do punktu menu **YES**
5. ◯ > 3 sek. przytrzymać wciśnięty przycisk
   ⇨ Rozpoczyna się proces resetowania. Na wyświetlaczu pojawia się potwierdzenie **rAL** (Reset all).

Reset roboczy w trybie cloud nie oddziałuje na wyłączenie sterowników pokojowych w aplikacji Alpha Smart. Urządzenia muszą zostać skasowane ręcznie w aplikacji Alpha Smart.

12 Wyłączenie z ruchu

1. Utworzyć stan fabryczny
   ↗ Reset fabryczny [patrz 61]
2. Demontaż przeprowadzany jest zgodnie z rozdziałem Montaż, tylko w odwrotnej kolejności.
   ↗ Montaż [patrz 58]
3. Usuwanie urządzenia z aplikacji
   ↗ Usuwanie urządzeń z aplikacji [patrz 60]

13 Utylizacja

Wskazówki dotyczące ochrony środowiska i ochrony danych

Użytkownicy końcowi są zobowiązani utylizować stare urządzenia elektroniczne i elektroniczne nie z odpadami domowymi, ale oddzielnie od niesegregowanych odpadów siedliskowych. Oznakowanie z „przekreślonym pojemnikiem na odpady" wskazuje na to zobowiązanie. Możliwe jest zwracanie urządzeń do gminnych nieodpłatnych punktów zbiórki i ew. innych punktów zbiórki urządzeń z przeznaczeniem do dalszego zastosowania. Dystrybutorzy urządzeń elektrycznych i elektronicznych oraz dystrybutorzy żywności na warunkach wskazanych w § 17 ust. 1, ust. 2 ElektroG są zobowiązani do nieodpłatnego odbioru starych urządzeń.

Jeśli stare urządzenie zawiera dane osobowe, końcowy użytkownik przed jego przekazaniem odpowiada za ich skasowanie.

Użytkownicy końcowi są zobowiązani do tego, aby przed zwrotem odłączyć w sposób nieniszczący stare baterie i stare akumulatory, które nie są zamknięte w starym urządzeniu i lampki, które można bez zniszczenia wyjąć ze starego urządzenia, i dostarczyć je do oddzielnego punktu zbiórki. Nie dotyczy to sytuacji, kiedy stare urządzenia są oddawane do dalszego zastosowania.

Obsah

1 O tomto návodu 63
1.1 Symboly 63
2 Bezpečnost 63
2.1 Zamýšlené použití 63
2.2 Kvalifikace odborného personálu 63
2.3 Všeobecné bezpečnostní pokyny 64
3 Funkčnost 64
4 Přehled zařízení 64
5 Montáž 64
5.1 Montáž pomocí šroubů 64
5.2 Montáž pomocí lepicích pásek 64
5.3 Technické údaje 65
6 Zobrazovací prvky 65
7 Uvedení do provozu 65
7.1 Párování zařízení 66
7.2 Registrace zařízení (cloudový režim) 66
7.3 Odebrání zařízení z aplikace 66
8 Funkční popis 66
8.1 Podlahové čidlo 67
9 Výměna baterií 67
10 Údržba 67
11 Obnovení továrního nastavení 67
12 Odstavení z provozu 68
13 Likvidace 68

1 O tomto návodu

Před uvedením zařízení do provozu je nutné si tento dokument důkladně a úplně přečíst. Dokument je třeba uschovat a předat případným dalším uživatelům.

Další informace o společnosti Alpha Smartware naleznete na adrese:
https://asw.faqdoc.info

Tento dokument se vztahuje na pokojovou ovládací jednotku Alpha Smartware LED.

Přiložený nebo vytištěný QR kód slouží mimo jiné k zadání sériového čísla pro servis a podporu a k registraci zařízení v aplikaci Alpha Smart. Spolehlivě jej uschovejte a mějte v takových případech příslušný kód zařízení po ruce.

1.1 Symboly

V tomto návodu jsou použity následující symboly:

Označuje důležité nebo užitečné informace.

UPOZORNĚNÍ

Popis povahy a zdroje nebezpečí

Postup pro předcházení tomuto nebezpečí.

✓ Předpoklad

1. Úkon

   ⇨ Průběžný výsledek

⇨ Výsledek

– Výčet bez pevného pořadí

2 Bezpečnost

Aby nedošlo k nehodám s následkem zranění osob a škod na majetku, je nutné dodržovat všechny bezpečnostní pokyny uvedené v tomto dokumentu. Za zranění osob nebo škody na majetku způsobené nesprávnou manipulací nebo nedodržením bezpečnostních pokynů nepřebíráme žádnou odpovědnost. V takových případech jsou veškeré nároky na záruku neplatné. Za následné škody nelze převzít žádnou odpovědnost.

2.1 Zamýšlené použití

Jakékoli jiné použití, úpravy a přestavby jsou výslovně zakázány. Použití k jinému než zamýšlenému použití způsobuje nebezpečí, za které výrobce nenese odpovědnost, a vyloučení záruky a odpovědnosti.

Zařízení je součástí systému Alpha Smart a slouží k následujícím účelům:

– Instalace v prostředí podobném bytu
– Záznam skutečné teploty (teploty v místnosti) a vlhkosti vzduchu
– Nastavení požadované teploty (komfortní teploty)
– Bezdrátová komunikace v síti Alpha Smartware

2.2 Kvalifikace odborného personálu

Instalace a uvedení spotřebiče do provozu vyžaduje základní mechanické a elektrotechnické znalosti a znalost souvisejících technických termínů. Pro zajištění provozní bezpečnosti smí tyto činnosti provádět pouze vyškolený, poučený, bezpečnostně proškolený a autorizovaný odborník nebo poučená osoba pod dohledem odborníka.

Kvalifikovaný pracovník je ten, kdo je schopen posoudit přidělené úkoly, rozpoznat potenciální nebezpečí a přijmout vhodná bezpečnostní opatření na základě svého odborného vzdělání, znalostí a zkušeností i na základě znalostí příslušných předpisů. Specialista musí dodržovat příslušná speciální oborová pravidla.

2.3 Všeobecné bezpečnostní pokyny

- Zařízení používejte pouze pokud je v bezvadném technickém stavu.
- Zajistěte, aby bylo zařízení uloženo mimo dosah dětí.
- Používejte zařízení pouze v rozmezí výkonu a při okolních podmínkách uvedených v technických údajích
  ⇨ Přetížení může zařízení poškodit a způsobit požár nebo úraz elektrickým proudem.
- Zajistěte, aby zařízení nebylo vystaveno vlhkosti, vibracím, trvalému slunečnímu záření nebo teplu, chladu nebo mechanickému namáhání.

3 Funkčnost

Pokojová ovládací jednotka zaznamenává pokojovou teplotu a vlhkost vzduchu v používané topné zóně a reguluje je prostřednictvím základnové stanice pro temperování podlahy. Nastavení se provádí pomocí dotykových ovládacích tlačítek a displeje. Parametry specifické pro místnost a systém se konfigurují prostřednictvím aplikace Alpha Smart.

Ve spojení se základnovou stanicí Premium lze pomocí volitelné připojovací sady realizovat i další funkce, např. sledování rosného bodu, podlahové čidlo, pokojové čidlo.

Komunikace s ostatními účastníky probíhá prostřednictvím bezdrátového protokolu cSP-L. Vzhledem k tomu, že bezdrátový přenos je technicky realizován na neexkluzivní přenosové trase, nelze vyloučit rušení. Příklady rušení jsou: spínací operace, elektromotory, vadné elektrospotřebiče.

4 Přehled zařízení

⇗ viz (A) [strana 2]

A Pokojová ovládací jednotka
B Montážní podstavec
C Displej se signalizací funkcí
D Dotyková ovládací tlačítka

< > Změna výběru

◯ Systémové tlačítko:
krátký stisk (< 1 s): potvrzení volby
stisk a podržení (> 3 s): spuštění zvolené funkce

5 Montáž

⇗ viz (B) [strana 2]

5.1 Montáž pomocí šroubů

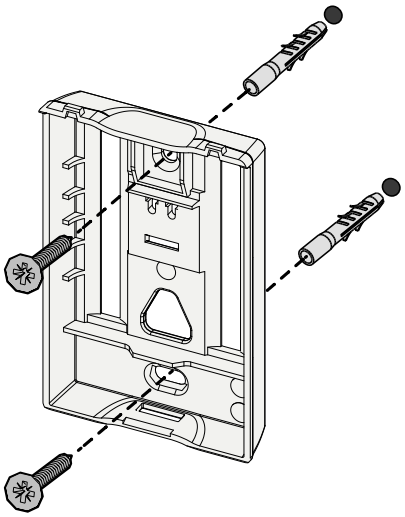

1. Vyberte vhodnou montážní polohu.
2. Ujistěte se, že v místě instalace nevedou žádné kabely.
3. Pomocí vhodného šroubováku uvolněte zařízení od montážního podstavce.
4. Vyrovnejte montážní podstavec vodorovně na stěnu.
5. Pomocí montážního podstavce vyznačte dva protilehlé otvory.

Dřevěné stěny: Šrouby zašroubujte přímo, v případě potřeby předvrtejte vrtákem do dřeva (1,5 mm)
Zděné stěny: Vyvrtejte předem označené otvory 5 mm vrtákem do zdiva, vložte hmoždinky

6. Namontujte montážní podstavec pomocí vhodných šroubů.
7. Umístěte zařízení na montážní podstavec a zacvakněte je do svorek.

5.2 Montáž pomocí lepicích pásek

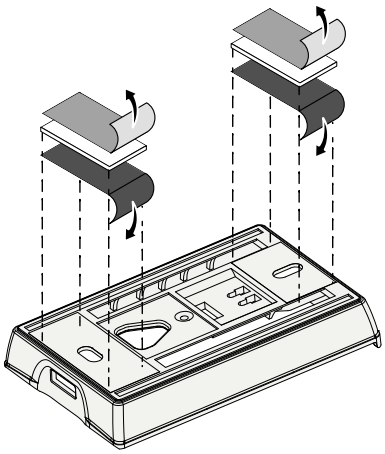

V závislosti na podkladu lze montáž provést pomocí oboustranných lepicích pásek. Instalace je možná na různé podklady, jako je zdivo, nábytek, dlaždice nebo sklo.

Při montáži pomocí lepicích pásek musí být povrch v místě montáže hladký, rovný, nepoškozený, čistý, odmaštěný a bez rozpouštědel. Použijte vhodné lepicí pásky.

1. Vyberte vhodnou montážní polohu.
2. Stáhněte ochrannou fólii z jedné strany lepicí pásky.
3. Připevněte lepicí pásku na zadní stranu montážního podstavce.
4. Stáhněte ochrannou fólii z druhé strany lepicí pásky.
5. Vyrovnejte zařízení do vodorovné polohy a přitlačte je.

5.3 Technické údaje

Typ	RLDS 61071-N6	**Provozní napětí**	3 V stejnosměrné
Rozměry	86 × 58 × 20,6 mm	**Typ baterie**	2× 1,5 V LR06/AA (Mignon) alkalická
Hmotnost	183 g	**Rádiová frekvence**	pásmo SRD 868,3 a 869,525 MHz
Okolní teplota	0 … 50 °C	**Typ. dosah bezdrátového spojení v otevřeném prostoru**	270 m
Okolní vlhkost	5 … 80 %, bez kondenzace	**Max. vysílací výkon**	≤ 25 mW
Teplota skladování	-10 … 50 °C	**Stupeň krytí**	IP20

Maximální možný dosah bezdrátového spojení v budovách závisí na konkrétních podmínkách na místě. Skutečný dosah bezdrátového spojení se může značně lišit od dosahu bezdrátového spojení v otevřeném prostoru.

6 Zobrazovací prvky

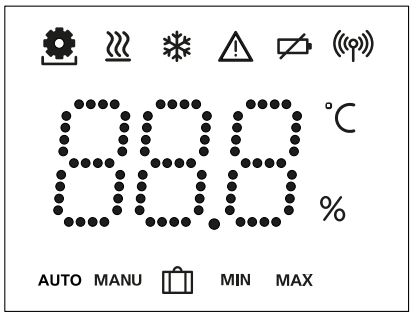

	Parametrizace aktivní*	°C	Teplota
	Režim vytápění** aktivní	%	Relativní vlhkost vzduchu***
	Režim chlazení* ** svítí: aktivní bliká (pomalu): Kondenzace aktivní	MAX	Omezení teploty Maximální teplota*
	Důležité upozornění, nesprávná funkce	MIN	Omezení teploty Minimální teplota*
	Vybitá baterie		Funkce Dovolená aktivní Nastavení pouze prostřednictvím aplikace Alpha Smart
	Stav bezdrátového spojení Trvale zapnuto: aktivní Blikání: Rušení signálu (< 180 min)	MANU	Ruční režim lze využít bez připojení ke cloudu, samostatný provoz
	Rušení bezdrátového spojení Blikání: Rušení signálu (≥ 180 min)	AUTO	Automatický režim Vytváření profilů vytápění/chlazení* pouze prostřednictvím aplikace Alpha Smart

* *Pouze Alpha Smartware Premium*

** *Symbol se NEZOBRAZÍ, pokud je základnová stanice v režimu vytápění/chlazení a současně je na pokojové ovládací jednotce nastaven parametr Blokace vytápění/chlazení*

*** *Viditelné pouze v nabídce ovládání odvlhčovače*

7 Uvedení do provozu

Podmínky pro používání

Párování pokojové ovládací jednotky s LED se základnovou stanicí Alpha Smartware Standard:

– Základnová stanice s firmwarem verze 2.10 nebo vyšším

Párování pokojové ovládací jednotky s LED se základnovou stanicí Alpha Smartware Premium:

– Pokojové ovládací jednotky s firmwarem verze 3.00 nebo novějším

⇗ Informace o tomto postupu naleznete v návodu k instalaci základnové stanice Alpha Smartware.

Provoz systému Alpha Smart v cloudu Alpha Smart:

– Brána Alpha Smartware IoT

Brána Alpha Smartware IoT umožňuje nastavení a ovládání systému pomocí aplikace Alpha Smart a je základním předpokladem pro připojení komponent Alpha Smartware ke cloudu Alpha Smart.

V okruhu 50 metrů lze použít maximálně 50 zařízení Alpha Smartware. Složitější struktura je technicky možná, ale v současné době není vyzkoušená.

7.1 Párování zařízení

Aby bylo možné zařízení používat k ovládání topné zóny, musí se nejprve spárovat se základnovou stanicí Alpha Smartware. Informace o tomto postupu naleznete v příručce pro rychlou instalaci a v návodu k instalaci základnové stanice Alpha Smartware.

7.2 Registrace zařízení (cloudový režim)

Podmínky pro používání

- Brána Alpha Smartware IoT
- Aplikace Alpha Smart
- V aplikaci Alpha Smart je vytvořen uživatelský účet.
- Je k dispozici připojení k síti WiFi v dosahu bezdrátového signálu

Aplikace Alpha Smart

Pro použití zařízení v rámci služby Alpha Smart Cloud je nutné použít aplikaci Alpha Smart (ke stažení prostřednictvím QR kódu).

Zařízení Alpha Smartware jsou propojena do jednoho systému. Aby bylo možné do tohoto systému integrovat nová zařízení, musí se tato zařízení nejprve zaregistrovat do služby Alpha Smart Cloud.

1. Spusťte aplikaci Alpha Smart v koncovém zařízení
2. V nabídce vyberte položku **Zařízení**.
3. Přidejte / zaregistrujte zařízení pomocí (+)
4. Naskenujte kód QR nebo vyberte zařízení ručně.
5. Při přidávání dalších zařízení postupujte podle pokynů v aplikaci Alpha Smart.

7.3 Odebrání zařízení z aplikace

1. Zvolte zařízení v aplikaci.
2. Otevřete možnosti zařízení u položky ⋮ (vpravo nahoře v aplikaci)
3. Odstraňte zařízení.
   ⇨ Odebrání zařízení z aplikace způsobí „Zrušení registrace“. Zařízení lze poté v aplikaci znovu zaregistrovat.

8 Funkční popis

Zobrazují se pouze položky nabídky, které umožňují logickou obsluhu zařízení s existujícími nastaveními. Všechny ostatní položky nabídky jsou až do provedení změny skryté.

Na různé úrovně nabídky lze přejít pomocí ovládacích tlačítek 〈 ○ 〉 na přední straně přístroje. Aplikace Alpha Smart nabízí další ovládací funkce.

Stisknutím a podržením tlačítka ○ po dobu > 3 sekund lze přejít do úrovně nabídky. Poté procházejte příkazy nabídky pomocí možnosti 〈 〉.

PAr	Parametrizace
PAi	**Pair** párování pokojové ovládací jednotky se základnovou stanicí / naučení topné zóny
H_C	**Heat / Cool** Volba provozního režimu vytápění/chlazení
FEP	**Teplota** Nastavení podlahového čidla ⇗ Kap. **8.1 Podlahové čidločidlo**
Lo	**Low** Nastavení minimální teploty (18–28 °C) – 1,0–6,0 (velikost kroku: 0,2) – oFF: deaktivováno**(výchozí nastavení)**
HI6	**HIGH** Nastavení maximální teploty (30–40 °C) – 7,0–12,0 (velikost kroku: 0,2) – oFF: deaktivováno**(výchozí nastavení)**
dry	**Prahová hodnota odvlhčovače** 50 … 80 %
rAL	**reset ALL** Obnovení továrního nastavení
SOF	**SOF (State of Firmware)** Zobrazení verze firmwaru spárovaných zařízení: - Hodnota 1: verze firmwaru pokojové ovládací jednotky - Hodnota 2: verze firmwaru základnové stanice
SIG	**Signál** Zobrazení intenzity přijímaného signálu v [%] mezi pokojovou ovládací jednotkou a základnovou stanicí
bAC	**back** Návrat do úvodní nabídky (Úvod)
UP	**Update** Proces aktualizace je aktivní
Loc	**Lock** Blokace ovládání (aktivace/deaktivace pouze prostřednictvím aplikace Alpha Smart)
- - -	**Teplota mimo rozsah zobrazení** Překročení skut. teploty, v kombinaci s ikonami: ⚠ ≋ Pokles pod hodnotu skut. teploty, v kombinaci s ikonami: ⚠ ❄

Er5	**Závada, servis** Nebyl rozpoznán žádný spustitelný firmware, kontaktujte servis
Er6	**Závada, teplota** Detekována závada senzoru, v kombinaci s ikonami: ⚠ ⚙

Omezení pož. teploty (min./max.) provádí se v aplikaci Alpha Smart:

- 5 … 30
- 0: deaktivováno(**výchozí nastavení**)

8.1 Podlahové čidlo

Instalace volitelné připojovací sady poskytuje následující možnosti:

- Instalace ve funkci podlahového čidla
- Instalace ve funkci pokojového čidla
- Instalace sledování rosného bodu

⇗ viz **User information Connection set with external sensor for Alpha Smartware room control unit (AT 61201-N)**

Nastavitelné hodnoty podlahového čidla:

Nastavitelná hodnota	Teplota [°C]	Nastavitelná hodnota	Teplota [°C]	Nastavitelná hodnota	Teplota [°C]	Nastavitelná hodnota	Teplota [°C]
1,0	18,0	3,6	23,2	7,0	30,0	9,6	35,2
1,2	18,4	3,8	23,6	7,2	30,4	9,8	35,6
1,4	18,8	4,0	24,0	7,4	30,8	10,0	36,0
1,6	19,2	4,2	24,4	7,6	31,2	10,2	36,4
1,8	19,6	4,4	24,8	7,8	31,6	10,4	36,8
2,0	20,0	4,6	25,2	8,0	32,0	10,6	37,2
2,2	20,4	4,8	25,6	8,2	32,4	10,8	37,6
2,4	20,8	5,0	26,0	8,4	32,8	11,0	38,0
2,6	21,2	5,2	26,4	8,6	33,2	11,2	38,4
2,8	21,6	5,4	26,8	8,8	33,6	11,4	38,8
3,0	22,0	5,6	27,2	9,0	34,0	11,6	39,2
3,2	22,4	5,8	27,6	9,2	34,4	11,8	39,6
3,4	22,8	6,0	28,0	9,4	34,8	12,0	40,0

Skutečná teplota povrchu se může v závislosti na stavební konstrukci výrazně lišit od nastavené teploty podlahy.

9 Výměna baterií

⇗ viz Ⓒ [strana 2]

⚠ UPOZORNĚNÍ

Nebezpečí výbuchu v důsledku nesprávné výměny

Nesprávně použité baterie mohou explodovat a poškodit zařízení nebo zranit uživatele.

- Baterie vyměňujte pouze za stejný nebo rovnocenný typ.
- Nepoužívejte dobíjecí baterie (akumulátory).
- Nikdy baterie nenabíjejte.
- Baterie nevhazujte do ohně ani je nevystavujte nadměrnému teplu.
- Baterie nezkratujte.

⚠ VÝSTRAHA

Ohrožení života v důsledku požití

Malé děti mohou spolknout baterie.

- Při výměně baterií nenechávejte zařízení bez dozoru.

Po výměně baterie se zařízení restartuje.
Obnoví se dříve nastavené hodnoty.

10 Údržba

Čistěte zařízení měkkým, čistým, suchým hadříkem, který nepouští vlákna.

11 Obnovení továrního nastavení

Obnovení továrního nastavení obnoví výchozí nastavení pokojové ovládací jednotky. Párování pokojové ovládací jednotky se základnovou stanicí se zruší. Pro současné obnovení továrního nastavení několika naučených pokojových ovládacích jednotek je třeba provést obnovení továrního nastavení na základnové stanici.

V případě potřeby je pak nutné provést znovu párování pro pokojovou ovládací jednotku, jejíž párování bylo zrušeno. Informace o tomto postupu naleznete v návodu k instalaci základnové stanice Alpha Smartware.

1. ◯ Stisknutí a podržení > 3 s
   ⇨ otevře se nastavení.
2. 〈 〉 Stisknutím tohoto tlačítka přejdete do nabídky **rAL** (Resetovat vše).
3. ◯ Stisknutím tohoto tlačítka lze potvrdit výběr.
4. 〈 〉 Stisknutím tohoto tlačítka lze přejít na položku nabídky **YES**.
5. ◯ Stisknutí a podržení > 3 s
   ⇨ Spustí se proces resetování. Na displeji se zobrazí potvrzení **rAL** (Resetovat vše).

Obnovení továrního nastavení v cloudovém režimu nemá vliv na odhlášení pokojových ovládacích jednotek v aplikaci Alpha Smart. Zařízení je třeba v aplikaci Alpha Smart odebrat ručně.

12 Odstavení z provozu

1. Obnovte tovární nastavení.
   Obnovení továrního nastavení [strana 67]
2. Demontáž se provádí podle popisu v kapitole Montáž, ale v opačném pořadí.
   Montáž [strana 64]
3. Odeberte zařízení z aplikace.
   Odebrání zařízení z aplikace [strana 66]

13 Likvidace



Poznámky k ochraně životního prostředí a ochraně údajů

Koncoví uživatelé jsou povinni likvidovat vysloužilá elektrická a elektronická zařízení odděleně od netříděného komunálního odpadu, a nikoliv společně s domovním odpadem. Na tuto povinnost upozorňuje označení „přeškrtnutého koše“. Pro odevzdání spotřebičů jsou k dispozici bezplatné obecní sběrné dvory a další sběrná místa pro recyklaci spotřebičů.

Distributoři elektrických a elektronických zařízení a distributoři potravin jsou povinni bezplatně odebírat odpadní zařízení za podmínek uvedených v § 17, odst. 1 a 2 německého zákona ElektroG.

Pokud vysloužilé zařízení obsahuje osobní údaje, je koncový uživatel odpovědný za jejich vymazání před odevzdáním.

Koncoví uživatelé jsou povinni vyjmout z vysloužilého spotřebiče použité baterie a akumulátory, které nejsou jeho neoddělitelnou součástí, a rovněž žárovky či zářivky, které lze ze starého spotřebiče vyjmout, aniž by došlo k jejich zničení, a před odevzdáním je odevzdat do tříděného odpadu. To neplatí, pokud se staré spotřebiče odevzdávají k recyklaci.

Obsah

O tomto návode **69**
1.1 Symboly 69
2 Bezpečnosť **69**
2.1 Použitie v súlade s určeným účelom 69
2.2 Kvalifikácia odborného personálu 69
2.3 Všeobecné bezpečnostné upozornenia 70
3 Fungovanie **70**
4 Prehľad zariadenia **70**
5 Montáž **70**
5.1 Montáž pomocou skrutiek 70
5.2 Montáž pomocou lepiacich pásikov 70
5.3 Technické údaje 71
6 Prvky displeja **71**
7 Uvedenie do prevádzky **71**
7.1 Párovanie zariadení 72
7.2 Registrácia zariadení (režim cloudu) 72
7.3 Odstránenie zariadení z aplikácie 72
8 Opis fungovania **72**
8.1 Podlahový snímač 73
9 Výmena batérií **73**
10 Údržba **73**
11 Obnovenie výrobných nastavení **73**
12 Vyradenie z prevádzky **73**
13 Likvidácia **74**

1 O tomto návode

Pred uvedením zariadenia do prevádzky si úplne a dôkladne prečítajte tento dokument. Dokument uschovajte a odovzdajte ďalším používateľom.

Ďalšie informácie o produktoch Alpha Smartware nájdete na adrese: https://asw.faqdoc.info

Tento dokument sa vzťahuje na LED izbový termostat Alpha Smartware.

Priložený alebo vytlačený QR kód sa okrem iného používa vtedy, keď je potrebné uviesť sériové číslo pri kontaktovaní servisu a podpory a pri registrovaní zariadení v aplikácii Alpha Smart. Uschovajte ho na bezpečnom mieste a majte v takýchto prípadoch po ruke príslušný kód zariadenia.

1.1 Symboly

V tomto návode sa používajú nasledujúce symboly:

Označuje dôležité alebo užitočné informácie

OPATRNE

Opis povahy a zdroja nebezpečenstva

Postup, ako mu predchádzať.

✓ Podmienka

1. Manipulačný krok

⇨ Priebežný výsledok

⇨ Výsledok

– Zoznam bez pevného poradia

2 Bezpečnosť

Je potrebné dodržiavať všetky bezpečnostné upozornenia uvedené v tomto dokumente, aby sa predišlo nehodám s následkom zranenia osôb a škôd na majetku. Za zranenia osôb alebo škody na majetku spôsobené nesprávnou manipuláciou alebo nedodržaním bezpečnostných upozornení nenesieme žiadnu zodpovednosť. V takýchto prípadoch sú všetky záručné nároky neplatné. Za následné škody sa nepreberá žiadna zodpovednosť.

2.1 Použitie v súlade s určeným účelom

Akékoľvek iné použitie, úpravy a modifikácie sú výslovne zakázané. Použitie v rozpore s určeným účelom vedie k nebezpečenstvám, za ktoré výrobca nezodpovedá, a k strate záruky a vylúčeniu zodpovednosti.

Zariadenie je súčasťou systému Alpha Smart a používa sa na tieto účely:

– Inštalácia v prostredí podobnom bytu
– Zaznamenávanie aktuálnej teploty (izbovej teploty) a vlhkosti vzduchu
– Nastavenie cieľovej teploty (komfortnej teploty)
– Bezdrôtová komunikácia v sieti Alpha Smartware

2.2 Kvalifikácia odborného personálu

Montáž a uvedenie zariadenia do prevádzky si vyžaduje základné mechanické a elektrické znalosti, ako aj znalosti súvisiacich technických pojmov. V záujme zaistenia bezpečnosti prevádzky môže tieto činnosti vykonávať len vyškolený, inštruovaný a autorizovaný odborník poučený v oblasti technickej bezpečnosti alebo zaškolená osoba pod dohľadom odborníka.

Odborník je osoba, ktorá je schopná posúdiť pridelené práce, rozpoznať potenciálne nebezpečenstvá a prijať vhodné bezpečnostné opatrenia na základe svojho odborného vzdelania, vedomostí a skúseností, ako aj znalostí príslušných ustanovení. Odborník musí dodržiavať príslušné odborné predpisy.

2.3 Všeobecné bezpečnostné upozornenia

- Zariadenie používajte len vtedy, ak je v bezchybnom technickom stave.
- Zabezpečte, aby sa zariadenie nedostalo do rúk deťom.
- Zariadenie používajte len v rozsahu výkonu a v podmienkach prostredia uvedených v technických údajoch. ⇨ Preťaženie môže zariadenie poškodiť a viesť k požiaru alebo úrazu elektrickým prúdom.
- Zabezpečte, aby zariadenie nebolo vystavené vlhkosti, vibráciám, trvalému slnečnému alebo tepelnému žiareniu, chladu alebo mechanickému zaťaženiu.

3 Fungovanie

Izbový termostat zaznamenáva izbovú teplotu a vlhkosť vzduchu v používanej vykurovacej zóne a reguluje ich prostredníctvom základnej stanice na podlahové vykurovanie. Nastavenia sa vykonávajú pomocou dotykových ovládacích tlačidiel a displeja. Parametre špecifické pre miestnosť a systém sa konfigurujú v aplikácii Alpha Smart.

V kombinácii so základnou stanicou Premium možno pomocou voliteľnej pripojovacej súpravy aktivovať aj ďalšie funkcie, napr. snímač rosného bodu, podlahový snímač, izbový snímač.

Komunikácia s ostatnými účastníkmi prebieha prostredníctvom rádiového protokolu cSP-L. Keďže rádiový prenos sa technicky nerealizuje na výhradnej prenosovej dráhe, nemožno vylúčiť rušenie. Príklady rušivých vplyvov sú: spínacie procesy, elektromotory, chybné elektrospotrebiče.

4 Prehľad zariadenia

⇗ Pozri (A) [strana 2].

A Izbový termostat
B Montážna základňa
C Displej s indikátormi funkcií
D Dotykové ovládacie tlačidlá

〈 〉 Zmena výberu

◯ Systémové tlačidlo:
Krátke stlačenie (< 1 s) na potvrdenie výberu
Dlhé stlačenie (> 3 s) na aktivovanie zvolenej funkcie

5 Montáž

⇗ Pozri (B) [strana 2].

5.1 Montáž pomocou skrutiek

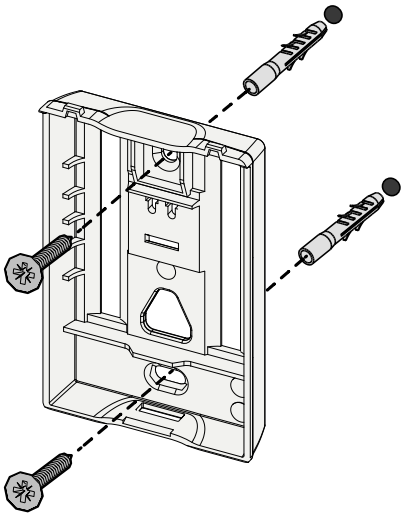

1. Vyberte vhodnú montážnu pozíciu
2. Uistite sa, že montážnou pozíciou nevedú žiadne káble
3. Odpojte zariadenie od montážnej základne pomocou vhodného skrutkovača
4. Vyrovnajte montážnu základňu vodorovne k stene
5. Naznačte dva protiľahlé otvory pomocou montážnej základne

Drevené steny: Skrutky hneď naskrutkujte, v prípade potreby predvŕtajte otvory vrtákom do dreva (1,5 mm)
Kamenné steny: vrtákom do muriva vyvŕtajte predznačené 5 mm otvory, vložte rozperky

6. Montážnu základňu namontujte pomocou vhodných skrutiek
7. Umiestnite zariadenie na montážnu základňu tak, aby zapadlo do svoriek

5.2 Montáž pomocou lepiacich pásikov

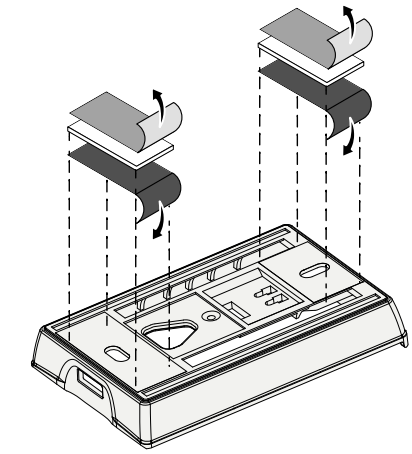

V závislosti od podkladu možno montáž vykonať pomocou obojstranných lepiacich pásikov. Montáž je možné realizovať na rôznych podkladoch, ako je napr. murivo, nábytok, dlažba alebo sklo.

Pri montáži pomocou lepiacich pásikov musí byť povrch v mieste montáže hladký, rovný, nepoškodený, čistý, zbavený mastnoty a rozpúšťadiel. Použite vhodné lepiace pásiky.

1. Vyberte vhodnú montážnu pozíciu
2. Odstráňte ochrannú fóliu z jednej strany lepiaceho pásika
3. Pripevnite lepiace pásiky na zadnú stranu montážnej základne
4. Odstráňte ochrannú fóliu z druhej strany lepiaceho pásika
5. Vyrovnajte zariadenie do preferovanej vodorovnej pozície a pevne ho pritlačte

5.3 Technické údaje

Typ	RLDS 61071-N6	**Prevádzkové napätie**	3 V DC
Rozmery	86 × 58 × 20,6 mm	**Typ batérie**	2× 1,5 V LR06/AA (Mignon), alkalické
Hmotnosť	183 g	**Rádiová frekvencia**	pásmo SRD 868,3 a 869,525 MHz
Okolitá teplota	0 … 50 °C	**Typ. dosah voľného rádiového poľa**	270 m
Okolitá vlhkosť	5 ... 80 %, bez kondenzácie	**Max. prenosový výkon**	≤ 25 mW
Teplota skladovania	-10 … 50 °C	**Stupeň krytia**	IP20

Maximálny možný rádiový dosah v budovách závisí od individuálnych faktorov prostredia na mieste. Skutočný rádiový dosah sa môže výrazne líšiť od dosahu voľného rádiového poľa.

6 Prvky displeja

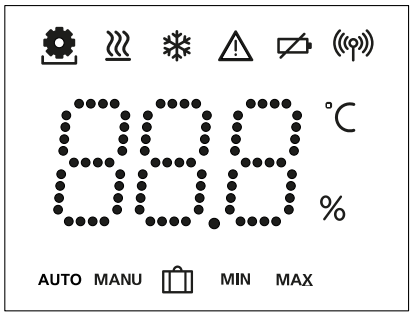

	Parametrizácia aktívna*	°C	Teplota
	Aktívny režim vykurovania**	%	Relatívna vlhkosť vzduchu***
	Režim chladenia* ** Svietenie: aktívny Blikanie (pomalý): aktívna kondenzácia	MAX	Obmedzenie teploty Maximálna teplota*
	Dôležité upozornenie, chybná funkcia	MIN	Obmedzenie teploty Minimálna teplota*
	Vybitá batéria		Aktívna funkcia dovolenky Nastavenia len cez aplikáciu Alpha Smart
	Stav rádiového pripojenia Stále zapnutie: aktívny Blikanie: rušenie signálu (< 180 min)	MANU	Manuálny režim Možný bez pripojenia do cloudu, samostatná prevádzka
	Rušenie rádiového pripojenia Blikanie: Rušenie signálu (≥ 180 min)	AUTO	Automatický režim Vytváranie vykurovacích/chladiacich profilov* len v aplikácii Alpha Smart

* *Len Alpha Smartware Premium*

** *Symbol sa NEZOBRAZÍ, ak je základná stanica v režime Vykurovanie/chladenie A na izbovom termostate je nastavený parameter Zablokovanie vykurovania/chladenia*

*** *Viditeľné len v menu ovládania odvlhčovača*

7 Uvedenie do prevádzky

Požiadavky na používanie

Spárovanie LED izbového termostatu a základnej stanice Alpha Smartware Standard:

– Základná stanica s firmvérom verzie 2.10 alebo novším

Spárovanie LED izbového termostatu a základnej stanice Alpha Smartware Premium:

– Izbové termostaty s firmvérom verzie 3.00 alebo novším

⇗ Informácie o tomto procese nájdete v návode na inštaláciu základnej stanice Alpha Smartware.

Prevádzka systému Alpha Smart v cloude Alpha Smart:

– Alpha Smartware IoT Gateway

Alpha Smartware IoT Gateway umožňuje nastavenie a ovládanie systému pomocou aplikácie Alpha Smart a je základným predpokladom na pripojenie komponentov Alpha Smartware do cloudu Alpha Smart.

V okruhu 50 m sa môže používať maximálne 50 zariadení Alpha Smartware. Vyšší počet je technicky možný, ale v súčasnosti nie je overený.

7.1 Párovanie zariadení

Aby bolo možné používať zariadenie na ovládanie vykurovacej zóny, musí sa najprv spárovať so základnou stanicou Alpha Smartware. Informácie o tomto procese nájdete v príručke na rýchlu inštaláciu a v návode na inštaláciu základnej stanice Alpha Smartware.

7.2 Registrácia zariadení (režim cloudu)

Požiadavky na používanie

- Alpha Smartware IoT Gateway
- Aplikácia Alpha Smart
- V aplikácii Alpha Smart je vytvorený používateľský účet
- Existujúce pripojenie k sieti Wi-Fi v rádiovom dosahu

Aplikácia Alpha Smart

Ak chcete zariadenie používať v cloude Alpha Smart, je potrebné použiť aplikáciu Alpha Smart (stiahnite si ju pomocou QR kódu).

Zariadenia Alpha Smartware sú zapojené do jedného systému. Ak chcete do tohto systému integrovať nové zariadenia, musíte ich najprv zaregistrovať v cloude Alpha Smart.

1. Spustite aplikáciu Alpha Smart v koncovom zariadení
2. V menu vyberte položku **Geräte (Zariadenia)**
3. Pridajte / zaregistrujte zariadenie pomocou (+)
4. Naskenujte QR kód alebo vyberte zariadenie manuálne
5. Ak chcete pridať ďalšie zariadenia, postupujte podľa pokynov v aplikácii Alpha Smart

7.3 Odstránenie zariadení z aplikácie

1. Vyberte zariadenie v aplikácii
2. Otvorte možnosti zariadenia pomocou ⋮ (v aplikácii vpravo hore)
3. Vymažte zariadenie
   ⇨ Odstránenie zariadenia z aplikácie vedie k „zrušeniu registrácie“. Zariadenie môžete v aplikácii znova zaregistrovať.

8 Opis fungovania

Zobrazujú sa len položky menu, ktoré umožňujú logickú prevádzku zariadenia s existujúcimi nastaveniami. Všetky ostatné položky menu sú skryté, kým sa nevykoná nastavenie.

Pomocou ovládacích tlačidiel 〈 ○ 〉 na prednej strane zariadenia možno spustiť rôzne úrovne menu. Aplikácia Alpha Smart ponúka ďalšie funkcie ovládania.

Stlačením a podržaním tlačidla ○ na > 3 s otvoríte úroveň menu. Potom prechádzajte príkazmi v menu pomocou 〈 〉.

PAr	**Parametrizácia**
PAi	**Pair** Spárovanie izbového termostatu so základnou stanicou/naprogramovanie na vykurovaciu zónu
H_C	**Heat / Cool** Výber prevádzkového režimu vykurovania/ chladenia
tEP	**Teplota** Nastavenia podlahového snímača ⇗ Kap. **8.1 Podlahový snímačsnímač**
Lo	**low** Špecifikácia minimálnej teploty (18 °C ... 28 °C) – 1,0 ... 6,0 (prírastok: 0,2) – oFF: deaktivované (**predvolené**)
HIG	**HIGH** Špecifikácia maximálnej teploty (30 °C ... 40 °C) – 7,0 ... 12,0 (prírastok: 0,2) – oFF: deaktivované (**predvolené**)
dry	**Prahová hodnota odvlhčovača** 50 ... 80 %
rAL	**reset ALL** Obnovenie výrobných nastavení
SOF	**State of Firmware** Zobrazenie verzie firmvéru spárovaných zariadení: – Hodnota 1: verzia firmvéru izbového termostatu – Hodnota 2: verzia firmvéru základnej stanice
SIG	**Signal** Zobrazenie intenzity prijímaného signálu v [%] medzi izbovým termostatom a základnou stanicou
bAC	**back** Návrat do úvodného menu (Home)
UP	**Update** Proces aktualizácie aktívny
Loc	**Lock** Zámok ovládania (aktivácia/deaktivácia len cez aplikáciu Alpha Smart)
- - -	**Teplota mimo rozsahu zobrazenia** Prekročenie aktuálnej teploty spolu s: ⚠ ≋ Nedosiahnutie aktuálnej teploty spolu s: ⚠ ❄
Err	**Error, servis** Nebol rozpoznaný žiadny spúšťací firmvér, kontaktujte servis

Error, teplota
Zistená chyba snímača, spolu s:

Obmedzenie cieľovej teploty (min./max.) prebieha v aplikácii Alpha Smart:
- 5 … 30
- 0: deaktivované (**predvolené**)

8.1 Podlahový snímač

Montáž voliteľnej pripojovacej súpravy ponúka nasledujúce možnosti:
- Inštalácia ako podlahový snímač
- Inštalácia ako izbový snímač
- Inštalácia snímača rosného bodu

Pozri See **User information Connection set with external sensor for Alpha Smartware room control unit (AT 61201-N)**

Nastaviteľné hodnoty podlahového snímača:

Nastaviteľná hodnota	Teplota [°C]	Nastaviteľná hodnota	Teplota [°C]	Nastaviteľná hodnota	Teplota [°C]	Nastaviteľná hodnota	Teplota [°C]
1,0	18,0	3,6	23,2	7,0	30,0	9,6	35,2
1,2	18,4	3,8	23,6	7,2	30,4	9,8	35,6
1,4	18,8	4,0	24,0	7,4	30,8	10,0	36,0
1,6	19,2	4,2	24,4	7,6	31,2	10,2	36,4
1,8	19,6	4,4	24,8	7,8	31,6	10,4	36,8
2,0	20,0	4,6	25,2	8,0	32,0	10,6	37,2
2,2	20,4	4,8	25,6	8,2	32,4	10,8	37,6
2,4	20,8	5,0	26,0	8,4	32,8	11,0	38,0
2,6	21,2	5,2	26,4	8,6	33,2	11,2	38,4
2,8	21,6	5,4	26,8	8,8	33,6	11,4	38,8
3,0	22,0	5,6	27,2	9,0	34,0	11,6	39,2
3,2	22,4	5,8	27,6	9,2	34,4	11,8	39,6
3,4	22,8	6,0	28,0	9,4	34,8	12,0	40,0

Skutočná povrchová teplota sa môže v závislosti od konštrukcie výrazne líšiť od nastavenej teploty podlahy.

9 Výmena batérií

Pozri (C) [strana 2].

OPATRNE

Nebezpečenstvo výbuchu v dôsledku nesprávnej výmeny

Nesprávne použité batérie môžu explodovať a poškodiť zariadenie alebo zraniť používateľa.
- Batérie vymieňajte len za rovnaký alebo ekvivalentný typ
- Nepoužívajte nabíjateľné batérie (akumulátory)
- Batérie nikdy nenabíjajte
- Batérie nevhadzujte do ohňa ani ich nevystavujte nadmernému teplu
- Batérie neskratujte

VAROVANIE

Ohrozenie života prehltnutím

Riziko, že malé deti prehltnú batérie.
- Pri výmene batérie nenechávajte zariadenie bez dozoru

Po výmene batérie sa zariadenie reštartuje.
Obnovia sa predtým nastavené hodnoty.

10 Údržba

Zariadenie čistite mäkkou, čistou a suchou handričkou, ktorá nepúšťa vlákna.

11 Obnovenie výrobných nastavení

Obnovenie výrobných nastavení obnoví predvolené nastavenia izbového termostatu. Spárovanie izbového termostatu a základnej stanice sa zruší. Na súčasné obnovenie výrobných nastavení viacerých naprogramovaných izbových termostatov je potrebné obnoviť výrobné nastavenia na základnej stanici.

V prípade potreby sa musí proces párovania pre izbový termostat, ktorého spárovanie bolo zrušené, vykonať znova. Informácie o tomto procese nájdete v návode na inštaláciu základnej stanice Alpha Smartware.

1. ◯ podržte stlačené > 3 sekundy
   ⇨ Otvoria sa nastavenia
2. Stlačte 〈 〉, aby ste prešli do menu **rAL** (Reset all)
3. Stlačením ◯ stlačte, aby ste potvrdili výber
4. Stlačením 〈 〉prejdite do položky menu **YES**
5. ◯ podržte stlačené > 3 sekundy
   ⇨ Spustí sa proces resetovania. Na displeji sa zobrazí potvrdenie **rAL** (Reset all).

Obnovenie výrobných nastavení v režime cloudu nemá vplyv na odhlásenie izbových termostatov v aplikácii Alpha Smart. Zariadenia sa musia vymazať manuálne v aplikácii Alpha Smart.

12 Vyradenie z prevádzky

1. Obnovenie výrobných nastavení
   Obnovenie výrobných nastavení [strana 73]
2. Demontáž sa vykonáva podľa opisu v kapitole Montáž, ale v opačnom poradí.
   Montáž [strana 70]
3. Zariadenie odstráňte z aplikácie
   Odstránenie zariadení z aplikácie [strana 72]

13 Likvidácia



Informácie o ochrane životného prostredia a údajov

Koneční používatelia sú povinní likvidovať odpad z použitých elektrických a elektronických zariadení oddelene od netriedeného komunálneho odpadu, a nie spolu s odpadom z domácností. Symbol „preškrtnutého odpadkového koša“ označuje túto povinnosť. Na odovzdanie zariadení sú k dispozícii bezplatné komunálne zberné miesta, ako aj ďalšie odberné miesta na opätovné použitie zariadení.

Distribútori elektrických a elektronických zariadení a distribútori potravín sú povinní bezplatne prevziať použité zariadenia v súlade s podmienkami uvedenými v § 17 ods. 1 a 2 ElektroG.

Ak použité zariadenie obsahuje osobné údaje, koncový používateľ je zodpovedný za ich vymazanie pred odovzdaním.

Predtým, ako koncoví používatelia odovzdajú použité zariadenie, sú povinní oddeliť z neho opotrebované batérie a akumulátory, ktoré nie sú jeho pevnou súčasťou, tak, aby sa nezničili, a oddelene ich zlikvidovať. To platí aj pre svetelné zdroje, ktoré možno z použitého zariadenia vybrať bez toho, aby sa zničili. To neplatí, ak sa použité zariadenia odovzdávajú na opätovné použitie.

Tartalomjegyzék

1 Erről az útmutatóról 75
1.1 Szimbólumok 75
2 Biztonság 75
2.1 Rendeltetésszerű használat 75
2.2 A szakképzett személyzet képesítése 75
2.3 Általános biztonsági utasítások 76
3 Működési elv 76
4 A készülék áttekintése 76
5 Felszerelés 76
5.1 Felszerelés csavarokkal 76
5.2 Felszerelés ragasztószalaggal 76
5.3 Műszaki adatok 77
6 Kijelzőelemek 77
7 Üzembe helyezés 77
7.1 Készülékek párosítása 78
7.2 Készülékek regisztrálása (felhőalapú üzemmód) 78
7.3 Készülékek eltávolítása az alkalmazásból 78
8 A működés leírása 78
8.1 Padlóérzékelő 79
9 Elemcsere 79
10 Karbantartás 79
11 Visszaállítás gyári értékekre 79
12 Üzemen kívül helyezés 80
13 Ártalmatlanítás 80

1 Erről az útmutatóról

A készülék üzembe helyezése előtt olvassa végig figyelmesen ezt a dokumentumot. A dokumentumot meg kell őrizni, és tovább kell adni a későbbi felhasználóknak.

Az Alpha Smartware rendszerről további információk a következő weboldalon találhatók: https://asw.faqdoc.info

Ez a dokumentum a LED-es Alpha Smartware helyiségvezérlő egységre vonatkozik.

A mellékelt, ill. rányomott QR-kód többek között a sorozatszám megadására szolgál szerviz és támogatási szolgáltatások esetén, valamint a készülékek megigénylésére szolgál az Alpha Smart alkalmazásban. Kérjük, őrizze meg biztonságos helyen, és ilyen esetekben tartsa kéznél a mindenkori készülékkódot.

1.1 Szimbólumok

A következő szimbólumok használatosak ebben az útmutatóban:

Fontos vagy hasznos információt jelöl

VIGYÁZAT

A veszély jellegének és forrásának leírása

A megelőzés módja.

✓ Előfeltétel

1. Lépés

⇨ Részeredmény

⇨ Eredmény

– Fix sorrend nélküli felsorolás

2 Biztonság

A személyi sérülésekkel és anyagi károkkal járó balesetek elkerülése érdekében a jelen dokumentumban szereplő összes biztonsági utasítást be kell tartani. Nem vállalunk felelősséget a szakszerűtlen kezelés vagy a biztonsági utasítások be nem tartása miatt bekövetkező személyi sérülésekért vagy anyagi károkért. Ilyen esetekben minden jótállási igény érvényét veszti. A következményes károkért nem vállalunk felelősséget.

2.1 Rendeltetésszerű használat

Minden más felhasználás, módosítás és átalakítás kifejezetten tilos. A nem rendeltetésszerű használat egyrészt a jótállás és a felelősség kizárásához, másrészt olyan veszélyekhez vezet, amelyekért a gyártó nem vállal felelősséget.

A készülék az Alpha Smart rendszer része, és a következő célokra szolgál:

– telepítés lakásszerű környezetben
– a tényleges hőmérséklet (helyiség-hőmérséklet) és a páratartalom érzékelése
– a kívánt hőmérséklet (komfortos hőmérséklet) beállítása
– vezeték nélküli kommunikáció az Alpha Smartware hálózatban

2.2 A szakképzett személyzet képesítése

A készülék szereléséhez és üzembe helyezéshez alapvető mechanikai és elektromos ismeretek, valamint a kapcsolódó szakkifejezések ismerete szükséges. A megbízható működés érdekében ezeket a tevékenységeket csak képzett, betanított, biztonságtechnikai oktatásban részesített és arra felhatalmazott szakember vagy szakember felügyelete alatt álló, betanított személy végezheti el.

A szakképzett személy, olyan személy, aki szakmai képzése, ismeretei és tapasztalata, valamint a vonatkozó előírások ismerete alapján képes felmérni a rábízott munkát, felismerni a lehetséges veszélyeket, és megfelelő biztonsági intézkedéseket hozni. A szakembernek be kell tartania a vonatkozó szakmai szabályokat.

2.3 Általános biztonsági utasítások

- csak akkor használja a készüléket, ha az tökéletes műszaki állapotban van
- gondoskodjon arról, hogy a készülék ne kerüljön gyermekek kezébe
- a készüléket csak a „Műszaki adatok" című fejezetben megadott teljesítménytartományon belül és környezeti feltételek mellett használja
  ⇨ A túlterhelés károsíthatja a készüléket, és tüzet vagy elektromos balesetet okozhat.
- gondoskodjon arról, hogy a készülék ne legyen kitéve nedvesség, rezgés, állandó napfény vagy hő, hideg vagy mechanikai terhelés hatásának

3 Működési elv

A helyiségvezérlő egység rögzíti a helyiség-hőmérsékletet és a páratartalmat az alkalmazott fűtési zónában, és a padló hőmérsékletének szabályozásához a bázisállomáson keresztül szabályozza azokat. A beállítások a kezelőgombok megérintésével és a kijelző segítségével végezhetők el. Az Alpha Smart alkalmazás a helyiség- és rendszerspecifikus paraméterek konfigurálására szolgál.

Premium bázisállomással együtt használva az opcionális csatlakozókészlettel további funkciók – pl. harmatpontőr, padlóérzékelő, helyiségérzékelő – is megvalósíthatók.

A többi egységgel való kommunikáció a cSP-L rádióprotokollon keresztül történik. Mivel a rádióátvitel technikailag egy nem kizárólagos átviteli útvonalon valósul meg, nem zárható ki az interferencia. Példák interferenciára: kapcsolási műveletek, villanymotorok, hibás elektromos készülékek.

4 A készülék áttekintése

⇗ lásd (A) [2. oldal]

A Helyiségvezérlő egység
B Szerelőalap
C Kijelző működésjelzőkkel
D Érintőgombok

< > Váltás a kiválasztott funkciók között

◯ Rendszergomb:
megnyomás röviden (< 1 mp): a kiválasztás megerősítése
megnyomás hosszan (> 3 mp): a kiválasztott funkció végrehajtása

5 Felszerelés

⇗ lásd (B) [2. oldal]

5.1 Felszerelés csavarokkal

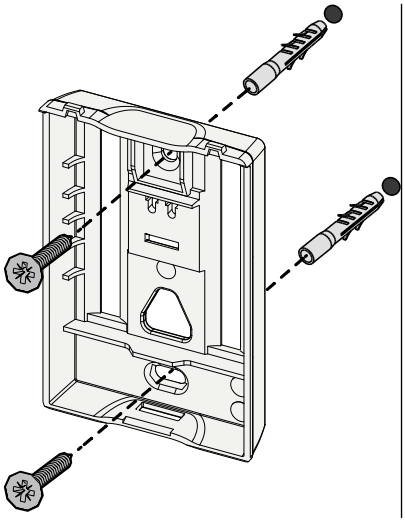

1. Válassza ki a megfelelő helyet a felszereléshez
2. Győződjön meg arról, hogy a felszerelés helyén nem futnak vezetékek
3. Megfelelő csavarhúzóval vegye le a készüléket a szerelőalapról
4. Igazítsa be a szerelőalapot vízszintesen a falon
5. A szerelőalap segítségével jelöljön ki két egymással szemben lévő furatot

Fából készült falak: csavarja be a csavarokat közvetlenül, szükség esetén fúrja elő azokat fafúróval (1,5 mm)
Kőfalak: fúrja elő a megjelölt furatokat 5 mm-es kőzetfúróval, helyezze be a tipliket

6. Megfelelő csavarokkal szerelje fel a szerelőalapot
7. Helyezze a készüléket a szerelőalapra, és pattintsa be a szorítófülekbe

5.2 Felszerelés ragasztószalaggal

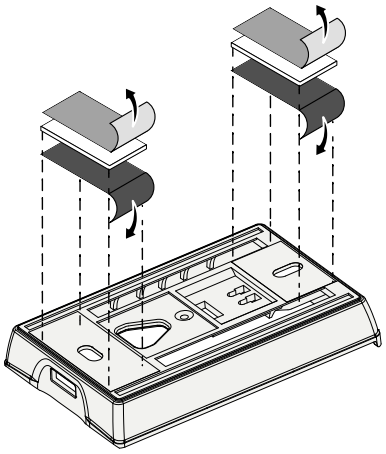

A hordozófelülettől függően a felszerelés kétoldalú ragasztószalaggal is elvégezhető. A készülék különböző hordozófelületekre, például falazatra, bútorokra, csempére vagy üvegre szerelhető fel.

Ragasztószalaggal történő felszerelés esetén a felszerelés helyén a hordozófelületnek simának, egyenletesnek, sérülésmentesnek, tisztának, zsír- és oldószermentesnek kell lennie. Használjon megfelelő ragasztószalagot.

1. Válassza ki a megfelelő helyet a felszereléshez
2. Távolítsa el a védőfóliát a ragasztószalag egyik oldaláról
3. Rögzítse a ragasztószalagot a szerelőalap hátuljára
4. Távolítsa el a védőfóliát a ragasztószalag másik oldaláról
5. Igazítsa be a készüléket vízszintesen a kívánt pozícióba, és nyomja rá erősen a felületre

5.3 Műszaki adatok

Típus	RLDS 61071-N6	**Üzemi feszültség**	3 V DC
Méret	86 × 58 × 20,6 mm	**Elemtípus**	2 db 1,5 V LR06/AA (Mignon) alkáli
Súly	183 g	**Rádiófrekvencia**	868,3 és 869,525 MHz kis hatótávolságú sáv
Környezeti hőmérséklet	0 … 50 °C	**Jell. szabadtéri rádió-hatótávolság**	270 m
Környezeti páratartalom	5 … 80%, nem lecsapódó	**Max. adóteljesítmény**	≤ 25 mW
Tárolási hőmérséklet	-10 … 50 °C	**Védettségi fokozat**	IP20

Az épületen belüli maximális rádió-hatótávolság a helyszín egyedi környezeti tényezőitől függ. A tényleges rádió-hatótávolság nagymértékben eltérhet a szabadtéri rádió-hatótávolságtól.

6 Kijelzőelemek

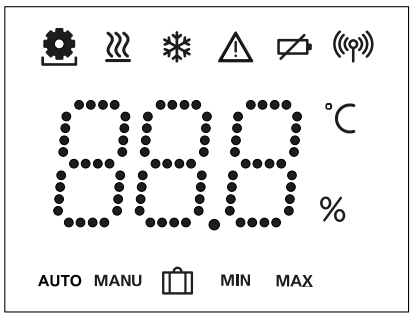

	Aktív a paraméterezés*	°C	**Hőmérséklet**
	Aktív a fűtési üzemmód**	%	**Relatív páratartalom*****
	Hűtési üzemmód* ** világít: aktív villog (lassan): aktív a kondenzáció	MAX	**Hőmérséklet-határolás, maximális hőmérséklet***
	Fontos figyelmeztetés, hibás működés	MIN	**Hőmérséklet-határolás, minimális hőmérséklet***
	Gyenge az elem		**Aktív a nyaralási funkció**csak az Alpha Smart alkalmazással végezhetők el beállítások
	Rádiókapcsolat állapota Folyamatosan világít: aktív Villog: Jelzavar (< 180 min)	MANU	**Kézi üzemmód** felhőkapcsolat nélkül használható, önálló üzem
	Hibás rádiókapcsolat Villog: Jelzavar (≥ 180 perc)	AUTO	**Automata üzemmód** Fűtési profilok / hűtési profilok* létrehozása csak az Alpha Smart alkalmazással lehetséges

* *csak Alpha Smartware Premium esetén*

** *A szimbólum NEM jelenik meg, ha a bázisállomás fűtés/hűtés üzemmódban van, ÉS a helyiségvezérlő egységen be van állítva a „Fűtés/hűtés zárolása" paraméter*

*** *Csak a „Párátlanítóvezérlés" menüben látható*

7 Üzembe helyezés

A használat előfeltételei

A LED-es helyiségvezérlő egység és az Alpha Smartware standard bázisállomás párosítása:

– 2.10 vagy újabb firmware-verziós bázisállomás

A LED-es helyiségvezérlő egység és az Alpha Smartware Prémium bázisállomás párosítása:

– 3.00 vagy újabb firmware-verziós helyiségvezérlő egységek

⇗ Az eljárással kapcsolatos információk az Alpha Smartware bázisállomás beszerelési útmutatójában találhatók meg.

Az Alpha Smart rendszer használata az Alpha Smart Cloud szolgáltatással:

– Alpha Smartware IoT Gateway

Az Alpha Smartware IoT Gateway lehetővé teszi a rendszer Alpha Smart alkalmazással történő beállítását és vezérlését, továbbá az Alpha Smartware részegységek Alpha Smart Cloud szolgáltatáshoz való csatlakoztatásának alapvető feltétele.

Legfeljebb 50 db Alpha Smartware készülék használható 50 m-es körzetben. Ennél nagyobb rendszer műszakilag lehetséges, de jelenleg nem validált.

7.1 Készülékek párosítása

Ahhoz, hogy a készüléket az adott fűtési zóna vezérlésére használhassa, először párosítani kell azt az Alpha Smartware bázisállomással. Az eljárással kapcsolatos információk az Alpha Smartware bázisállomás gyors telepítési útmutatójában és beszerelési útmutatójában találhatók meg.

7.2 Készülékek regisztrálása (felhőalapú üzemmód)

A használat előfeltételei

- Alpha Smartware IoT Gateway
- Alpha Smart alkalmazás
- Létrehoztak egy felhasználói fiókot az Alpha Smart alkalmazásban
- Meglévő kapcsolat valamely, rádió-hatótávolságon belüli Wi-Fi-hálózattal

Alpha Smart alkalmazás

A készülék Alpha Smart Cloud szolgáltatással való használatához az Alpha Smart alkalmazás használata szükséges (letöltés a QR-kód segítségével).

Az Alpha Smartware készülékek rendszerbe kapcsolhatók. Új készülékek rendszerbe történő integrálásához előbb regisztrálni kell azokat az Alpha Smart Cloud szolgáltatásban.

1. Indítsa el az Alpha Smart alkalmazást a végkészüléken
2. Válassza ki a menüben a **Készülékek** menüpontot
3. Adja hozzá / igényelje meg a készüléket a (+) megnyomásával
4. Olvassa le a QR-kódot, vagy válassza ki manuálisan a készüléket
5. További készülékek hozzáadásához kövesse az Alpha Smart alkalmazás utasításait

7.3 Készülékek eltávolítása az alkalmazásból

1. Válassza ki a készüléket az alkalmazásban
2. Nyissa meg a készülékbeállításokat (az alkalmazás jobb felső sarkában) található ⋮ szimbólumra kattintva
3. Törölje a készüléket

⇨ A készülék alkalmazásból való eltávolításának eredménye az arról való „Lemondás". A készülék ezután újra regisztrálható („megigényelhető") az alkalmazásban.

8 A működés leírása

Csak azok a menüpontok jelennek meg, amelyek lehetővé teszik a készülék logikus működését a meglévő beállításokkal. Az összes többi menüpont a módosításig el van rejtve.

A készülék előlapján található 〈 ○ 〉 kezelőgombokkal különböző menüszintek érhetők el. Az Alpha Smart alkalmazás további kezelési funkciókat kínál.

A menüszint megnyitásához tartsa lenyomva a ○ gombot > 3 másodpercig. Ezután navigáljon a menüparancsok között a 〈 〉 gombokkal.

PAr	**Paraméterezés**
PAi	**Pair** A helyiségvezérlő egység párosítása a bázisállomással / betanítása a fűtési zónához
H_C	**Heat / Cool** Fűtés/hűtés üzemmód kiválasztása
FLP	**Temperature** A padlóérzékelő beállításai ⇗ **8.1 PadlóérzékelőPadlóérzékelő** fejezet
Lo	**Low** Előírt minimális hőmérséklet (18 °C ... 28 °C) – 1,0 ... 6,0 (lépésköz: 0,2) – oFF: kikapcsolva (**alapértelmezett)**
H IG	**HIGH** Előírt maximális hőmérséklet (30 °C ... 40 °C) – 7,0 ... 12,0 (lépésköz: 0,2) – oFF: kikapcsolva (**alapértelmezett)**
dry	**A párátlanító küszöbértéke** 50 ... 80%
rAL	**reset ALL** Gyári értékekre való visszaállítás végrehajtása
SoF	**State of Firmware** A párosított készülékek firmware-verziójának megjelenítése: – 1. érték: a helyiségvezérlő egység firmware-verziója – 2. érték: a bázisállomás firmware-verziója
SIG	**Signal** A fogadott jel erőssége [%] a helyiségvezérlő egység és a bázisállomás között
bAC	**back** Vissza a főmenübe (kezdőlap)
UP	**Update** Aktív a frissítési folyamat
LoC	**Lock** Működési zár (csak az Alpha Smart alkalmazással engedélyezhető / tiltható le)

---- ---- ----	**Hőmérséklet a kijelzési tartományon kívül** Tényleges hőmérséklet határa feletti érték, a következő kijelzések is megjelennek: Tényleges hőmérséklet határa alatti érték, a következő kijelzések is megjelennek:
Er S	**Error, Service** Nem észlelhető rendszerindító firmware, forduljon a szervizhez
Er t	**Error, Temperature** Érzékelőhibát észlelt a készülék, a következő kijelzések is megjelennek:

A kívánt hőmérséklet korlátozása (min./max.) az Alpha Smart alkalmazásban végezhető el:

- 5 ... 30
- 0: kikapcsolva (**alapértelmezett**)

8.1 Padlóérzékelő

Az opcionális csatlakozókészlet beszerelése a következő lehetőségeket kínálja:

- beszerelés padlóérzékelőként
- beszerelés helyiségérzékelőként
- harmatpontőr beszerelése

⇗ lásd **User information Connection set with external sensor for Alpha Smartware room control unit (AT 61201-N)**

A padlóérzékelő beállítható értékei:

Beállítható érték	Hőmérséklet [°C]	Beállítható érték	Hőmérséklet [°C]	Beállítható érték	Hőmérséklet [°C]	Beállítható érték	Hőmérséklet [°C]
1,0	18,0	3,6	23,2	7,0	30,0	9,6	35,2
1,2	18,4	3,8	23,6	7,2	30,4	9,8	35,6
1,4	18,8	4,0	24,0	7,4	30,8	10,0	36,0
1,6	19,2	4,2	24,4	7,6	31,2	10,2	36,4
1,8	19,6	4,4	24,8	7,8	31,6	10,4	36,8
2,0	20,0	4,6	25,2	8,0	32,0	10,6	37,2
2,2	20,4	4,8	25,6	8,2	32,4	10,8	37,6
2,4	20,8	5,0	26,0	8,4	32,8	11,0	38,0
2,6	21,2	5,2	26,4	8,6	33,2	11,2	38,4
2,8	21,6	5,4	26,8	8,8	33,6	11,4	38,8
3,0	22,0	5,6	27,2	9,0	34,0	11,6	39,2
3,2	22,4	5,8	27,6	9,2	34,4	11,8	39,6
3,4	22,8	6,0	28,0	9,4	34,8	12,0	40,0

Az építménytől függően a tényleges felületi hőmérséklet jelentősen eltérhet a beállított padlóhőmérséklettől.

9 Elemcsere

⇗ lásd (C) [2. oldal]

VIGYÁZAT

Robbanásveszély nem szakszerű csere miatt

A nem szakszerűen használt elemek felrobbanhatnak, és károsíthatják a készüléket, vagy megsebesíthetik a felhasználót.

- csak azonos vagy azzal egyenértékű típusú elemekre cserélje le az elemeket
- ne használjon újratölthető elemeket (akkukat)
- soha ne töltse fel az elemeket
- ne dobja az elemeket tűzbe, és ne tegye ki azokat túlzott hőnek
- ne zárja rövidre az elemeket

FIGYELMEZTETÉS

Életveszély lenyelés miatt

A kisgyermekek lenyelhetik az elemeket.

- elemcsere közben ne hagyja felügyelet nélkül a készüléket

Az elemcsere után a készülék újraindul.
A korábban beállított értékek visszaállnak.

10 Karbantartás

A készüléket puha, tiszta, száraz és szöszmentes ruhával tisztítsa.

11 Visszaállítás gyári értékekre

A visszaállítás gyári értékekre visszaállítja a helyiségvezérlő egységet az alapértelmezett beállításokra. A helyiségvezérlő egység és a bázisállomás párosítása törlődik. Több betanított helyiségvezérlő egység egyidejű, gyári értékekre való visszaállításához a bázisállomáson kell elvégezni a gyári értékekre való visszaállítást.

Ezután szükség esetén újra el kell végezni a párosítási folyamatot az olyan helyiségvezérlő egységeknél, amelyeknek törlődött a párosítása. Az eljárással kapcsolatos információk az Alpha Smartware bázisállomás beszerelési útmutatójában találhatók meg.

1. ◯ gomb nyomva tartása > 3 mp-ig
   ⇨ megnyílik a Beállítások menü
2. 〈 〉 gomb megnyomása, belépés az **rAL** (Reset all) menübe
3. ◯ gomb megnyomása a kiválasztás megerősítéséhez
4. 〈 〉 gombok megnyomása a **YES** menüpontra lépéshez
5. ◯ gomb nyomva tartása > 3 mp-ig
   ⇨ Elindul a visszaállítási folyamat. A kijelzőn megjelenik az **rAL** (Reset all) megerősítése.

Felhőalapú üzem esetén a gyári értékekre való visszaállítás nincs hatással a helyiségvezérlő egységek Alpha Smart alkalmazásban való törlésére. A készülékeket manuálisan kell törölni az Alpha Smart alkalmazásban.

12 Üzemen kívül helyezés

1. A gyári állapot visszaállítása
   Visszaállítás gyári értékekre [79. oldal]
2. A leszerelést a „Felszerelés" fejezetben leírtak szerint kell elvégezni, csak fordított sorrendben.
   Felszerelés [76. oldal]
3. A készülék eltávolítása az alkalmazásból
   Készülékek eltávolítása az alkalmazásból [78. oldal]

13 Ártalmatlanítás

Környezetvédelemmel és adatvédelemmel kapcsolatos megjegyzések

A végfelhasználók kötelesek az elektromos és elektronikus berendezések hulladékát a nem szelektált települési hulladéktól elkülönítve, és nem a háztartási hulladékkal együtt ártalmatlanítani. Az „áthúzott hulladékgyűjtő" ábrájával ellátott címkézés ezt a kötelezettséget jelzi. A készülékek visszavételére ingyenes kommunális gyűjtőhelyek, valamint adott esetben egyéb, a készülékek újrahasznosításával foglalkozó átvételi helyek állnak rendelkezésre.

Az elektromos és elektronikus berendezések forgalmazói, valamint az élelmiszeripari termékek forgalmazói az elektromos és elektronikus berendezésekről szóló német törvény (ElektroG) 17. § (1) és (2) bekezdésében meghatározott feltételek mellett kötelesek a hulladékká vált berendezéseket térítésmentesen visszavenni.

Ha a hulladékká vált berendezés személyes adatokat tartalmaz, a végfelhasználó felelős azok törléséért, mielőtt leadja azt.

A végfelhasználók azokat a használt elemeket és akkumulátorokat, amelyek nem képezik a hulladékká vált berendezés szerves részét, valamint azokat a lámpákat, amelyek roncsolásmentesen eltávolíthatók a hulladékká vált berendezésből, kötelesek a hulladékká vált berendezés leadása előtt abból eltávolítani, és külön gyűjtőhelyen leadni. Ez nem vonatkozik arra az esetre, ha a hulladékká vált berendezéseket újrahasznosítás céljából adják le.

Cuprins

1 Despre aceste instrucțiuni 81
1.1 Simboluri 81
2 Siguranță 81
2.1 Utilizare prevăzută 81
2.2 Calificarea personalului specializat 81
2.3 Indicații generale de siguranță 82
3 Mod de funcționare 82
4 Prezentare generală a dispozitivului 82
5 Montare 82
5.1 Montare cu șuruburi 82
5.2 Montare cu ajutorul benzilor adezive 83
5.3 Date tehnice 83
6 Elemente de afișare 83
7 Punerea în funcțiune 84
7.1 Asocierea dispozitivelor 84
7.2 Înregistrarea dispozitivelor (operare în cloud) 84
7.3 Eliminați dispozitive din aplicație 84
8 Descriere funcțională 84
8.1 Senzor de pardoseală 85
9 Înlocuirea bateriilor 85
10 Mentenanță 86
11 Resetare la setările de fabricație 86
12 Scoaterea din funcțiune 86
13 Eliminarea ca deșeu 86

1 Despre aceste instrucțiuni

Acest document trebuie citit în întregime și cu atenție înainte de punerea în funcțiune a dispozitivului. Documentul trebuie să fie păstrat și transmis utilizatorilor următori.

Informații suplimentare privind Alpha Smartware pot fi găsite la adresa:
https://asw.faqdoc.info

Acest document se aplică dispozitivului operațional de cameră Alpha Smartware cu leduri.

Codul QR atașat sau imprimat este utilizat, printre altele, pentru a specifica numărul de serie pentru service și asistență și pentru a revendica dispozitivele în aplicația Alpha Smart. Vă rugăm să îl păstrați într-un loc sigur și să aveți codul dispozitivului respectiv la îndemână în astfel de cazuri.

1.1 Simboluri

În aceste instrucțiuni sunt utilizate următoarele simboluri:

Indică o informație importantă sau utilă

PRECAUȚIE

Descrierea naturii și a sursei pericolului

Procedura de evitare.

✓ Premisă

Pas de acțiune 1

⇨ Rezultat intermediar

⇨ Rezultat

– Enumerare fără ordine fixă

2 Siguranță

Toate instrucțiunile de siguranță din acest document trebuie respectate pentru a evita accidentele care duc la vătămări corporale și daune materiale. Nu se acceptă nicio răspundere pentru vătămări corporale sau daune materiale cauzate de manipularea necorespunzătoare sau de nerespectarea indicațiilor de siguranță. În astfel de cazuri, toate cererile de garanție sunt anulate. Nu se acceptă nicio răspundere pentru daunele indirecte.

2.1 Utilizare prevăzută

Orice alte utilizări, modificări și conversii sunt interzise în mod expres. Utilizarea necorespunzătoare conduce la pericole pentru care producătorul nu este răspunzător și la excluderea garanției și a răspunderii.

Dispozitivul face parte din sistemul Alpha Smart și este utilizat în următoarele scopuri:

– Instalare în medii de tip rezidențial
– Înregistrarea temperaturii reale (temperatura camerei) și a umidității aerului
– Setarea temperaturii impuse (temperatura de confort)
– Comunicarea fără fir în rețeaua Alpha Smartware

2.2 Calificarea personalului specializat

Montarea și punerea în funcțiune a dispozitivului necesită cunoștințe de bază în domeniile mecanic și electric, precum și cunoașterea termenilor tehnici asociați. Pentru a asigura siguranța operațională, aceste activități pot fi efectuate numai de către un specialist școlarizat, instruit, cu instructaj în materie de siguranță și autorizat sau de către o persoană cu instructaj, care lucrează sub supravegherea unui specialist.

Un specialist este o persoană capabilă să evalueze munca care îi este încredințată, să recunoască pericolele potențiale și să ia măsurile de siguranță adecvate pe baza pregătirii, cunoștințelor și experienței sale de specialitate, precum și a cunoștințelor sale privind reglementările relevante. Un specialist trebuie să respecte normele de specialitate relevante.

2.3 Indicații generale de siguranță

- utilizați dispozitivul numai dacă acesta este în stare tehnică perfectă
- asigurați-vă că dispozitivul nu este lăsat la îndemâna copiilor
- utilizați dispozitivul numai în intervalul de putere și în condițiile de mediu specificate în datele tehnice
  ⇨ Supraîncărcarea poate deteriora dispozitivul și poate duce la incendii sau accidente de natură electrică.
- asigurați-vă că dispozitivul nu este expus la umiditate, vibrații, acțiunea constantă a luminii soarelui sau a căldurii, frig sau sarcini mecanice

3 Mod de funcționare

Dispozitivul operațional de cameră înregistrează temperatura camerei și umiditatea aerului în zona de încălzire utilizată și le reglează prin intermediul unei stații de bază pentru reglarea temperaturii prin pardoseală. Setările sunt efectuate cu ajutorul tastelor de operare prin intermediul ecranului tactil și al afișării din ecran. Parametrii specifici camerei și sistemului sunt configurați prin intermediul aplicației Alpha Smart.

În combinație cu o stație de bază Premium, pot fi realizate funcții suplimentare cu ajutorul setului de conectare opțional, de exemplu, monitor de punct de rouă, senzor de pardoseală, senzor de cameră.

Comunicarea cu ceilalți participanți are loc prin intermediul protocolului radio cSP-L. Deoarece transmisia radio este realizată tehnic pe o cale de transmisie neexclusivă, nu pot fi excluse interferențele. Exemple de interferențe sunt: operații de comutare, motoare electrice, dispozitive electrice defecte.

4 Prezentare generală a dispozitivului

⇗ a se vedea (A) [pagina 2]

A Dispozitiv operațional de cameră
B Bază de montare
C Ecran cu afișaje ale funcției
D Taste de operare pe ecranul tactil

< > Modificarea selecției

◯ Tastă de sistem:

apăsați scurt (< 1 secunde) pentru a confirma selecția

apăsați și mențineți apăsat (> 3 secunde) pentru a executa funcția selectată

5 Montare

⇗ a se vedea (B) [pagina 2]

5.1 Montare cu șuruburi

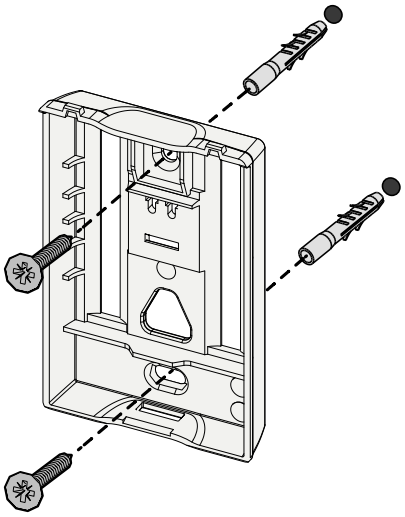

1. Selectați o poziție de montare adecvată
2. Asigurați-vă că nu există cabluri în poziția de montare
3. Detașați dispozitivul de baza de montare folosind o șurubelniță adecvată
4. Aliniați baza de montare orizontal pe perete
5. Marcați două găuri situate vizavi una față de cealaltă folosind baza de montare

Pereți de lemn: Înșurubați direct șuruburile, eventual găuriți preliminar cu un burghiu pentru lemn (1,5 mm)
Pereți de piatră: faceți găuri marcate preliminar, utilizând un burghiu pentru zidărie de 5 mm, introduceți dibluri

6. Montați baza de montare folosind șuruburi adecvate
7. Așezați dispozitivul pe baza de montare și fixați-l în cleme

5.2 Montare cu ajutorul benzilor adezive

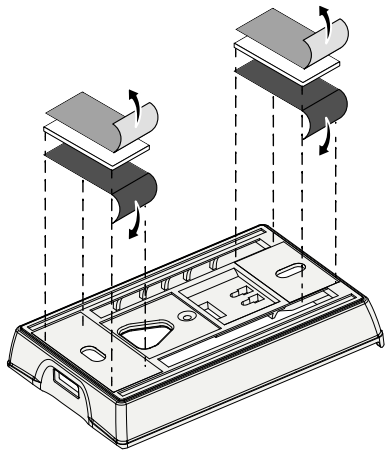

În funcție de substrat, montarea poate fi efectuată cu ajutorul benzilor dublu-adezive. Montarea este posibilă pe diferite substraturi, cum ar fi zidărie, mobilier, plăci ceramice sau sticlă.

La montarea cu benzi adezive, suprafața locului de montare trebuie să fie netedă, uniformă, nedeteriorată, curată, fără grăsimi și fără solvenți. Utilizați benzi adezive adecvate.

1. Selectați o poziție de montare adecvată
2. Îndepărtați folia de protecție de pe o parte a benzii adezive
3. Fixați banda adezivă pe partea din spate a bazei de montare
4. Îndepărtați folia de protecție de pe cealaltă parte a benzii adezive
5. Aliniați dispozitivul orizontal în poziția dorită și apăsați-l ferm

5.3 Date tehnice

Tip	RLDS 61071-N6	**Tensiune de operare**	3 V c.c.
Dimensiune	86 × 58 × 20,6 mm	**Tipul bateriei**	2× LR06/AA (Mignon) alcalină de 1,5 V
Greutate	183 g	**Frecvența radio**	bandă SRD de 868,3 și 869,525 MHz
Temperatura ambiantă	0 … 50 °C	**Rază de acțiune radio tipică de câmp liber**	270 m
Umiditatea mediului ambiant	5 … 80 %, fără condensare	**Putere max. de emisie**	≤ 25 mW
Temperatura de depozitare	-10 … 50 °C	**Clasa de protecție**	IP20

Raza maximă de acțiune radio posibilă în interiorul clădirilor depinde de factorii individuali de mediu din locație. Raza de acțiune radio reală poate diferi foarte mult față de raza de acțiune radio de câmp liber.

6 Elemente de afișare

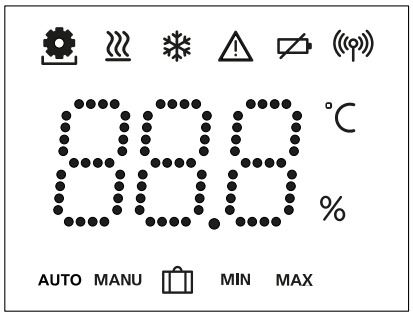

	Parametrizare activă*	°C	Temperatură
	Mod de încălzire** activ	%	Umiditatea relativă a aerului***
	Mod de răcire* ** aprins: activ pâlpâie (lent): Funcție Rouă activă	MAX	Limitarea temperaturii Temperatura maximă*
	Indicație importantă, defecțiune	MIN	Limitarea temperaturii Temperatura minimă*
	Baterie descărcată		Funcția de vacanță activă Setări numai prin intermediul aplicației Alpha Smart
	Starea conexiunii radio Constant aprins: activ Pâlpâie: Semnal perturbat (< 180 de minute)	MANU	Mod manual posibil fără conexiune la cloud, operare autonomă
	Conexiune radio perturbată Pâlpâie: Semnal perturbat (≥ 180 min)	AUTO	Mod automat Creați profiluri de încălzire/profiluri de răcire* numai prin intermediul aplicației Alpha Smart

* *doar Alpha Smartware Premium*

** *Simbolul NU este afișat dacă stația de bază este în modul de încălzire/răcire ȘI parametrul Blocare încălzire/răcire este utilizat pe dispozitivul operațional de cameră*

*** *Vizibil numai în meniul Sistem de comandă a dezumidificatorului*

7 Punerea în funcțiune

Premise pentru utilizare

Asocierea dispozitivului operațional de cameră cu leduri – stație de bază Alpha Smartware Standard:

– Stație de bază cu versiunea firmware 2.10 sau superioară

Asocierea dispozitivului operațional de cameră cu leduri – stație de bază Alpha Smartware Premium:

– dispozitive operaționale de cameră cu versiunea firmware 3.00 sau superioară

⇗ Informații despre acest proces pot fi găsite în instrucțiunile de instalare pentru stația de bază Alpha Smartware.

Funcționarea sistemului Alpha Smart în Alpha Smart Cloud:

– Gateway IoT Alpha Smartware

Gateway-ul IoT Alpha Smartware permite configurarea și controlul sistemului cu aplicația Alpha Smart și este o premisă de bază pentru conectarea componentelor Alpha Smartware la Alpha Smart Cloud.

Pot fi utilizate maximum 50 de dispozitive Alpha Smartware pe o rază de 50 m. O configurație cu mai multe dispozitive este posibilă din punct de vedere tehnic, dar nu este validată în prezent.

7.1 Asocierea dispozitivelor

Pentru a putea utiliza dispozitivul pentru a controla o zonă de încălzire, acesta trebuie mai întâi să fie asociat cu stația de bază Alpha Smartware. Informații despre acest proces pot fi găsite în Ghidul de instalare rapidă și în instrucțiunile de instalare pentru stația de bază Alpha Smartware.

7.2 Înregistrarea dispozitivelor (operare în cloud)

Premise pentru utilizare

– Gateway IoT Alpha Smartware
– Aplicația Alpha Smart
– Contul de utilizator este creat în aplicația Alpha Smart
– Conexiune existentă la o rețea WiFi în raza de acțiune radio

Aplicația Alpha Smart

Pentru a utiliza dispozitivul în cadrul Alpha Smart Cloud, este necesar să folosiți aplicația Alpha Smart (descărcare prin intermediul codului QR).

Dispozitivele Alpha Smartware sunt conectate într-un singur sistem. Pentru a integra noi dispozitive în acest sistem, acestea trebuie mai întâi să fie înregistrate în Alpha Smart Cloud.

1. Porniți aplicația Alpha Smart pe dispozitivul final
2. selectați elementul **Dispozitive** din meniu
3. Adăugați / revendicați dispozitivul cu (+)
4. Scanați codul QR sau selectați manual un dispozitiv
5. urmați instrucțiunile din aplicația Alpha Smart pentru a adăuga dispozitive suplimentare

7.3 Eliminați dispozitive din aplicație

1. Selectați dispozitivul în aplicație
2. Deschideți opțiunile dispozitivului prin ⋮ (dreapta sus în aplicație)
3. Ștergeți dispozitivul
   ⇨ Îndepărtarea unui dispozitiv din aplicație duce la „Anulare revendicare”. Dispozitivul poate fi apoi înregistrat („revendicat”) din nou în aplicație.

8 Descriere funcțională

Sunt afișate numai elementele de meniu care permit operarea logică a dispozitivului cu setările existente. Toate celelalte elemente de meniu sunt ascunse până când se face o ajustare.

Diferitele niveluri ale meniului pot fi apelate prin intermediul tastelor de operare 〈 ○ 〉 de pe partea frontală a dispozitivului. Aplicația Alpha Smart oferă funcții de operare suplimentare.

Apăsați și mențineți apăsată tasta ○ timp de > 3 secunde pentru a apela nivelul meniului. Apoi navigați prin comenzile meniului folosind 〈 〉.

PAr-	**Parametrizare**
PAi	**Pair** Asocierea dispozitivului operațional de cameră cu stația de bază/învățarea zonei de încălzire
H_C	**Heat / Cool** Selectarea modului de operare încălzire/răcire
tEP	**Temperature** Setările senzorului de pardoseală ⇗ Cap. **8.1 Senzor de pardosealăsenzor**
Lo	**low** Specificație privind temperatura minimă (18 °C … 28 °C) – 1,0 … 6,0 (pas: 0,2) – oFF: dezactivat (**standard**)
HIG	**HIGH** Specificație privind temperatura maximă (30 °C … 40 °C) – 7,0 … 12,0 (pas: 0,2) – oFF: dezactivat (**standard**)
dr5	**Valoarea de prag a dezumidificatorului** 50 … 80 %
rAL	**reset ALL** Efectuarea resetării la setările de fabricație

SOF	**State of Firmware** Afișează versiunea firmware a dispozitivelor asociate: – Valoarea 1: Versiunea firmware a dispozitivului operațional de cameră – Valoarea 2: Versiunea firmware a stației de bază
SIG	**Signal** Afișarea puterii semnalului recepționat în [%] între dispozitivul operațional de cameră și stația de bază
bAC	**back** Înapoi la meniul inițial (Home)
UP	**Update** Procesul de actualizare activ
LoC	**Lock** Blocarea operării (activare/dezactivare numai prin intermediul aplicației Alpha Smart)
---	**Temperatură în afara intervalului de afișare** Temperatura reală supradepășită, în combinație cu: ⚠ ♨ Temperatură reală subdepășită, în combinație cu: ⚠ ❄
Err	**Error, Service** Nu este detectat niciun firmware bootabil, contactați service-ul
Err	**Error, Temperature** Eroare senzor detectată, în combinație cu: ⚠ ⚙

Limitarea temperaturii impuse (min./max.) are loc în aplicația Alpha Smart:

- 5 ... 30
- 0: dezactivat(**standard**)

8.1 Senzor de pardoseală

Montarea unui set de conectare opțional oferă următoarele posibilități:

- instalare ca senzor de pardoseală
- instalare ca senzor de cameră
- instalarea unui sistem de monitorizare a punctului de rouă

⇗ a se vedea **User information Connection set with external sensor for Alpha Smartware room control unit (AT 61201-N)**

Valori reglabile pentru senzorul de pardoseală:

Valoare reglabilă	Temperatură [°C]	Valoare reglabilă	Temperatură [°C]	Valoare reglabilă	Temperatură [°C]	Valoare reglabilă	Temperatură [°C]
1,0	18,0	3,6	23,2	7,0	30,0	9,6	35,2
1,2	18,4	3,8	23,6	7,2	30,4	9,8	35,6
1,4	18,8	4,0	24,0	7,4	30,8	10,0	36,0
1,6	19,2	4,2	24,4	7,6	31,2	10,2	36,4
1,8	19,6	4,4	24,8	7,8	31,6	10,4	36,8
2,0	20,0	4,6	25,2	8,0	32,0	10,6	37,2
2,2	20,4	4,8	25,6	8,2	32,4	10,8	37,6
2,4	20,8	5,0	26,0	8,4	32,8	11,0	38,0
2,6	21,2	5,2	26,4	8,6	33,2	11,2	38,4
2,8	21,6	5,4	26,8	8,8	33,6	11,4	38,8
3,0	22,0	5,6	27,2	9,0	34,0	11,6	39,2
3,2	22,4	5,8	27,6	9,2	34,4	11,8	39,6
3,4	22,8	6,0	28,0	9,4	34,8	12,0	40,0

În funcție de structura constructivă, temperatura reală a suprafeței se poate abate semnificativ de la temperatura stabilită pentru pardoseală.

9 Înlocuirea bateriilor

⇗ a se vedea (C) [pagina 2]

PRECAUȚIE

Pericol de explozie din cauza înlocuirii necorespunzătoare

Bateriile utilizate necorespunzător pot exploda și deteriora dispozitivul sau pot vătăma utilizatorul.

- Înlocuiți bateriile numai cu baterii de același tip sau de tip echivalent
- Nu utilizați baterii reîncărcabile (acumulatori)
- Nu încărcați niciodată bateriile
- Nu aruncați bateriile în foc sau nu le expuneți la căldură excesivă
- Nu scurtcircuitați bateriile

AVERTISMENT

Pericol de moarte ca urmare a ingestiei

Copiii mici pot înghiți bateriile.

- Nu lăsați dispozitivul nesupravegheat atunci când înlocuiți bateriile

Dispozitivul repornește după înlocuirea bateriilor.
Valorile setate anterior sunt restaurate.

10 Mentenanță

Curățați dispozitivul cu o cârpă moale, curată, uscată și care nu lasă scame.

11 Resetare la setările de fabricație

O resetare la setările de fabricație readuce dispozitivul operațional de cameră la setările standard. Se elimină asocierea dispozitivului operațional de cameră cu stația de bază. Pentru o resetare simultană la setările de fabricație a mai multor dispozitive operaționale de cameră învățate, trebuie efectuată o resetare a stației de bază la setările din fabricație.

Dacă este necesar, procesul de asociere trebuie efectuat din nou pentru un dispozitiv operațional de cameră care nu a fost asociat. Informații despre acest proces pot fi găsite în instrucțiunile de instalare pentru stația de bază Alpha Smartware.

1. ◯ Țineți apăsat timp de > 3 secunde
   ⇨ se deschid Setări
2. 〈 〉 apăsați pentru a naviga la meniul **rAL** (Reset all)
3. ◯ apăsați pentru a confirma selecția
4. 〈 〉 apăsați pentru a naviga la elementul de meniu **YES**
5. ◯ Țineți apăsat timp de > 3 secunde
   ⇨ Procesul de resetare începe. Pe ecran apare confirmarea **rAL** (Reset all).

O resetare la setările de fabricație în operarea bazată pe cloud nu afectează delogarea dispozitivelor operaționale de cameră din aplicația Alpha Smart. Dispozitivele trebuie șterse manual din aplicația Alpha Smart.

12 Scoaterea din funcțiune

1. Restaurarea setărilor din fabricație
   ↗ Resetare la setările de fabricație [pagina 86]
2. Demontarea se efectuează așa cum este descris în capitolul Montare , dar în ordine inversă.
   ↗ Montare [pagina 82]
3. Îndepărtarea dispozitivului din aplicație
   ↗ Eliminați dispozitive din aplicație [pagina 84]

13 Eliminarea ca deșeu

Indicații privind protecția mediului și a datelor

Utilizatorii finali sunt obligați să elimine deșeurile de echipamente electrice și electronice separat de deșeurile municipale nesortate, ci nu împreună cu deșeurile menajere. Etichetarea cu „tomberonul tăiat" indică această obligație. Sunt disponibile centre de colectare municipale gratuite pentru returnarea dispozitivelor, precum și alte centre de colectare pentru reutilizarea dispozitivelor.

Distribuitorii de dispozitive electrice și electronice și distribuitorii de produse alimentare sunt obligați să preia gratuit deșeurile de echipamente conform premiselor specificate în § 17 alin. 1 și alin. 2 din ElektroG (Legea privind dispozitivele electrice).

În cazul în care dispozitivul vechi conține date cu caracter personal, utilizatorul final este responsabil pentru ștergerea acestora înainte de predarea dispozitivului.

Înainte de eliminare, utilizatorii finali sunt obligați să separe de dispozitivul vechi, într-un mod nedistructiv, bateriile și acumulatorii vechi care se pot demonta din dispozitivul vechi, precum și lămpile care se pot scoate din dispozitivul vechi fără a provoca deteriorări, și să le predea prin colectarea separată. Acest lucru nu se aplică în cazul în care dispozitivele vechi sunt predate pentru reutilizare.

İçindekiler

1 Bu talimat hakkında 87
1.1 Semboller 87
2 Güvenlik 87
2.1 Amacına uygun kullanım 87
2.2 Uzman personelin kalifikasyonu 87
2.3 Genel güvenlik talimatları 88
3 Çalışma şekli 88
4 Cihaza genel bakış 88
5 Montaj 88
5.1 Vidalarla montaj 88
5.2 Yapışkan şeritler aracılığıyla montaj 88
5.3 Teknik veriler 89
6 Gösterge elemanları 89
7 Devreye alma 89
7.1 Cihazları eşleştirme 89
7.2 Cihazları kaydetme (bulut çalışması) 90
7.3 Cihazları uygulamadan kaldırma 90
8 Fonksiyon açıklaması 90
8.1 Zemin sensörü 91
9 Pilleri değiştirme 91
10 Bakım 91
11 Fabrika ayarlarına sıfırlama 91
12 Hizmetten çıkarma 91
13 Bertaraf etme 92

1 Bu talimat hakkında

Cihaz devreye alınmadan önce bu belge eksiksiz olarak ve dikkatlice okunmalıdır. Belge saklanmalı ve sonraki kullanıcıya teslim edilmelidir.

Alpha Smartware hakkında daha fazla bilgi için bkz.: https://asw.faqdoc.info

Bu belge Alpha Smartware oda kumanda cihazı LED'i için geçerlidir.

Ekteki veya basılı QR kodu, diğer şeylerin yanı sıra, servis ve destek için seri numarasını belirtmek ve Alpha Smart uygulamasında cihazları kaydetmek için kullanılır. Lütfen bu kodu güvenli bir yerde saklayın ve bu gibi durumlarda ilgili cihaz kodunu elinizin altında bulundurun.

1.1 Semboller

Bu talimatta aşağıdaki semboller kullanılmıştır:

Önemli veya yararlı bilgileri işaretler

DİKKAT

Tehlike türünün ve kaynağının tanımı

Önleme prosedürü.

✓ Ön koşul

1. İşlem adımı

⇨ Ara sonuç

⇨ Sonuç

– Sabit sıra olmadan numaralandırma

2 Güvenlik

Yaralanma ve maddi hasarla sonuçlanan kazaları önlemek için bu belgedeki tüm güvenlik talimatlarına uyulmalıdır. Yanlış kullanım veya güvenlik talimatlarına uyulmamasından kaynaklanan yaralanma veya maddi hasarlar için herhangi bir sorumluluk üstlenmeyiz. Bu gibi durumlarda her türlü garanti talebi geçersiz hale gelir. Dolaylı hasarlar için herhangi bir sorumluluk üstlenmeyiz.

2.1 Amacına uygun kullanım

Diğer her türlü kullanım, değişiklik ve tadilat açıkça yasaklanmıştır. Amacına uygun olmayan kullanım, üreticinin sorumluluğu üstlenmediği tehlikelere ve garanti ve sorumluluğun reddine yol açar.

Cihaz, Alpha Smart sisteminin bir parçasıdır ve aşağıdaki amaçlar için kullanılır:

– Ev benzeri ortamlara kurulum
– Gerçek sıcaklığın (oda sıcaklığı) ve hava neminin kaydedilmesi
– Hedef sıcaklığın (konforlu sıcaklık) ayarlanması
– Alpha Smartware ağında kablosuz iletişim

2.2 Uzman personelin kalifikasyonu

Cihazın montajı ve devreye alınması, temel mekanik ve elektrik bilgisinin yanı sıra ilgili teknik terimler hakkında bilgi sahibi olunmasını gerektirir. Çalışma güvenliğinin sağlanması için bu faaliyetler yalnızca eğitimli, bilgilendirilmiş, güvenlik konusunda bilgilendirilmiş ve yetkili bir uzman tarafından veya uzman gözetiminde bilgilendirilmiş bir kişi tarafından gerçekleştirilebilir.

Uzman; mesleki eğitimi, bilgi ve deneyiminin yanı sıra ilgili geçerli düzenlemelere ilişkin bilgisi doğrultusunda, kendisine verilen işleri değerlendirebilen, olası tehlikeleri tespit edebilen ve uygun güvenlik önlemlerini alabilen kişidir. Bir uzman, geçerli uzmanlık kurallarına uymalıdır.

2.3 Genel güvenlik talimatları

- Cihazı sadece teknik açıdan kusursuz durumdaysa kullanın
- Cihazın çocukların erişemeyeceği bir yerde saklandığından emin olun
- Cihazı sadece teknik verilerde belirtilen güç aralığında ve ortam koşullarında kullanın
  ⇨ Aşırı yük, cihaza hasar verebilir ve yangına veya bir elektrik kazasına yol açabilir.
- Cihazın neme, titreşime, sürekli güneş ışığına veya sıcağa, soğuğa veya mekanik yüklere maruz kalmadığından emin olun

3 Çalışma şekli

Oda kumanda cihazı, kullanılan ısıtma bölgesindeki oda sıcaklığını ve hava nemini tespit eder ve yerden ısıtma sistemi için bir baz istasyonu aracılığıyla düzenler. Ayarlar dokunmatik kumanda tuşları ve ekran kullanılarak yapılır. Alpha Smart uygulaması üzerinden odaya özgü ve sisteme özgü parametreler yapılandırılır.

Bir Premium baz istasyonu ile birlikte, isteğe bağlı bağlantı seti ile örn. çiylenme noktası denetleyicisi, zemin sensörü, oda sensörü gibi ek fonksiyonlar da gerçekleştirilebilir.

Diğer katılımcılarla iletişim cSP-L radyo protokolü üzerinden gerçekleşir. Kablosuz iletim teknik olarak özel olmayan bir iletim yolu üzerinde gerçekleştirildiğinden, parazitler söz konusu olabilir. Parazit örnekleri: Anahtarlama işlemleri, elektrik motorları, arızalı elektrikli cihazlar.

4 Cihaza genel bakış

⇗ bkz. Ⓐ [Sayfa 2]

A Oda kumanda cihazı
B Montaj tabanı
C Fonksiyon göstergeli ekran
D Dokunmatik kumanda tuşları

〈 〉 Seçimi değiştirme

◯ Sistem tuşu:

Seçimi onaylamak için kısaca basın (< 1 sn)

Seçilen fonksiyonu yürütmek için uzun basın (> 3 sn)

5 Montaj

⇗ bkz. Ⓑ [Sayfa 2]

5.1 Vidalarla montaj

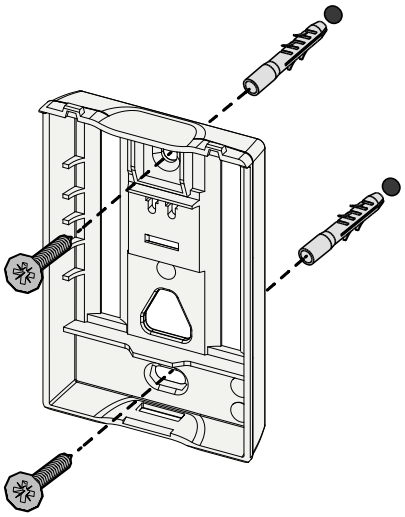

1. Uygun montaj konumunu seçin
2. Montaj konumunda herhangi bir kablonun geçmediğinden emin olun
3. Uygun bir tornavida kullanarak cihazı montaj tabanından çözün
4. Montaj tabanını duvarda yatay olarak hizalayın
5. Montaj tabanına göre karşılıklı iki delik işaretleyin

Ahşap duvarlar: Vidaları doğrudan vidalayın, gerekirse ahşap matkabı ile önceden delin (1,5 mm)
Taş duvarlar:5 mm duvar matkabı ile önceden işaretlenmiş delikler açın, dübelleri yerleştirin

6. Montaj tabanını uygun vidalar kullanarak monte edin
7. Cihazı montaj tabanına yerleştirin ve kelepçelere oturtun

5.2 Yapışkan şeritler aracılığıyla montaj

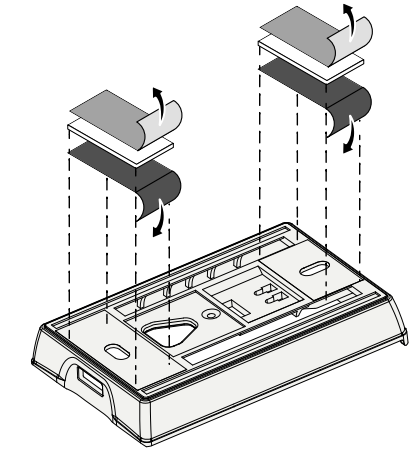

Zemine bağlı olarak montaj, çift taraflı yapışkan şeritler kullanılarak gerçekleştirilebilir. Örneğin duvar, mobilya, fayans veya cam gibi çeşitli yüzeylere montaj mümkündür.

Yapışkan şeritler kullanılarak yapılan montajlarda, montaj yerindeki yüzey pürüzsüz, düz, hasarsız, temiz, yağ ve solventten arındırılmış olmalıdır. Uygun yapışkan şeritler kullanın.

1. Uygun montaj konumunu seçin
2. Yapışkan şeridin bir tarafından koruyucu filmi çıkartın
3. Yapışkan şeridi montaj tabanının arkasına sabitleyin
4. Yapışkan şeridin ikinci tarafındaki koruyucu filmi çıkartın
5. İstediğiniz konumda cihazı yatay olarak hizalayın ve sıkıca bastırın

5.3 Teknik veriler

Tip	RLDS 61071-N6	**Çalışma gerilimi**	3 V d.c.
Boyut	86 × 58 × 20,6 mm	**Pil tipi**	2× 1,5 V LR06/AA (Mignon) Alkalin
Ağırlık	183 g	**Radyo frekansı**	868,3 ve 869,525 MHz SRD bandı
Ortam sıcaklığı	0 ... 50 °C	**Tip. radyo serbest alan aralığı**	270 m
Ortam nemi	%5 ... 80, yoğuşmasız	**Maks. iletim gücü**	≤ 25 mW
Depolama sıcaklığı	-10 ... 50 °C	**Koruma tipi**	IP20

Binalar içinde mümkün olan maksimum radyo menzili, ilgili yerdeki bireysel çevresel faktörlere bağlıdır. Gerçek radyo menzili, radyo serbest alan aralığından büyük ölçüde farklı olabilir.

6 Gösterge elemanları

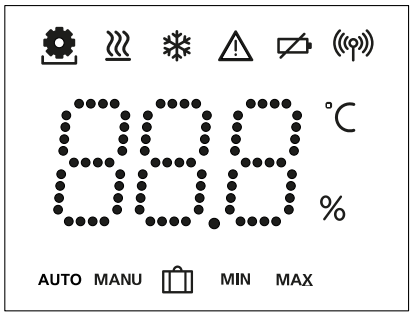

	Parametrelendirme etkin*	°C	Sıcaklık
	Isıtma modu** etkin	%	Bağıl hava nemi***
	Soğutma modu* ** yanıyor: etkin yanıp sönüyor (yavaş): Yoğuşma etkin	MAX	Sıcaklık sınırlaması Maksimum sıcaklık*
	Önemli not, Arıza	MIN	Sıcaklık sınırlaması Minimum sıcaklık*
	Pil zayıf		Tatil fonksiyonu etkin Ayarlar sadece Alpha Smart uygulaması üzerinden yapılabilir
	Radyo bağlantısı durumu Sürekli açık: etkin Yanıp sönüyor: Sinyal bozuk (< 180 dakika)	MANU	Manuel mod Bulut bağlantısı olmadan mümkün, bağımsız çalışma
	Radyo bağlantısı arızalı Yanıp sönüyor: Sinyal bozuk (≥ 180 dakika)	AUTO	Otomatik mod Sadece Alpha Smart uygulaması üzerinden ısıtma profilleri / soğutma profilleri* oluşturun

* *Yalnızca Alpha Smartware Premium*

** *Baz istasyonu ısıtma/soğutma modundaysa VE oda kumanda cihazında Isıtma/soğutmayı kilitle parametresi ayarlanmışsa sembol GÖSTERİLMEZ*

*** *Sadece nem giderici kontrolü menüsünde görünür*

7 Devreye alma

Kullanım için ön koşullar

Kullanım için Alpha Smartware Standart baz istasyonu eşleştirmesi:

– Ürün yazılımı sürümü 2.10 veya daha yüksek olan baz istasyonu

Oda kumanda cihazı LED'i - Alpha Smartware Premium baz istasyonu eşleştirmesi:

– Ürün yazılımı sürümü 3.00 veya daha yüksek olan oda kumanda cihazları

⇗ Bu işlemle ilgili bilgileri Alpha Smartware baz istasyonunun montaj talimatında bulabilirsiniz.

Alpha Smart sisteminin Alpha Smart Cloud'da çalışması:

– Alpha Smartware IoT ağ geçidi

Alpha Smartware IoT ağ geçidi, sistemin Alpha Smart uygulaması ile kurulmasını ve kontrol edilmesini sağlar ve Alpha Smartware bileşenlerini Alpha Smart Cloud'a bağlamak için karşılanması gereken temel ön koşuldur.

50 metrelik bir yarıçap içinde maksimum 50 adet Alpha Smartware cihazı kullanılabilir. Daha büyük bir kurulum teknik olarak mümkündür, ancak şu anda onaylanmamıştır.

7.1 Cihazları eşleştirme

Cihazı bir ısıtma bölgesini kontrol etmek amacıyla kullanabilmek için cihazın öncelikle Alpha Smartware baz istasyonu ile eşleştirilmesi gerekir. Bu işlemle ilgili bilgileri Quick Install Guide'da (Hızlı Kurulum Kılavuzu) ve Alpha Smartware baz istasyonunun montaj talimatında bulabilirsiniz.

7.2 Cihazları kaydetme (bulut çalışması)

Kullanım için ön koşullar

- Alpha Smartware IoT ağ geçidi
- Alpha Smart uygulaması
- Alpha Smart uygulamasında kullanıcı hesabı oluşturuldu
- Radyo menzili içinde bulunan bir WiFi ağına bağlantı kuruldu

Alpha Smart uygulaması

Cihazı Alpha Smart Cloud içinde kullanmak için Alpha Smart uygulamasını kullanmak gerekir (QR kodu ile indirin).

Alpha Smartware cihazları bir sistem içinde bağlıdır. Yeni cihazları bu sisteme entegre etmek için cihazların öncelikle Alpha Smart Cloud'a kaydedilmesi gerekir.

1. Son cihazda Alpha Smart uygulamasını başlatın
2. Menüde **Cihazlar** ögesini seçin
3. (+) ile cihaz ekleyin / kaydedin
4. QR kodunu tarayın veya manuel olarak bir cihaz seçin
5. Ek cihazlar eklemek için Alpha Smart uygulamasındaki talimatları izleyin

7.3 Cihazları uygulamadan kaldırma

1. Cihazı uygulamada seçin
2. ⋮ ile cihaz seçeneklerini açın (uygulamada sağ üstte)
3. Cihazı silin

⇨ Bir cihazın uygulamadan kaldırılması "Kaldırma"ya yol açar. Cihaz daha sonra uygulamada tekrar kaydedilebilir.

8 Fonksiyon açıklaması

Yalnızca cihazın mevcut ayarlarla mantıklı çalışmasını sağlayan menü ögeleri görüntülenir. Diğer tüm menü ögeleri, bir ayarlama yapılana dek gizlenir.

Cihazın ön tarafındaki 〈 ○ 〉 kumanda tuşları üzerinden çeşitli menü seviyeleri çağrılabilir. Alpha Smart uygulaması ek kumanda fonksiyonları sunar.

Menü seviyesini çağırmak için ○ tuşunu > 3 saniye basılı tutun. Ardından 〈 〉 ile menü komutları arasında gezinin.

Parametrelendirme

Pair
Oda kumanda cihazını baz istasyonu ile eşleştirme / bir ısıtma bölgesinde tanıtma

Heat / Cool
Isıtma / soğutma çalışma modu seçimi

Temperature
Zemin sensörü ayarları
⇗ Böl. **8.1 Zemin sensörüsensör**

low
Minimum sıcaklık değeri (18 °C ... 28 °C)
- 1,0 … 6,0 (Artış: 0,2)
- oFF: devre dışı**(varsayılan)**

HIGH
Maks. sıcaklık değeri (30 °C ... 40 °C)
- 7,0 … 12,0 (Artış: 0,2)
- oFF: devre dışı**(varsayılan)**

Nem giderici eşik değeri
%50 ... 80

reset ALL
Fabrika ayarlarına sıfırlama yapma

State of Firmware
Eşleştirilmiş cihazların ürün yazılımı sürümünü görüntüleme:
– Değer 1: Oda kumanda cihazı ürün yazılımı sürümü
– Değer 2: Baz istasyonu ürün yazılımı sürümü

Signal
Oda kumanda cihazı ile baz istasyonu arasındaki alım sinyali gücünü [%] biriminde görüntüleyin

back
Başlangıç menüsüne geri dönün (Ana Sayfa)

Update
Güncelleme işlemi etkin

Lock
Kumanda kilidi (yalnızca Alpha Smart uygulaması üzerinden etkinleştirin / devre dışı bırakın)

Sıcaklık gösterge aralığının dışında
Şununla bağlantılı olarak gerçek sıcaklık aşıldı: ⚠
Şununla bağlantılı olarak gerçek sıcaklığın altında kalındı: ⚠❄

Error, Service
Başlatılabilir herhangi bir ürün yazılımı tespit edilmedi, servisle iletişime geçin

Error, Temperature
Şununla bağlantılı olarak sensör hatası tespit edildi: ⚠

Hedef sıcaklık sınırlaması (min./maks.)
Alpha Smart uygulamasında gerçekleştirilir:
- 5 ... 30
- 0: devre dışı**(varsayılan)**

8.1 Zemin sensörü

İsteğe bağlı bir bağlantı setinin montajı aşağıdaki olanakları sunar:

- Zemin sensörü olarak kurulum
- Oda sensörü olarak kurulum
- Bir çiylenme noktası denetleyicisinin kurulumu

⇗ bkz. **User information Connection set with external sensor for Alpha Smartware room control unit (AT 61201-N)**

Zemin sensörü için ayarlanabilir değerler:

Ayarlanabilir değer	Sıcaklık [°C]	Ayarlanabilir değer	Sıcaklık [°C]	Ayarlanabilir değer	Sıcaklık [°C]	Ayarlanabilir değer	Sıcaklık [°C]
1,0	18,0	3,6	23,2	7,0	30,0	9,6	35,2
1,2	18,4	3,8	23,6	7,2	30,4	9,8	35,6
1,4	18,8	4,0	24,0	7,4	30,8	10,0	36,0
1,6	19,2	4,2	24,4	7,6	31,2	10,2	36,4
1,8	19,6	4,4	24,8	7,8	31,6	10,4	36,8
2,0	20,0	4,6	25,2	8,0	32,0	10,6	37,2
2,2	20,4	4,8	25,6	8,2	32,4	10,8	37,6
2,4	20,8	5,0	26,0	8,4	32,8	11,0	38,0
2,6	21,2	5,2	26,4	8,6	33,2	11,2	38,4
2,8	21,6	5,4	26,8	8,8	33,6	11,4	38,8
3,0	22,0	5,6	27,2	9,0	34,0	11,6	39,2
3,2	22,4	5,8	27,6	9,2	34,4	11,8	39,6
3,4	22,8	6,0	28,0	9,4	34,8	12,0	40,0

Gerçek yüzey sıcaklığı, yapıya bağlı olarak ayarlanan zemin sıcaklığından önemli ölçüde sapabilir.

9 Pilleri değiştirme

⇗ bkz. Ⓒ [Sayfa 2]

DİKKAT

Usulüne uygun olmayan değiştirme nedeniyle patlama tehlikesi

Usulüne uygun kullanılmayan piller patlayabilir ve cihaza hasar verebilir veya kullanıcının yaralanmasına neden olabilir.

- Pilleri sadece aynı veya eş değer tipte pillere değiştirin
- Şarj edilebilir piller (aküler) kullanmayın
- Pilleri asla şarj etmeyin
- Pilleri ateşe atmayın veya aşırı ısıya maruz bırakmayın
- Pillere kısa devre yaptırmayın

UYARI

Yutma sonucu hayati tehlike

Küçük çocuklar pilleri yutabilir.

- Pili değiştirirken cihazı gözetimsiz bırakmayın

Pil değişiminden sonra cihaz yeniden başlar.
Önceden ayarlanan değerler geri yüklenir.

10 Bakım

Cihazı yumuşak, temiz, kuru ve tüy bırakmayan bir bezle temizleyin.

11 Fabrika ayarlarına sıfırlama

Fabrika ayarlarına sıfırlama yaparak oda kumanda cihazı varsayılan ayarlara sıfırlanır. Oda kumanda cihazının baz istasyonu ile eşleştirilmesi kaldırılır. Birden fazla tanıtılan oda kumanda cihazının aynı anda fabrika ayarlarına sıfırlanması için baz istasyonunda fabrika ayarlarına sıfırlama işlemi gerçekleştirilmelidir.

Eşleştirmesi kaldırılmış oda kumanda cihazı için gerekirse eşleştirme işlemi yeniden gerçekleştirilmelidir. Bu işlemle ilgili bilgileri Alpha Smartware baz istasyonunun montaj talimatında bulabilirsiniz.

1. ◯ > 3 saniye basılı tutun
   ⇨ Ayarlaraçılır
2. 〈 〉 üzerine basın, **rAL** (Reset all) menüsüne gidilir
3. ◯ seçimi onaylamak için basın
4. 〈 〉 üzerine basarak **YES** menü öğesine gidin
5. ◯ > 3 saniye basılı tutun
   ⇨ Sıfırlama işlemi başlar. Ekranda **rAL** (Reset all) onayı görüntülenir.

Bulut tabanlı çalışmada fabrika ayarlarına sıfırlama, oda kumanda cihazları için Alpha Smart uygulamasında çıkış yapılmasını etkilemez. Cihazlar, Alpha Smart uygulamasında manuel olarak silinmelidir.

12 Hizmetten çıkarma

1. Fabrika ayarlarını geri yükleyin
   ⇗ Fabrika ayarlarına sıfırlama [Sayfa 91]
2. Sökme işlemi, Montaj bölümünde belirtilen sıralamanın tersini uygulayarak gerçekleştirilir.
   ⇗ Montaj [Sayfa 88]
3. Cihazı uygulamadan kaldırma
   ⇗ Cihazları uygulamadan kaldırma [Sayfa 90]

13 Bertaraf etme



Çevre ve veri korumaya ilişkin notlar

Son kullanıcılar, atık elektrikli ve elektronik cihazları evsel atıklarla birlikte değil, ayrıştırılmamış belediye atıklarından ayrı olarak bertaraf etmekle yükümlüdür. "Üzeri çizili çöp kutusu" işareti, bu yükümlülüğe işaret etmektedir. Cihazların iadesi için belediyeye ait ücretsiz toplama noktalarının yanı sıra cihazların yeniden kullanımı için başka toplama noktaları da mevcuttur.

Elektrikli ve elektronik cihaz dağıtıcıları ve gıda maddeleri dağıtıcıları, Alman Elektrikli ve Elektronik Cihazlar Kanunu § 17 paragraf 1, paragraf 2'de belirtilen koşullar altında atık cihazları ücretsiz olarak geri almakla yükümlüdür.

Atık cihaz kişisel veriler içeriyorsa son kullanıcı cihazı teslim etmeden önce bunları silmekle sorumludur.

Son kullanıcılar, atık cihazın içinde gömülü olmayan kullanılmış pilleri ve aküleri ve atık cihazdan tahrip edilmeden çıkarılabilen lambaları, atık cihazı teslim etmeden önce tahrip etmeden ayırmak ve ayrı bir toplama noktasında bertaraf etmekle yükümlüdür. Atık cihazların yeniden kullanılmak üzere teslim edilmesi halinde bu durum geçerli değildir.

Περιεχόμενα

1 Σχετικά με τις παρούσες οδηγίες 93
1.1 Σύμβολα 93
2 Ασφάλεια 93
2.1 Προβλεπόμενη χρήση 93
2.2 Προσόντα εξειδικευμένου προσωπικού 93
2.3 Γενικές υποδείξεις ασφαλείας 94
3 Τρόπος λειτουργίας 94
4 Επισκόπηση συσκευής 94
5 Τοποθέτηση 94
5.1 Τοποθέτηση με βίδες 94
5.2 Τοποθέτηση με κολλητικές ταινίες 95
5.3 Τεχνικά στοιχεία 95
6 Στοιχεία οθόνης 95
7 Θέση σε λειτουργία 96
7.1 Σύζευξη συσκευών 96
7.2 Δήλωση συσκευών (λειτουργία στο cloud) 96
7.3 Κατάργηση συσκευών από την εφαρμογή 96
8 Περιγραφή λειτουργίας 96
8.1 Αισθητήρας δαπέδου 97
9 Αλλαγή μπαταριών 97
10 Συντήρηση 98
11 Επαναφορά εργοστασιακών ρυθμίσεων 98
12 Θέση εκτός λειτουργίας 98
13 Απόρριψη 98

1 Σχετικά με τις παρούσες οδηγίες

Πριν θέσετε τη συσκευή σε λειτουργία, πρέπει να διαβάσετε το παρόν έγγραφο πλήρως και διεξοδικά. Το έγγραφο πρέπει να φυλάσσεται και να μεταβιβάζεται στους επόμενους χρήστες.

Περισσότερες πληροφορίες για το Alpha Smartware μπορείτε να βρείτε στη διεύθυνση: https://asw.faqdoc.info

Το παρόν έγγραφο ισχύει για τη συσκευή ελέγχου χώρου LED Alpha Smartware.

Ο συνημμένος ή εκτυπωμένος κωδικός QR χρησιμεύει, μεταξύ άλλων, για τον προσδιορισμό του σειριακού αριθμού στο τμήμα σέρβις και υποστήριξης, καθώς και για την καταχώρηση των συσκευών στην εφαρμογή Alpha Smart. Φυλάσσετέ τον σε ασφαλές μέρος και διατηρείτε τον αντίστοιχο κωδικό συσκευής εύκολα προσβάσιμο σε τέτοιες περιπτώσεις.

1.1 Σύμβολα

Στις παρούσες οδηγίες χρησιμοποιούνται τα ακόλουθα σύμβολα:

Επισημαίνει σημαντικές ή χρήσιμες πληροφορίες

ΠΡΟΣΟΧΗ

Περιγραφή του είδους και της πηγής του κινδύνου

Διαδικασία για την αποφυγή του κινδύνου.

✓ Προϋπόθεση

1. Βήμα δράσης

   ⇨ Ενδιάμεσο αποτέλεσμα

⇨ Αποτέλεσμα

– Απαρίθμηση χωρίς σταθερή σειρά

2 Ασφάλεια

Όλες οι υποδείξεις ασφαλείας του παρόντος εγγράφου πρέπει να τηρούνται για την αποφυγή ατυχημάτων που έχουν ως αποτέλεσμα τραυματισμούς και υλικές ζημιές. Δεν φέρουμε καμία ευθύνη για τραυματισμούς και υλικές ζημιές που προκαλούνται από ακατάλληλο χειρισμό ή μη τήρηση των υποδείξεων ασφαλείας. Σε τέτοιες περιπτώσεις, κάθε αξίωση εγγύησης παύει να ισχύει. Δεν φέρουμε καμία ευθύνη για επακόλουθες ζημιές.

2.1 Προβλεπόμενη χρήση

Οποιαδήποτε άλλη χρήση, τροποποιήσεις και μετασκευές απαγορεύονται ρητά. Τυχόν μη προβλεπόμενη χρήση οδηγεί σε κινδύνους, για τους οποίους ο κατασκευαστής δεν ευθύνεται, καθώς και στον αποκλεισμό εγγύησης και την αποποίηση ευθυνών.

Η συσκευή αποτελεί συστατικό στοιχείο του συστήματος Alpha Smart και χρησιμοποιείται για τους ακόλουθους σκοπούς:

– Εγκατάσταση σε περιβάλλοντα παρόμοια με διαμερίσματα
– Καταγραφή της πραγματικής θερμοκρασίας (θερμοκρασία δωματίου) και της υγρασίας αέρα
– Ρύθμιση της επιθυμητής θερμοκρασίας (άνετη θερμοκρασία)
– Ασύρματη επικοινωνία στο δίκτυο Alpha Smartware

2.2 Προσόντα εξειδικευμένου προσωπικού

Η τοποθέτηση και η θέση της συσκευής σε λειτουργία απαιτούν βασικές μηχανολογικές και ηλεκτρολογικές γνώσεις, καθώς και γνώση των σχετικών τεχνικών όρων. Για τη διασφάλιση της λειτουργικής ασφάλειας, οι εργασίες αυτές επιτρέπεται να εκτελούνται μόνο από εκπαιδευμένο, καταρτισμένο, ενημερωμένο σε θέματα ασφάλειας και εξουσιοδοτημένο εξειδικευμένο επαγγελματία ή από καθοδηγούμενο άτομο υπό την επίβλεψη εξειδικευμένου επαγγελματία.

Ένας εξειδικευμένος επαγγελματίας είναι κάποιος που, με βάση την επαγγελματική του κατάρτιση, τις γνώσεις και την εμπειρία του, καθώς και τη γνώση του αναφορικά με τις

σχετικές διατάξεις, μπορεί να αξιολογήσει την εργασία που του έχει ανατεθεί, να εντοπίσει πιθανούς κινδύνους και να λάβει τα κατάλληλα μέτρα ασφαλείας. Ο εξειδικευμένος επαγγελματίας πρέπει να συμμορφώνεται με τους σχετικούς ειδικούς κανόνες.

2.3 Γενικές υποδείξεις ασφαλείας

- χρησιμοποιείτε τη συσκευή μόνο εάν βρίσκεται σε τεχνικά άρτια κατάσταση
- διασφαλίζετε ότι η συσκευή φυλάσσεται μακριά από παιδιά
- χρησιμοποιείτε τη συσκευή μόνο εντός του εύρους ισχύος και στις συνθήκες περιβάλλοντος που αναφέρονται στα τεχνικά στοιχεία
  ⇨ Η υπερφόρτωση μπορεί να προκαλέσει βλάβη στη συσκευή και να οδηγήσει σε πυρκαγιά ή ηλεκτρικό ατύχημα.
- διασφαλίζετε ότι η συσκευή δεν εκτίθεται σε υγρασία, δονήσεις, συνεχή έκθεση στον ήλιο ή σε θερμότητα, κρύο ή μηχανικές καταπονήσεις

3 Τρόπος λειτουργίας

Η συσκευή ελέγχου χώρου καταγράφει τη θερμοκρασία δωματίου και την υγρασία αέρα στη ζώνη θέρμανσης που χρησιμοποιείται και τις ρυθμίζει μέσω ενός σταθμού βάσης για τον έλεγχο θερμοκρασίας ενδοδαπέδιας θέρμανσης. Οι ρυθμίσεις πραγματοποιούνται με τα πλήκτρα χειρισμού αφής και την οθόνη ενδείξεων. Οι παράμετροι για το συγκεκριμένο δωμάτιο και σύστημα διαμορφώνονται μέσω της εφαρμογής Alpha Smart.

Σε συνδυασμό με έναν σταθμό βάσης Premium, μπορούν επίσης να πραγματοποιηθούν πρόσθετες λειτουργίες με το προαιρετικό σετ σύνδεσης, π.χ. σύστημα παρακολούθησης σημείου δρόσου, αισθητήρας δαπέδου, αισθητήρας δωματίου.

Η επικοινωνία με τους άλλους συνδρομητές πραγματοποιείται μέσω του ασύρματου πρωτοκόλλου cSP-L. Καθώς η ασύρματη μετάδοση πραγματοποιείται τεχνικά σε μη αποκλειστική διαδρομή μετάδοσης, δεν μπορούν να αποκλειστούν παρεμβολές. Παραδείγματα παρεμβολών είναι τα εξής: Διαδικασίες μεταγωγής, ηλεκτροκινητήρες, ελαττωματικές ηλεκτρικές συσκευές.

4 Επισκόπηση συσκευής

⇗ βλ. (A) [Σελίδα 2]

A Συσκευή ελέγχου χώρου
B Βάση τοποθέτησης
C Οθόνη με ενδείξεις λειτουργίας
D Πλήκτρα χειρισμού αφής

< > Αλλαγή επιλογής

◯ Πλήκτρο συστήματος:

πατήστε στιγμιαία (< 1 δευτερόλεπτο) για να επιβεβαιώσετε την επιλογή

πατήστε παρατεταμένα (> 3 δευτερόλεπτα) για να εκτελέσετε την επιλεγμένη λειτουργία

5 Τοποθέτηση

⇗ βλ. (B) [Σελίδα 2]

5.1 Τοποθέτηση με βίδες

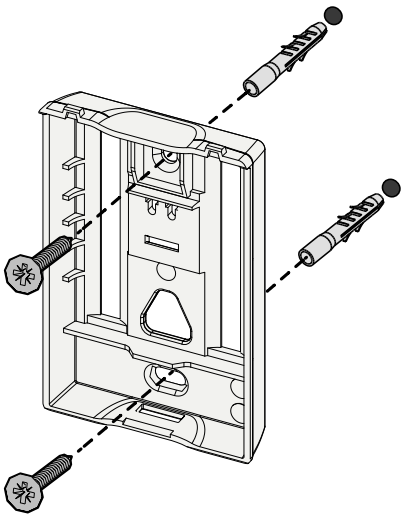

1. Επιλέξτε κατάλληλη θέση τοποθέτησης
2. Βεβαιωθείτε ότι δεν περνάνε καλώδια από τη θέση τοποθέτησης
3. Χαλαρώστε τη συσκευή από τη βάση τοποθέτησης χρησιμοποιώντας ένα κατάλληλο κατσαβίδι
4. Ευθυγραμμίστε τη βάση τοποθέτησης οριζόντια στον τοίχο
5. Σημειώστε δύο αντικριστές οπές διάτρησης με τη βοήθεια της βάσης τοποθέτησης

Ξύλινοι τοίχοι: Βιδώστε τις βίδες απευθείας. Εάν είναι απαραίτητο, τρυπήστε από πριν με ένα τρυπάνι ξύλου (1,5 mm)
Πέτρινοι τοίχοι: τρυπήστε τις οπές που σημειώσατε προηγουμένως με ένα τρυπάνι τοιχοποιίας 5 mm, τοποθετήστε ούπα

6. Τοποθετήστε τη βάση τοποθέτησης με κατάλληλες βίδες
7. Τοποθετήστε τη συσκευή στη βάση τοποθέτησης και ασφαλίστε την με τους σφιγκτήρες

5.2 Τοποθέτηση με κολλητικές ταινίες

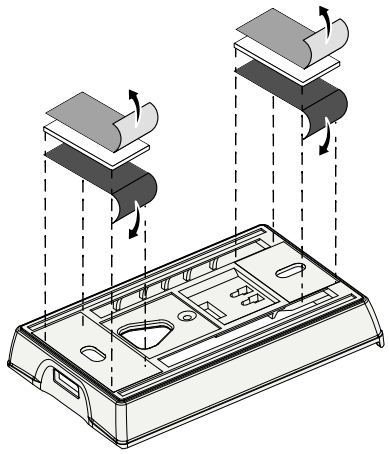

Ανάλογα με την επιφάνεια, η τοποθέτηση μπορεί να πραγματοποιηθεί με κολλητικές ταινίες διπλής όψης. Η τοποθέτηση είναι δυνατή σε διάφορες επιφάνειες, όπως π.χ. τοιχοποιία, έπιπλα, πλακάκια ή γυαλί.

Κατά την τοποθέτηση με κολλητικές ταινίες, η επιφάνεια στο σημείο τοποθέτησης πρέπει να είναι λεία, επίπεδη, άθικτη, καθαρή, χωρίς λίπος και διαλύτες. Χρησιμοποιήστε κατάλληλες κολλητικές ταινίες.

1. Επιλέξτε κατάλληλη θέση τοποθέτησης
2. Αφαιρέστε την προστατευτική μεμβράνη από τη μία πλευρά της κολλητικής ταινίας
3. Στερεώστε την κολλητική ταινία στο πίσω μέρος της βάσης τοποθέτησης
4. Αφαιρέστε την προστατευτική μεμβράνη από τη δεύτερη πλευρά της κολλητικής ταινίας
5. Ευθυγραμμίστε τη συσκευή οριζόντια στην επιθυμητή θέση και πιέστε σταθερά

5.3 Τεχνικά στοιχεία

Τύπος	RLDS 61071-N6	**Τάση λειτουργίας**	3 V d.c.
Διαστάσεις	86 × 58 × 20,6 mm	**Τύπος μπαταρίας**	2× αλκαλικές 1,5 V LR06/AA (Mignon)
Βάρος	183 g	**Ραδιοσυχνότητα**	Ζώνη SRD 868,3 και 869,525 MHz
Θερμοκρασία περιβάλλοντος	0 … 50 °C	**Τυπ. εμβέλεια ραδιοεπικοινωνίας ελεύθερου πεδίου**	270 m
Υγρασία περιβάλλοντος	5 … 80 %, χωρίς συμπύκνωση	**Μέγ. εκπεμπόμενη ισχύς**	≤ 25 mW
Θερμοκρασία αποθήκευσης	-10 … 50 °C	**Τύπος προστασίας**	IP20

Η μέγιστη δυνατή εμβέλεια ραδιοεπικοινωνίας εντός κτιρίων εξαρτάται από τους επιμέρους περιβαλλοντικούς παράγοντες του χώρου. Η πραγματική εμβέλεια ραδιοεπικοινωνίας μπορεί να διαφέρει σημαντικά από την εμβέλεια ραδιοεπικοινωνίας ελεύθερου πεδίου.

6 Στοιχεία οθόνης

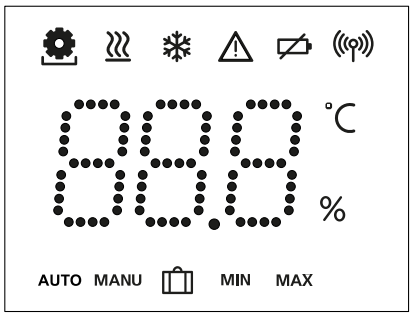

	Παραμετροποίηση ενεργή*	°C	**Θερμοκρασία**
	Λειτουργία θέρμανσης ενεργή**	%	**Σχετική υγρασία αέρα***
	Λειτουργία ψύξης* ** αναμμένη: ενεργή αναβοσβήνει (αργά): Συμπύκνωση ενεργή	MAX	**Όριο θερμοκρασίας Μέγιστη θερμοκρασία***
	Σημαντική υπόδειξη, Δυσλειτουργία	MIN	**Όριο θερμοκρασίας Ελάχιστη θερμοκρασία***
	Χαμηλή στάθμη μπαταρίας		**Λειτουργία διακοπών ενεργή** Ρυθμίσεις μόνο μέσω της εφαρμογής Alpha Smart
	Κατάσταση ραδιοσύνδεσης Συνεχώς αναμμένη: ενεργή Αναβοσβήνει: Διαταραχή σήματος (< 180 λεπτά)	MANU	**Χειροκίνητος τρόπος λειτουργίας** Δυνατότητα χωρίς σύνδεση στο cloud, αυτόνομη λειτουργία
	Διαταραχή ραδιοσύνδεσης Αναβοσβήνει: Διαταραχή σήματος (≥ 180 λεπτά)	AUTO	**Αυτόματος τρόπος λειτουργίας** Δημιουργία προφίλ θέρμανσης/προφίλ ψύξης* μόνο μέσω της εφαρμογής Alpha Smart

* *μόνο Alpha Smartware Premium*

** *Το σύμβολο ΔΕΝ εμφανίζεται, εάν ο σταθμός βάσης βρίσκεται σε τρόπο λειτουργίας θέρμανσης/ψύξης ΚΑΙ έχει οριστεί η παράμετρος κλειδώματος θέρμανσης και ψύξης στη συσκευή ελέγχου χώρου*

*** *Ορατό μόνο στο μενού Σύστημα ελέγχου αφυγραντήρα*

7 Θέση σε λειτουργία

Προϋποθέσεις χρήσης

Σύζευξη συσκευής ελέγχου χώρου LED – Τυπικός σταθμός βάσης Alpha Smartware:

– Σταθμός βάσης με έκδοση υλικολογισμικού 2.10 ή νεότερη

Σύζευξη συσκευής ελέγχου χώρου LED – Premium σταθμός βάσης Alpha Smartware:

– Συσκευές ελέγχου χώρου με έκδοση υλικολογισμικού 3.00 ή νεότερη

⇗ Πληροφορίες σχετικά με αυτήν τη διαδικασία, μπορείτε να βρείτε στις οδηγίες εγκατάστασης του σταθμού βάσης Alpha Smartware.

Λειτουργία του συστήματος Alpha Smart στο Alpha Smart Cloud:

– Alpha Smartware IoT Gateway

Η πύλη Alpha Smartware IoT Gateway επιτρέπει τη ρύθμιση και τον έλεγχο του συστήματος με την εφαρμογή Alpha Smart και αποτελεί βασική προϋπόθεση για τη σύνδεση των στοιχείων Alpha Smartware στο Alpha Smart Cloud.

Μπορούν να χρησιμοποιηθούν έως 50 συσκευές Alpha Smartware σε ακτίνα 50 μέτρων. Μια μεγαλύτερη δομή είναι τεχνικά εφικτή, αλλά δεν έχει επικυρωθεί προς το παρόν.

7.1 Σύζευξη συσκευών

Για να μπορέσετε να χρησιμοποιήσετε τη συσκευή για τον έλεγχο μιας ζώνης θέρμανσης, πρέπει πρώτα να τη συζεύξετε με τον σταθμό βάσης Alpha Smartware. Πληροφορίες σχετικά με αυτήν τη διαδικασία, μπορείτε να βρείτε στον γρήγορο οδηγό εγκατάστασης και τις οδηγίες εγκατάστασης του σταθμού βάσης Alpha Smartware.

7.2 Δήλωση συσκευών (λειτουργία στο cloud)

Προϋποθέσεις χρήσης

– Alpha Smartware IoT Gateway
– Εφαρμογή Alpha Smart
– Δημιουργείται λογαριασμός χρήστη στην εφαρμογή Alpha Smart
– Υπάρχουσα σύνδεση σε δίκτυο WiFi εντός εμβέλειας ραδιοεπικοινωνίας

Εφαρμογή Alpha Smart

Για τη χρήση της συσκευής εντός του Alpha Smart Cloud, είναι απαραίτητη η χρήση της εφαρμογής Alpha Smart (λήψη μέσω κωδικού QR).

Οι συσκευές Alpha Smartware είναι συνδεδεμένες σε ένα σύστημα. Για την ενσωμάτωση νέων συσκευών σε αυτό το σύστημα, αυτές πρέπει πρώτα να δηλωθούν στο Alpha Smart Cloud.

1. Εκκινήστε την εφαρμογή Alpha Smart στην τερματική συσκευή
2. Επιλέξτε το στοιχείο **Συσκευές** στο μενού
3. Προσθέστε / καταχωρήστε μια συσκευή με το (+)
4. Σαρώστε τον κωδικό QR ή επιλέξτε μια συσκευή με μη αυτόματο τρόπο
5. Ακολουθήστε τις οδηγίες στην εφαρμογή Alpha Smart, για να προσθέσετε επιπλέον συσκευές

7.3 Κατάργηση συσκευών από την εφαρμογή

1. Επιλέξτε τη συσκευή στην εφαρμογή
2. Ανοίξτε τις επιλογές συσκευής μέσω ⋮ (πάνω δεξιά στην εφαρμογή)
3. Διαγράψτε μια συσκευή
   ⇨ Η κατάργηση μιας συσκευής από την εφαρμογή οδηγεί σε «Κατάργηση». Στη συνέχεια, η συσκευή μπορεί να δηλωθεί («καταχωρηθεί») ξανά στην εφαρμογή.

8 Περιγραφή λειτουργίας

Εμφανίζονται μόνο τα στοιχεία μενού που επιτρέπουν τη λογική λειτουργία της συσκευής με τις υπάρχουσες ρυθμίσεις. Όλα τα άλλα στοιχεία μενού αποκρύπτονται μέχρι να πραγματοποιηθεί μια προσαρμογή.

Τα διάφορα επίπεδα μενού μπορούν να εμφανιστούν χρησιμοποιώντας τα πλήκτρα χειρισμού < ○ > στην πρόσοψη της συσκευής. Η εφαρμογή Alpha Smart προσφέρει πρόσθετες λειτουργίες χειρισμού.

Πατήστε παρατεταμένα το πλήκτρο ○ για > 3 δευτερόλεπτα, για να αποκτήσετε πρόσβαση στο επίπεδο μενού. Στη συνέχεια, περιηγηθείτε στις εντολές του μενού με τα < >.

	**Παραμετροποίηση**
	**Pair (Σύζευξη)** Πραγματοποιήστε σύζευξη της συσκευής ελέγχου χώρου με τον σταθμό βάσης/εκμάθηση στη ζώνη θέρμανσης
	**Heat / Cool (Θέρμανση/Ψύξη)** Επιλογή τρόπου λειτουργίας θέρμανσης/ψύξης
	**Θερμοκρασία** Ρυθμίσεις αισθητήρα δαπέδου ⇗ Κεφ. **8.1 Αισθητήρας δαπέδουΑισθητήρας δαπέδου**

LO	**low (Χαμηλή)** Προδιαγραφή ελάχιστης θερμοκρασίας (18 °C … 28 °C) – 1,0 … 6,0 (προσαύξηση: 0,2) – oFF: απενεργοποιημένο (**προεπιλογή**)
H 16	**HIGH (Υψηλή)** Προδιαγραφή μέγιστης θερμοκρασίας (30 °C … 40 °C) – 7,0 … 12,0 (προσαύξηση: 0,2) – oFF: απενεργοποιημένο (**προεπιλογή**)
dry	**Τιμή κατωφλίου αφυγραντήρα** 50 ... 80%
rAL	**reset ALL (Επαναφορά όλων)** Εκτέλεση επαναφοράς εργοστασιακών ρυθμίσεων
SOF	**State of Firmware (Κατάσταση υλικολογισμικού)** Εμφάνιση της έκδοσης υλικολογισμικού των συζευγμένων συσκευών: – Τιμή 1: Έκδοση υλικολογισμικού συσκευής ελέγχου χώρου – Τιμή 2: Έκδοση υλικολογισμικού σταθμού βάσης
SIG	**Signal (Σήμα)** Εμφάνιση της ισχύος του σήματος λήψης σε [%] μεταξύ της συσκευής ελέγχου χώρου και του σταθμού βάσης
bAC	**back (Πίσω)** Επιστροφή στο αρχικό μενού (Home)
UP	**Update (Ενημέρωση)** Διαδικασία ενημέρωσης ενεργή
LoC	**Lock (Κλείδωμα)** Κλείδωμα λειτουργίας (ενεργοποίηση/απενεργοποίηση μόνο μέσω της εφαρμογής Alpha Smart)
---	**Θερμοκρασία εκτός του εύρους ενδείξεων** Υπέρβαση της πραγματικής θερμοκρασίας, σε συνδυασμό με: ⚠ Πραγματική θερμοκρασία κάτω από το όριο, σε συνδυασμό με: ⚠
Err	**Error, Service (Σφάλμα, Σέρβις)** Δεν εντοπίστηκε κανένα υλικολογισμικό με δυνατότητα εκκίνησης, επικοινωνήστε με το τμήμα σέρβις
Err	**Error, Temperatur (Σφάλμα, Θερμοκρασία)** Εντοπίστηκε σφάλμα αισθητήρα, σε συνδυασμό με: ⚠

Ο περιορισμός της επιθυμητής θερμοκρασίας (ελάχ./μέγ.) πραγματοποιείται στην εφαρμογή Alpha Smart:

- 5 … 30
- 0: απενεργοποιημένο(**προεπιλογή**)

8.1 Αισθητήρας δαπέδου

Η τοποθέτηση ενός προαιρετικού σετ σύνδεσης προσφέρει τις ακόλουθες δυνατότητες:

- Εγκατάσταση ως αισθητήρα δαπέδου
- Εγκατάσταση ως αισθητήρα δωματίου
- Εγκατάσταση συστήματος παρακολούθησης σημείου δρόσου

⇗ βλ. **User information Connection set with external sensor for Alpha Smartware room control unit (AT 61201-N)**

Ρυθμιζόμενες τιμές αισθητήρα δαπέδου:

Ρυθμιζόμενη τιμή	Θερμοκρασία [°C]	Ρυθμιζόμενη τιμή	Θερμοκρασία [°C]	Ρυθμιζόμενη τιμή	Θερμοκρασία [°C]	Ρυθμιζόμενη τιμή	Θερμοκρασία [°C]
1,0	18,0	3,6	23,2	7,0	30,0	9,6	35,2
1,2	18,4	3,8	23,6	7,2	30,4	9,8	35,6
1,4	18,8	4,0	24,0	7,4	30,8	10,0	36,0
1,6	19,2	4,2	24,4	7,6	31,2	10,2	36,4
1,8	19,6	4,4	24,8	7,8	31,6	10,4	36,8
2,0	20,0	4,6	25,2	8,0	32,0	10,6	37,2
2,2	20,4	4,8	25,6	8,2	32,4	10,8	37,6
2,4	20,8	5,0	26,0	8,4	32,8	11,0	38,0
2,6	21,2	5,2	26,4	8,6	33,2	11,2	38,4
2,8	21,6	5,4	26,8	8,8	33,6	11,4	38,8
3,0	22,0	5,6	27,2	9,0	34,0	11,6	39,2
3,2	22,4	5,8	27,6	9,2	34,4	11,8	39,6
3,4	22,8	6,0	28,0	9,4	34,8	12,0	40,0

Η πραγματική θερμοκρασία επιφάνειας μπορεί να αποκλίνει σημαντικά από τη ρυθμισμένη θερμοκρασία δαπέδου, ανάλογα με τη δομή.

9 Αλλαγή μπαταριών

⇗ βλ. Ⓒ [Σελίδα 2]

ΠΡΟΣΟΧΗ

Κίνδυνος έκρηξης λόγω ακατάλληλης αντικατάστασης

Οι ακατάλληλα χρησιμοποιούμενες μπαταρίες μπορούν να εκραγούν και να προκαλέσουν ζημιά στη συσκευή ή να τραυματίσουν τον χρήστη.

- Αντικαθιστάτε μόνο με μπαταρίες ίδιου ή ισοδύναμου τύπου

- Μην χρησιμοποιείτε επαναφορτιζόμενες μπαταρίες (συσσωρευτές)
- Μην φορτίζετε ποτέ τις μπαταρίες
- Μην πετάτε τις μπαταρίες στη φωτιά και μην τις εκθέτετε σε υπερβολική θερμότητα
- Μην βραχυκυκλώνετε τις μπαταρίες

ΠΡΟΕΙΔΟΠΟΙΗΣΗ

Κίνδυνος θανάτου λόγω κατάποσης

Τα μικρά παιδιά μπορεί να καταπιούν τις μπαταρίες.

- Μην αφήνετε τη συσκευή χωρίς επίβλεψη όταν αλλάζετε τις μπαταρίες

Η συσκευή επανεκκινείται μετά την αλλαγή μπαταρίας. Επαναφέρονται οι τιμές που είχαν ρυθμιστεί προηγουμένως.

10 Συντήρηση

Καθαρίζετε τη συσκευή με ένα μαλακό, καθαρό, στεγνό πανί που δεν αφήνει χνούδι.

11 Επαναφορά εργοστασιακών ρυθμίσεων

Η επαναφορά εργοστασιακών ρυθμίσεων επαναφέρει τη συσκευή ελέγχου χώρου στις προεπιλεγμένες ρυθμίσεις. Η σύζευξη της συσκευής ελέγχου χώρου με τον σταθμό βάσης καταργείται. Για την ταυτόχρονη επαναφορά εργοστασιακών ρυθμίσεων πολλών εκπαιδευμένων συσκευών ελέγχου χώρου, πρέπει να πραγματοποιηθεί επαναφορά εργοστασιακών ρυθμίσεων στον σταθμό βάσης.

Εάν είναι απαραίτητο, η διαδικασία σύζευξης πρέπει να εκτελεστεί ξανά για μια συσκευή ελέγχου χώρου, για την οποία η σύζευξη είχε καταργηθεί. Πληροφορίες σχετικά με αυτήν τη διαδικασία, μπορείτε να βρείτε στις οδηγίες εγκατάστασης του σταθμού βάσης Alpha Smartware.

1. ◯ Πατήστε παρατεταμένα για > 3 δευτερόλεπτα
   ⇨ Ανοίγει τις Ρυθμίσεις
2. < > Πατήστε για να πλοηγηθείτε στο μενού **rAL** (Reset all) (Επαναφορά όλων)
3. ◯ Πατήστε για να επιβεβαιώσετε την επιλογή
4. < > Πατήστε για να πλοηγηθείτε στο στοιχείο μενού **YES** (Ναι)
5. ◯ Πατήστε παρατεταμένα για > 3 δευτερόλεπτα
   ⇨ Ξεκινά η διαδικασία επαναφοράς. Στην οθόνη εμφανίζεται η επιβεβαίωση **rAL** (Reset all) (Επαναφορά όλων).

Η επαναφορά εργοστασιακών ρυθμίσεων στη λειτουργία που βασίζεται στο cloud δεν επηρεάζει την αποσύνδεση των συσκευών ελέγχου χώρου στην εφαρμογή Alpha Smart. Οι συσκευές πρέπει να διαγραφούν χειροκίνητα στην εφαρμογή Alpha Smart.

12 Θέση εκτός λειτουργίας

1. Πραγματοποιήστε επαναφορά εργοστασιακών ρυθμίσεων
   ↗ Επαναφορά εργοστασιακών ρυθμίσεων [Σελίδα 98]
2. Η αποσυναρμολόγηση πραγματοποιείται όπως περιγράφεται στο κεφάλαιο Τοποθέτηση, αλλά με την αντίστροφη σειρά.
   ↗ Τοποθέτηση [Σελίδα 94]
3. Καταργήστε τη συσκευή από την εφαρμογή
   ↗ Κατάργηση συσκευών από την εφαρμογή [Σελίδα 96]

13 Απόρριψη

Υποδείξεις σχετικά με την προστασία του περιβάλλοντος και των δεδομένων

Οι τελικοί χρήστες είναι υποχρεωμένοι να απορρίπτουν τα απόβλητα ηλεκτρικού και ηλεκτρονικού εξοπλισμού χωριστά από τα αδιαχώριστα αστικά απόβλητα και όχι μαζί με τα οικιακά απορρίμματα. Η επισήμανση με τον «διαγραμμένο κάδο απορριμμάτων» υποδηλώνει αυτή την υποχρέωση. Υπάρχουν διαθέσιμα δωρεάν δημοτικά σημεία συλλογής για επιστροφή και, κατά περίπτωση, άλλα σημεία συλλογής για την επαναχρησιμοποίηση των συσκευών.

Οι διανομείς ηλεκτρικού και ηλεκτρονικού εξοπλισμού, καθώς και οι διανομείς τροφίμων είναι υποχρεωμένοι να επιστρέφουν δωρεάν τα απόβλητα εξοπλισμού σύμφωνα με τις προϋποθέσεις που καθορίζονται στο άρθρο 17 παράγραφοι 1 και 2 του νόμου για ηλεκτρικό και ηλεκτρονικό εξοπλισμό.

Εάν το απόβλητο εξοπλισμού περιέχει προσωπικά δεδομένα, ο τελικός χρήστης είναι υπεύθυνος για τη διαγραφή τους πριν από την παράδοση.

Οι τελικοί χρήστες είναι υποχρεωμένοι να διαχωρίζουν από τον απόβλητο εξοπλισμό χωρίς να προκαλέσουν ζημιά τις χρησιμοποιημένες μπαταρίες και τους χρησιμοποιημένους συσσωρευτές που δεν περικλείονται από τον απόβλητο εξοπλισμό, καθώς και τους λαμπτήρες που μπορούν να αφαιρεθούν από τον απόβλητο εξοπλισμό χωρίς να καταστραφούν, και να τα απορρίπτουν σε σημεία χωριστής συλλογής πριν από την παράδοση. Αυτό δεν ισχύει, εάν τα απόβλητα εξοπλισμού παραδίδονται για επαναχρησιμοποίηση.

Índice

1 Sobre estas instruções 99
1.1 Símbolos 99
2 Segurança 99
2.1 Utilização prevista 99
2.2 Qualificação do pessoal especializado 99
2.3 Instruções gerais de segurança 100
3 Modo de operação 100
4 Vista geral do dispositivo 100
5 Montagem 100
5.1 Montagem com parafusos 100
5.2 Montagem com tiras adesivas 101
5.3 Dados técnicos 101
6 Elementos de visualização 101
7 Colocação em funcionamento 102
7.1 Emparelhar dispositivos 102
7.2 Registar dispositivos (modo Cloud) 102
7.3 Remover dispositivos da app 102
8 Descrição do funcionamento 102
8.1 Sensor do piso 103
9 Substituir as pilhas 103
10 Manutenção 104
11 Reposição de fábrica 104
12 Desativação 104
13 Eliminação 104

1 Sobre estas instruções

Este documento deve ser lido na íntegra antes da colocação em funcionamento do dispositivo. O documento deve ser conservado e passado a utilizadores subsequentes.

É possível consultar mais informações sobre a Alpha Smartware em: https://asw.faqdoc.info

Este documento aplica-se à unidade de controlo de divisão LED Alpha Smartware.

O código QR anexado ou impresso serve, entre outros, para especificar o número de série em caso de assistência e suporte, bem como para reclamar os dispositivos na app Alpha Smart. Guarde-o num local seguro e tenha o respetivo código do dispositivo à mão nesses casos.

1.1 Símbolos

Os seguintes símbolos são utilizados nestas instruções:

Assinala informações importantes ou úteis

CUIDADO

Descrição do tipo e origem do perigo

Procedimento para os evitar.

✓ Pré-requisito

1. Passo de ação

⇨ Resultado intercalar

⇨ Resultado

– enumeração sem ordem fixa

2 Segurança

Todas as instruções de segurança contidas neste documento devem ser respeitadas, para evitar acidentes com danos pessoais ou materiais. Não é assumida qualquer responsabilidade por danos pessoais ou materiais que resultem de um manuseamento incorreto ou pela inobservância das instruções de segurança. Nestes casos, todos os direitos de garantia são anulados. Não é assumida qualquer responsabilidade por danos consequentes.

2.1 Utilização prevista

Qualquer outra utilização, modificações e conversões são expressamente proibidas. Uma utilização indevida resulta em perigos pelos quais o fabricante não se responsabiliza e à exclusão da garantia e da responsabilidade.

O dispositivo faz parte do sistema Alpha Smart e é utilizado para os seguintes fins:

– instalação em ambientes residenciais
– registo da temperatura real (temperatura da divisão) e da humidade atmosférica
– definição da temperatura alvo (temperatura de conforto)
– comunicação sem fios na rede Alpha Smartware

2.2 Qualificação do pessoal especializado

A montagem e a colocação em funcionamento do dispositivo requerem conhecimentos fundamentais de mecânica e eletricidade, bem como o conhecimento dos respetivos termos técnicos. Para garantir a segurança operacional, estas atividades só podem ser executadas por um especialista que esteja devidamente formado, instruído, treinado em termos de segurança e autorizado, ou por uma pessoa instruída sob a supervisão de um especialista.

Um especialista é alguém que, com base na sua formação especializada, nos seus conhecimentos e na sua experiência, bem como no seu conhecimento das disposições relevantes, é capaz de avaliar os trabalhos que lhe são atribuídos, reconhecer potenciais perigos e tomar medidas de segurança adequadas. Um especialista deve cumprir as regras especializadas relevantes.

2.3 Instruções gerais de segurança

- utilizar o dispositivo apenas se este estiver em perfeitas condições técnicas
- assegurar que o dispositivo é mantido fora do alcance das crianças
- utilizar o dispositivo apenas dentro do intervalo de potência e nas condições ambiente indicadas nos dados técnicos
  ⇨ Uma sobrecarga pode danificar o dispositivo e provocar um incêndio ou um acidente elétrico.
- assegurar que o dispositivo não está exposto a humidade, vibrações, exposição constante à luz solar ou ao calor, frio ou cargas mecânicas

3 Modo de operação

A unidade de controlo de divisão regista a temperatura e a humidade do ar da divisão na zona de aquecimento utilizada e regula-as através de uma estação base para controlo da temperatura do piso. As definições são feitas utilizando os botões de comando táteis e a indicação no visor. Parâmetros específicos da divisão e do sistema são configurados através da app Alpha Smart.

Em conjugação com uma estação base Premium, também é possível executar funções adicionais com o kit de ligação opcional como, por exemplo, monitor do ponto de condensação, sensor do piso, sensor da divisão.

A comunicação com os outros participantes é feita através do protocolo de rádio cSP-L. Uma vez que, do ponto de vista técnico, a transmissão via rádio é realizada numa via de transmissão não exclusiva, não se podem excluir interferências. Exemplos de interferências são: processos de comutação, motores elétricos, dispositivos elétricos defeituosos.

4 Vista geral do dispositivo

⇗ ver (A) [página 2]

A Unidade de controlo de divisão
B Base de montagem
C Visor com indicadores de função
D Botões de comando táteis

< > Alterar a seleção

◯ Botão do sistema:
premir brevemente (< 1 s) para confirmar a seleção
premir longamente (> 3 s) para executar a função selecionada

5 Montagem

⇗ ver (B) [página 2]

5.1 Montagem com parafusos

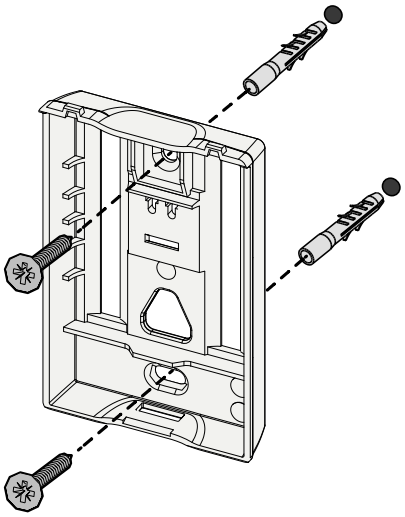

1. Selecionar uma posição de montagem adequada
2. Assegurar que não existem cabos na posição de montagem
3. Retirar o dispositivo da base de montagem com uma chave de fendas adequada
4. Alinhar a base de montagem horizontalmente na parede
5. Marcar dois furos opostos, utilizando a base de montagem

Paredes de madeira: enroscar os parafusos diretamente, eventualmente com uma broca para madeira (1,5 mm)
Paredes de pedra: fazer furos pré-marcados com uma broca para alvenaria de 5 mm, inserir buchas

6. Montar a base de montagem com parafusos adequados
7. Colocar o dispositivo na base de montagem e encaixá-lo nos grampos

5.2 Montagem com tiras adesivas

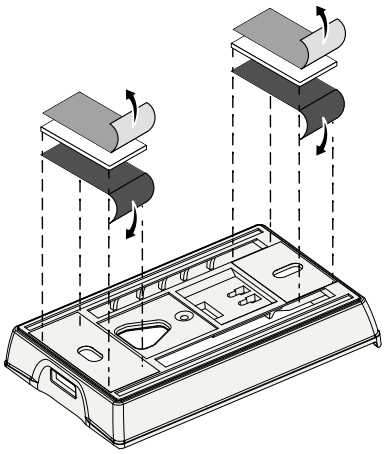

Dependendo da base, a montagem pode ser feita com tiras adesivas de dupla face. A montagem é possível em várias bases, como alvenaria, mobiliário, azulejos ou vidro.

Para a montagem com tiras adesivas, a superfície do local de montagem deve estar lisa, uniforme, sem danos, limpa, sem gorduras e sem solventes. Utilizar tiras adesivas adequadas.

1. Selecionar uma posição de montagem adequada
2. Retirar a película protetora de um dos lados da tira adesiva
3. Fixar as tiras adesivas na parte de trás da base de montagem
4. Retirar a película protetora do segundo lado da tira adesiva
5. Alinhar o dispositivo horizontalmente na posição pretendida e premir firmemente

5.3 Dados técnicos

Tipo	RLDS 61071-N6	**Tensão de operação**	3 V c.c.
Dimensões	86 × 58 × 20,6 mm	**Tipo de pilha**	2× 1,5 V LR06/AA (Mignon) alcalina
Peso	183 g	**Frequência de rádio**	Banda SRD de 868,3 e 869,525 MHz
Temperatura ambiente	0 … 50 °C	**Alcance de rádio típico em campo aberto**	270 m
Humidade ambiente	5 … 80 %, sem condensação	**Potência máx. de transmissão**	≤ 25 mW
Temperatura de armazenamento	-10 … 50 °C	**Tipo de proteção**	IP20

O alcance máximo de rádio possível dentro de edifícios depende dos fatores ambientais individuais no local. O alcance de rádio efetivo pode diferir muito do alcance de rádio em campo aberto.

6 Elementos de visualização

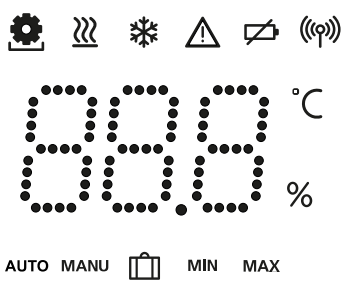

	Parametrização ativa*	°C	Temperatura
	Modo de aquecimento** ativo	%	Humidade relativa do ar***
	Modo de arrefecimento* ** acende-se: ativo pisca (lentamente): Condensação ativa	MAX	Limitação da temperatura Temperatura máxima*
	Nota importante, avaria	MIN	Limitação da temperatura Temperatura mínima*
	Pilha fraca		Função de férias ativa Definições apenas através da app Alpha Smart
	Estado da ligação por rádio Aceso de forma constante: ativo Intermitente: sinal perturbado (< 180 min)	MANU	Modo manual possível sem ligação à Cloud, modo autónomo
	Ligação por rádio com defeito Intermitente: sinal perturbado (≥ 180 min)	AUTO	Modo automático Criar perfis de aquecimento / perfis de arrefecimento* apenas através da app Alpha Smart

* *apenas Alpha Smartware Premium*

** *O símbolo NÃO é apresentado se a estação base estiver no modo de aquecimento / de arrefecimento E o parâmetro aquecimento / arrefecimento estiver definido na unidade de controlo de divisão*

*** *Apenas visível no menu de controlo do desumidificador*

7 Colocação em funcionamento

Requisitos para a utilização

Emparelhamento da unidade de controlo de divisão LED – Estação base Alpha Smartware Standard:

– estação base com versão de firmware 2.10 ou superior

Emparelhamento da unidade de controlo de divisão LED – Estação base Alpha Smartware Premium:

– unidades de controlo de divisão com versão de firmware 3.00 ou superior

⇗ As informações sobre este processo podem ser encontradas nas instruções de instalação da estação base Alpha Smartware.

Operação do sistema Alpha Smart na Alpha Smart Cloud:

– Gateway IoT Alpha Smartware

O gateway IoT Alpha Smartware permite que o sistema seja configurado e controlado com a app Alpha Smart e é um requisito básico para ligar os componentes Alpha Smartware à Alpha Smart Cloud.

Num raio de 50 m, podem ser utilizados, no máx., 50 dispositivos Alpha Smartware. Uma configuração maior é tecnicamente possível, mas não está atualmente validada.

7.1 Emparelhar dispositivos

Para poder utilizar o dispositivo para controlar uma zona de aquecimento, este tem de ser emparelhado com a estação base Alpha Smartware. As informações sobre este processo podem ser consultadas no Guia de Instalação Rápida e nas instruções de instalação da estação base Alpha Smartware.

7.2 Registar dispositivos (modo Cloud)

Requisitos para a utilização

– Gateway IoT Alpha Smartware
– App Alpha Smart
– A conta de utilizador é criada na app Alpha Smart
– Ligação existente a uma rede WiFi dentro do alcance do rádio

App Alpha Smart

Para utilizar o dispositivo na Alpha Smart Cloud, é necessário utilizar a app Alpha Smart (download através do código QR).

Os dispositivos Alpha Smartware estão ligados num único sistema. Para integrar novos dispositivos neste sistema, estes devem primeiro ser registados na Alpha Smart Cloud.

1. Iniciar a app Alpha Smart no dispositivo final
2. Selecionar o item **Dispositivos** no menu
3. Adicionar / reclamar dispositivo com (+)
4. Digitalizar o código QR ou selecionar um dispositivo manualmente
5. Seguir as instruções na app Alpha Smart para adicionar outros dispositivos

7.3 Remover dispositivos da app

1. Selecionar o dispositivo na app
2. Abrir as opções do dispositivo através de ⋮ (canto superior direito da app)
3. Eliminar dispositivo

⇨ Remover um dispositivo da app faz com que este fique "não reclamado". Em seguida, o dispositivo pode ser novamente registado ("reclamado") na app.

8 Descrição do funcionamento

Apenas são apresentados itens de menu que permitem uma operação lógica do dispositivo com as definições existentes. Todos os outros itens de menu são ocultados até que seja feito um ajuste.

Podem ser acedidos diferentes níveis de menu através dos botões de comando 〈 ○ 〉 na parte frontal do dispositivo. A app Alpha Smart oferece funções de operação adicionais.

Manter premido o botão ○ durante > 3 s para aceder ao nível de menu. Em seguida, navegar pelos comandos de menu através de 〈 〉.

PAr	**Parametrização**
PAi	**Pair** Emparelhar a unidade de controlo de divisão com a estação base / programar com a zona de aquecimento
H_C	**Heat / Cool** Seleção do modo de operação de aquecimento / arrefecimento
tEP	**Temperatura** Definições do sensor do piso ⇗ Cap. **8.1 Sensor do pisoSensor do piso**
Lo	**low** Especificação da temperatura mínima (18 °C … 28 °C) – 1,0 … 6,0 (incremento: 0,2) – oFF: desativado (**Standard)**
HIG	**HIGH** Especificação da temperatura máxima (30 °C … 40 °C) – 7,0 … 12,0 (incremento: 0,2) – oFF: desativado (**Standard)**
dry	**Valor limiar do desumidificador** 50 … 80 %

rAL	**reset ALL** Efetuar uma reposição de fábrica
SOF	**State of firmware** Mostrar a versão do firmware dos dispositivos emparelhados: - Valor 1: versão do firmware da unidade de controlo de divisão - Valor 2: versão do firmware da estação base
SIG	**Sinal** Mostrar a intensidade do sinal recebido em [%] entre a unidade de controlo de divisão e a estação base
bAC	**back** Voltar ao menu inicial (Início)
UP	**Update** Processo de atualização ativo
LoC	**Lock** Bloqueio de operação (ativar / desativar apenas através da app Alpha Smart)
---	**Temperatura fora do intervalo de visualização** Temperatura real excedida, em conjugação com: ⚠ 〰 Temperatura real não atingida, em conjugação com: ⚠ ❄
Err	**Error, Service** Não foi reconhecido nenhum firmware de arranque, contactar a assistência
Er1	**Error, Temperature** Detetado erro do sensor, em conjugação com: ⚠ ⚙

A temperatura alvo (mín./máx.) é limitada na app Alpha Smart:

- 5 … 30
- 0: desativado (**Standard**)

8.1 Sensor do piso

A montagem de um kit de ligação opcional oferece as seguintes opções:

- instalação como sensor do piso
- instalação como sensor da divisão
- instalação de um monitor do ponto de condensação

⇗ ver **User information Connection set with external sensor for Alpha Smartware room control unit (AT 61201-N)**

Valores ajustáveis do sensor do piso:

Valor ajustável	Temperatura [°C]	Valor ajustável	Temperatura [°C]	Valor ajustável	Temperatura [°C]	Valor ajustável	Temperatura [°C]
1,0	18,0	3,6	23,2	7,0	30,0	9,6	35,2
1,2	18,4	3,8	23,6	7,2	30,4	9,8	35,6
1,4	18,8	4,0	24,0	7,4	30,8	10,0	36,0
1,6	19,2	4,2	24,4	7,6	31,2	10,2	36,4
1,8	19,6	4,4	24,8	7,8	31,6	10,4	36,8
2,0	20,0	4,6	25,2	8,0	32,0	10,6	37,2
2,2	20,4	4,8	25,6	8,2	32,4	10,8	37,6
2,4	20,8	5,0	26,0	8,4	32,8	11,0	38,0
2,6	21,2	5,2	26,4	8,6	33,2	11,2	38,4
2,8	21,6	5,4	26,8	8,8	33,6	11,4	38,8
3,0	22,0	5,6	27,2	9,0	34,0	11,6	39,2
3,2	22,4	5,8	27,6	9,2	34,4	11,8	39,6
3,4	22,8	6,0	28,0	9,4	34,8	12,0	40,0

Dependendo da estrutura, a temperatura real da superfície pode diferir significativamente da temperatura do piso definida.

9 Substituir as pilhas

⇗ ver Ⓒ [página 2]

CUIDADO

Risco de explosão devido a substituição incorreta

Pilhas utilizadas de forma incorreta podem explodir e danificar o dispositivo ou ferir o utilizador.

- Substituir as pilhas apenas por pilhas do mesmo tipo ou de tipo equivalente
- Não utilizar pilhas recarregáveis (baterias)
- Nunca carregar as pilhas
- Não deitar as pilhas no fogo nem expô-las a calor excessivo
- Não curto-circuitar as pilhas

AVISO

Perigo de vida por ingestão

Crianças pequenas podem engolir pilhas.

- não deixar o dispositivo sem vigilância durante a substituição das pilhas

O dispositivo é reiniciado após a substituição das pilhas. Valores definidos previamente são restaurados.

10 Manutenção

Limpar o dispositivo com um pano macio, limpo, seco e que não largue pelos.

11 Reposição de fábrica

Uma reposição de fábrica repõe as predefinições da unidade de controlo de divisão. O emparelhamento da unidade de controlo de divisão com a estação base é eliminado. Para uma reposição de fábrica simultânea de várias unidades de controlo de divisão programadas, deve ser feita uma reposição de fábrica na estação base.

Para uma unidade de controlo de divisão desemparelhada, o processo de emparelhamento poderá ter de ser realizado novamente, se necessário. As informações sobre este processo podem ser consultadas nas instruções de instalação da estação base Alpha Smartware.

1. ◯ manter premido durante > 3 s
   ⇨ abre as Definições
2. 〈 〉 premir, navegar para o menu **rAL** (Reset all)
3. ◯ premir para confirmar a seleção
4. 〈 〉 premir para navegar para o item de menu **YES**
5. ◯ manter premido durante > 3 s
   ⇨ É iniciado o processo de reposição. No visor aparece a confirmação **rAL** (Reset all).

Uma reposição de fábrica na operação baseada em nuvem não afeta o cancelamento do registo das unidades de controlo de divisão na app Alpha Smart. Os dispositivos têm de ser eliminados manualmente na app Alpha Smart.

12 Desativação

1. Repor as definições de fábrica
   ↗ Reposição de fábrica [Página 104]
2. A desmontagem é realizada conforme descrito no capítulo Montagem, mas pela ordem inversa.
   ↗ Montagem [Página 100]
3. Remover o dispositivo da app
   ↗ Remover dispositivos da app [Página 102]

13 Eliminação

Notas sobre a proteção do ambiente e dos dados

Os utilizadores finais são obrigados a eliminar os resíduos de equipamentos elétricos e eletrónicos separadamente dos resíduos urbanos não triados e não juntamente com os resíduos domésticos. A rotulagem com o "caixote do lixo barrado com uma cruz" indica esta obrigação. Estão disponíveis pontos de recolha municipais gratuitos para a devolução de eletrodomésticos, bem como outros pontos de recolha para a reutilização de eletrodomésticos.

Os distribuidores de equipamentos elétricos e eletrónicos, e os distribuidores de produtos alimentares são obrigados a retomar gratuitamente resíduos de equipamentos, de acordo com os requisitos previstos no parágrafo 17 n.º 1 e n.º 2 da lei alemã relativa a equipamentos elétricos e eletrónicos.

Se o dispositivo antigo contiver dados pessoais, o utilizador final é responsável por apagar os mesmos antes de o entregar.

Os utilizadores finais são obrigados a separar as pilhas e baterias usadas que não estejam incorporadas no dispositivo antigo, bem como lâmpadas, que possam ser retiradas do dispositivo antigo sem as destruir, e a eliminar as mesmas num local de recolha seletiva. Isto não se aplica a dispositivos antigos que se destinem à reutilização.

Sadržaj

1 O ovim uputama 105
1.1 Simboli 105
2 Sigurnost 105
2.1 Namjenska upotreba 105
2.2 Kvalifikacija stručnog osoblja 105
2.3 Opće sigurnosne napomene 106
3 Način funkcioniranja 106
4 Pregled uređaja 106
5 Montaža 106
5.1 Montaža s pomoću vijaka 106
5.2 Montaža s pomoću ljepljive trake 107
5.3 Tehnički podaci 107
6 Prikazni elementi 107
7 Puštanje u rad 108
7.1 Uparivanje uređaja 108
7.2 Registriranje uređaja (rad u oblaku) 108
7.3 Uklanjanje uređaja iz aplikacije 108
8 Funkcionalni opis 108
8.1 Podni senzor 109
9 Zamjena baterija 109
10 Održavanje 110
11 Vraćanje na tvorničke postavke 110
12 Stavljanje izvan pogona 110
13 Odlaganje u otpad 110

1 O ovim uputama

Prije puštanja uređaja u rad treba temeljito i u potpunosti pročitati ovaj dokument. Dokument valja čuvati i proslijediti budućim korisnicima.

Dodatne informacije o uređaju Alpha Smartware možete pronaći na: https://asw.faqdoc.info

Ovaj dokument vrijedi za LED sobnu upravljačku jedinicu Alpha Smartware.

Priloženi odnosno otisnuti QR kôd upotrebljava se, između ostalog, za informacije o serijskom broju pri servisiranju i pružanju podrške, kao i za registriranje uređaja u aplikaciji Alpha Smart. Čuvajte ga na sigurnom i imajte pri ruci odgovarajući kôd uređaja u takvim slučajevima.

1.1 Simboli

U ovim uputama upotrebljavaju se sljedeći simboli:

Označava važnu ili korisnu informaciju

OPREZ

Opis vrste i izvora opasnosti

Postupak za izbjegavanje.

✓ Preduvjet

1. Korak postupka

⇨ Međurezultat

⇨ Rezultat

– Nabrajanje bez određenog redoslijeda

2 Sigurnost

Kako bi se izbjegle nesreće koje uzrokuju tjelesne ozljede ili materijalnu štetu, valja se pridržavati svih sigurnosnih napomena u ovom dokumentu. Ne preuzimamo odgovornost za tjelesne ozljede i materijalnu štetu uzrokovane nepravilnim rukovanjem ili nepridržavanjem sigurnosnih napomena. U takvim slučajevima prestaju vrijediti sva prava na jamstvo. Ne preuzimamo odgovornost za posljedične štete.

2.1 Namjenska upotreba

Bilo koja druga upotreba, izmjene ili preinake izričito su zabranjene. Nenamjenska upotreba dovodi do opasnosti za koje proizvođač nije odgovoran i do isključenja jamstva i odgovornosti.

Uređaj je sastavni dio sustava Alpha Smart i upotrebljava se u sljedeće svrhe:

– ugradnju u okruženjima poput stambenih prostora
– mjerenje stvarne temperature (temperature prostorije) i vlažnosti zraka
– namještanje zadane temperature (temperature ugode)
– bežičnu komunikaciju u mreži Alpha Smartware

2.2 Kvalifikacija stručnog osoblja

Za montažu uređaja i njegovo puštanje u rad neophodna su osnovna znanja o mehanici i elektrici te poznavanje odgovarajućih stručnih izraza. Radi osiguranja radne sigurnosti, te aktivnosti smije obavljati samo osposobljen, upućen i ovlašten stručnjak koji poznaje sigurnosno-tehnička pravila ili upućena osoba pod nadzorom stručnjaka.

Stručnjak je osoba koja na temelju svoje stručne naobrazbe, znanja i iskustva te poznavanja relevantnih propisa može procijeniti zadatke koji su mu dodijeljeni, prepoznati moguće opasnosti i poduzeti odgovarajuće sigurnosne mjere. Stručnjak se mora pridržavati relevantnih stručnih pravila.

2.3 Opće sigurnosne napomene

- uređaj upotrebljavajte samo u tehnički besprijekornom stanju
- pazite na to da uređaj ne dospije u ruke djeci
- uređaj upotrebljavajte samo u rasponu radnih karakteristika i u okolišnim uvjetima navedenim u tehničkim podacima
  ⇨ Preopterećenje može oštetiti uređaj, izazvati požar ili električnu nesreću.
- osigurajte da uređaj nije izložen vlazi, vibracijama, stalnoj sunčevoj svjetlosti ili toplinskom zračenju, hladnoći ili mehaničkim opterećenjima.

3 Način funkcioniranja

Sobna upravljačka jedinica mjeri temperaturu prostorije i vlažnost zraka u korištenoj zoni grijanja i regulira je putem osnovne stanice za regulaciju temperature poda. Postavke se namještaju putem dodirnih upravljačkih tipki i prikaza na zaslonu. Putem aplikacije Alpha Smart konfiguriraju se parametri specifični za prostoriju i sustav.

U kombinaciji s osnovnom stanicom Premium, opcijski priključni komplet omogućuje i upotrebu dodatnih funkcija, kao što su npr. kontrolnik rosišta, podni senzor, sobni senzor.

Komunikacija s ostalim sudionicima odvija se putem radijskog protokola cSP-L. Budući da se radijski prijenos tehnički provodi putem neekskluzivnog puta prijenosa, smetnje se ne mogu isključiti. Primjeri smetnji: uključivanje/isključivanje, elektromotori, neispravni električni uređaji.

4 Pregled uređaja

⇗ pogledajte (A) [stranica 2]

A Sobna upravljačka jedinica
B Baza za montažu
C Zaslon s prikazima funkcija
D Dodirne upravljačke tipke

< > Promjena odabira

◯ Tipka sustava:
kratki pritisak (< 1 s) za potvrdu odabira
dugi pritisak (> 3 s) izvršavanje odabrane funkcije

5 Montaža

⇗ pogledajte (B) [stranica 2]

5.1 Montaža s pomoću vijaka

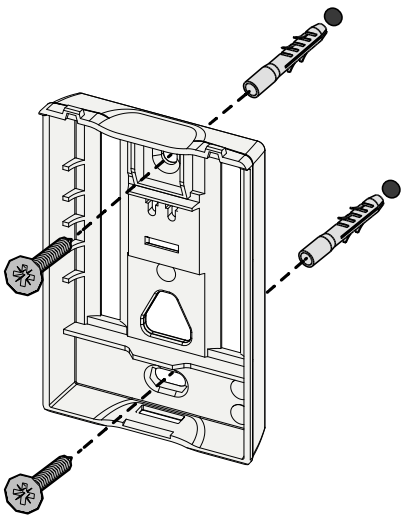

1. Odaberite prikladan položaj za montažu.
2. Pazite na to da na položaju za montažu ne prolaze nikakvi vodovi.
3. Prikladnim odvijačem otpustite uređaj s baze za montažu.
4. Bazu za montažu poravnajte vodoravno na zidu.
5. S pomoću baze za montažu označite dvije nasuprotne rupe za bušenje.

Drveni zidovi: vijke zavijte izravno, po potrebi prethodno izbušite rupe svrdlom za drvo (1,5 mm).
Kameni zidovi: prethodno označene rupe izbušite svrdlom za kamen promjera 5 mm i umetnite spojnice (tiple).

6. Bazu za montažu montirajte s pomoću odgovarajućih vijaka.
7. Uređaj postavite na bazu za montažu i učvrstite ga u spojnicama.

5.2 Montaža s pomoću ljepljive trake

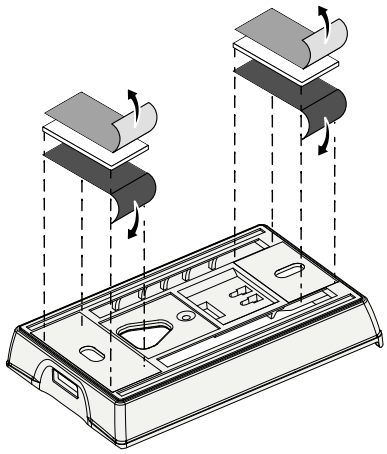

Ovisno o podlozi, moguća je montaža s pomoću dvostrane ljepljive trake. Montaža je moguća na različitim podlogama, kao što su zid, namještaj, keramičke pločice ili staklo.

U slučaju montaže s pomoću ljepljive trake, podloga na mjestu za montažu mora biti glatka, ravna, neoštećena, čista, bez masti i otapala. Upotrebljavajte prikladne ljepljive trake.

1. Odaberite prikladan položaj za montažu.
2. Uklonite zaštitnu foliju s jedne strane ljepljive trake.
3. Ljepljivu traku zalijepite na poleđini baze za montažu.
4. Uklonite zaštitnu foliju s druge strane ljepljive trake.
5. Vodoravno poravnajte uređaj na željenom položaju i čvrsto pritisnite.

5.3 Tehnički podaci

Tip	RLDS 61071-N6	**Radni napon**	3 V DC
Dimenzije	86 × 58 × 20,6 mm	**Tip baterije**	2× 1,5 V LR06/AA (mignon) alkalna
Težina	183 g	**Radijska frekvencija**	Spektar kratkodometnih uređaja od 868,3 i 869,525 MHz
Okolišna temperatura	0 … 50 °C	**Tipičan domet radijskog signala na otvorenom**	270 m
Vlažnost okoline	5 … 80 %, bez kondenzacije	**Maks. odašiljačka snaga**	≤ 25 mW
Temperatura skladištenja	-10 … 50 °C	**Stupanj zaštite**	IP20

Maksimalni mogući domet radijskog signala unutar zgrada ovisi o čimbenicima okruženja na licu mjesta. Stvarni domet radijskog signala može se znatno razlikovati od dometa radijskog signala na otvorenom.

6 Prikazni elementi

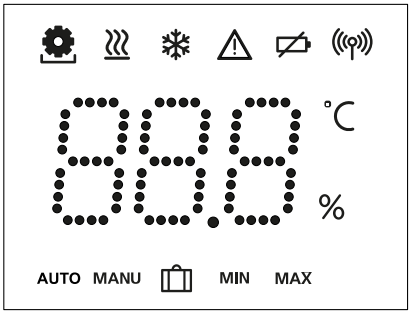

	Postavljanje parametara u tijeku*	°C	Temperatura
	Način grijanja** aktivan	%	Relativna vlažnost zraka***
	Način hlađenja* ** svijetli: aktivan treperi (sporo): kondenzacija aktivna	MAX	Ograničenje maksimalne temperature*
	Važna napomena, neispravnost	MIN	Ograničenje minimalne temperature*
	Baterija je slaba		Funkcija godišnjeg odmora aktivna Namještanje samo putem aplikacije Alpha Smart
	Stanje radioveze Stalno uključeno: aktivna Treperenje: signal ima smetnju (< 180 min)	MANU	Ručni način rada moguć bez povezivanja s oblakom, samostalni rad
	Radioveza ima smetnju Treperenje: signal ima smetnju (≥ 180 min)	AUTO	Automatski način rada Stvaranje profila grijanja / profila hlađenja* samo putem aplikacije Alpha Smart

* *samo Alpha Smartware Premium*

** *Simbol se NE prikazuje ako se osnovna stanica nalazi u načinu rada grijanja/hlađenja I ako se na sobnoj upravljačkoj jedinici postavi parametar Blokiranje grijanja/hlađenja*

*** *vidljivo samo u izborniku Upravljanje odvlaživačem*

7 Puštanje u rad

Preduvjeti za upotrebu

Uparivanje LED sobne upravljačke jedinice i osnovne stanice Alpha Smartware Standard:

– osnovna stanica s verzijom firmvera 2.10 ili novijom

Uparivanje LED sobne upravljačke jedinice i Alpha Smartware Premium osnovne stanice:

– sobne upravljačke jedinice s verzijom firmvera 3.00 ili novijom

⇗ Informacije o tom postupku možete pronaći u uputama za ugradnju osnovne stanice Alpha Smartware.

Rad sustava Alpha Smart u oblaku Alpha Smart:

– Pristupnik Alpha Smartware IoT

Pristupnik Alpha Smartware IoT omogućuje postavljanje sustava i upravljanje njime putem aplikacije Alpha Smart i osnovni je preduvjet za povezivanje komponenti Alpha Smartware s oblakom Alpha Smart.

U radijusu od 50 m smije se upotrebljavati maks. 50 uređaja Alpha Smartware. Veći sustav je tehnički moguć, ali trenutačno nije potvrđen.

7.1 Uparivanje uređaja

Da bi se uređaj mogao upotrebljavati za upravljanje zonom grijanja, prvo ga treba upariti s osnovnom stanicom Alpha Smartware. Informacije o tom postupku možete pronaći u vodiču za brzo postavljanje i uputama za ugradnju osnovne stanice Alpha Smartware.

7.2 Registriranje uređaja (rad u oblaku)

Preduvjeti za upotrebu

– Pristupnik Alpha Smartware IoT
– Aplikacija Alpha Smart
– Korisnički račun stvoren je u aplikaciji Alpha Smart
– Postojeća veza s Wi-Fi mrežom unutar dometa signala

Aplikacija Alpha Smart

Za upotrebu uređaja unutar oblaka Alpha Smart potrebna je aplikacija Alpha Smart (preuzimanje putem QR koda).

Uređaji Alpha Smartware povezani su u sustav. Da biste integrirali nove uređaje u taj sustav, prvo ih morate registrirati u oblaku Alpha Smart.

1. Pokrenite aplikaciju Alpha Smart na krajnjem uređaju.
2. U izborniku odaberite stavku **Uređaji**.
3. Dodajte / registrirajte uređaj s pomoću (+).
4. Skenirajte QR kôd ili ručno odaberite uređaj.
5. Za dodavanje dodatnih uređaja slijedite upute u aplikaciji Alpha Smart.

7.3 Uklanjanje uređaja iz aplikacije

1. Odaberite uređaj u aplikaciji.
2. Opcije uređaja otvorite s pomoću ⋮ (u gornjem desnom kutu aplikacije).
3. Izbrišite uređaj.
   ⇨ Uklanjanje uređaja iz aplikacije dovodi do „Odregistracije". Uređaj se nakon toga može ponovno registrirati u aplikaciji.

8 Funkcionalni opis

Prikazuju se samo stavke izbornika koje omogućuju logičan rad uređaja s postojećim postavkama. Sve ostale stavke izbornika skrivene su dok ne promijenite postavke.

Putem upravljačkih tipki 〈 ○ 〉 na prednjoj strani uređaja mogu se pozvati različite razine izbornika. Dodatne upravljačke funkcije dostupne su u aplikaciji Alpha Smart.

Za pozivanje razine izbornika tipku ○ držite pritisnutim dulje od 3 sekunde. Za kretanje kroz naredbe u izborniku upotrijebite 〈 〉.

PAr	**Postavljanje parametara**
PAi	**Pair** Uparivanje sobne upravljačke jedinice s osnovnom stanicom / programiranje sobne upravljačke jedinice za zonu grijanja
H_C	**Grijanje / hlađenje** Odabir načina rada grijanje/hlađenje
tEP	**Temperatura** Postavke podnog senzora ⇗ Poglavlje **8.1 Podni senzor senzor**
Lo	**low** Minimalna zadana temperatura (18 °C … 28 °C) – 1,0 … 6,0 (veličina koraka: 0,2) – oFF: deaktivirano (**zadana postavka**)
H16	**HIGH** Maksimalna zadana temperatura (30 °C … 40 °C) – 7,0 … 12,0 (veličina koraka: 0,2) – oFF: deaktivirano (**zadana postavka**)
dry	**Vrijednost praga odvlaživača** 50 … 80 %
rAL	**reset ALL** Vraćanje na tvorničke postavke

SOF	**State of Firmware** Prikazivanje verzije firmvera uparenih uređaja: – vrijednost 1: verzija firmvera sobne upravljačke jedinice – vrijednost 2: verzija firmvera osnovne stanice
SIG	**Signal** Prikazivanje jačine prijamnog signala u [%] između sobne upravljačke jedinice i osnovne stanice
bAC	**back** Povratak u početni izbornik (Home)
UP	**Update** Postupak ažuriranja je aktivan
LoC	**Lock** Blokada upravljanja (aktiviranje/deaktiviranje samo putem aplikacije Alpha Smart)
- - -	**Temperatura izvan raspona prikaza** Prekoračena stvarna temperatura, u komb. s: Preniska stvarna temperatura, u komb. s:
Err	**Error, Service** Nije prepoznat nijedan firmver koji se može pokrenuti, obratite se servisu
Err	**Error, Temperature** Prepoznata je greška senzora, u komb. s:

Zadana temperatura (min./maks.) ograničava se u aplikaciji Alpha Smart:

- 5 … 30
- 0: deaktivirano (**zadana postavka**)

8.1 Podni senzor

Montaža opcijskog priključnog kompleta pruža sljedeće mogućnosti:

- ugradnja kao podni senzor
- ugradnja kao sobni senzor
- ugradnja kontrolnika rosišta

⇗ pogledajte **User information Connection set with external sensor for Alpha Smartware room control unit (AT 61201-N)**

Namjestive vrijednosti podnog senzora:

Namjestiva vrijednost	Temperatura [°C]	Namjestiva vrijednost	Temperatura [°C]	Namjestiva vrijednost	Temperatura [°C]	Namjestiva vrijednost	Temperatura [°C]
1,0	18,0	3,6	23,2	7,0	30,0	9,6	35,2
1,2	18,4	3,8	23,6	7,2	30,4	9,8	35,6
1,4	18,8	4,0	24,0	7,4	30,8	10,0	36,0
1,6	19,2	4,2	24,4	7,6	31,2	10,2	36,4
1,8	19,6	4,4	24,8	7,8	31,6	10,4	36,8
2,0	20,0	4,6	25,2	8,0	32,0	10,6	37,2
2,2	20,4	4,8	25,6	8,2	32,4	10,8	37,6
2,4	20,8	5,0	26,0	8,4	32,8	11,0	38,0
2,6	21,2	5,2	26,4	8,6	33,2	11,2	38,4
2,8	21,6	5,4	26,8	8,8	33,6	11,4	38,8
3,0	22,0	5,6	27,2	9,0	34,0	11,6	39,2
3,2	22,4	5,8	27,6	9,2	34,4	11,8	39,6
3,4	22,8	6,0	28,0	9,4	34,8	12,0	40,0

Ovisno o svojstvima građevine, stvarna površinska temperatura može znatno odstupati od namještene temperature poda.

9 Zamjena baterija

⇗ pogledajte (C) [stranica 2]

OPREZ

Opasnost od eksplozije zbog nepravilne zamjene

Nepravilno korištene baterije mogu eksplodirati i oštetiti uređaj ili ozlijediti korisnika.

- Baterije zamijenite samo baterijama istog ili istovrijednog tipa.
- Ne upotrebljavajte punjive baterije.
- Nikada ne punite baterije.
- Baterije ne bacajte u vatru niti ih izlažite prekomjernoj toplini.
- Nemojte kratko spajati baterije.

UPOZORENJE

Opasnost za život zbog gutanja

Mala djeca mogu progutati baterije.

- Tijekom zamjene baterija ne ostavljajte uređaj bez nadzora.

Nakon zamjene baterija uređaj se ponovno pokreće. Vraćaju se prethodno namještene vrijednosti.

10 Održavanje

Uređaj čistite mekom, čistom i suhom krpom koja ne ostavlja dlačice.

11 Vraćanje na tvorničke postavke

Vraćanjem na tvorničke postavke sobna upravljačka jedinica vraća se na zadane postavke. Poništava se uparivanje sobne upravljačke jedinice s osnovnom stanicom. Za istodobno vraćanje više programiranih sobnih upravljačkih jedinica na tvorničke postavke postupak treba izvršiti na osnovnoj stanici.

Za sobnu upravljačku jedinicu koja nije uparena, nakon toga po potrebi treba ponovno provesti postupak uparivanja. Informacije o tom postupku možete pronaći u uputama za ugradnju osnovne stanice Alpha Smartware.

1. ◯držite pritisnuto dulje od 3 sekunde.
   ⇨ otvaraju se Postavke
2. Pritišćite 〈 〉 dok ne dođete u izbornik **rAL** (Reset all – Vrati sve na izvorno).
3. ◯Pritisnite za potvrdu odabira.
4. Pritisnite 〈 〉 kako biste prešli na stavku izbornika **YES** (Da).
5. ◯držite pritisnuto dulje od 3 sekunde.
   ⇨ Pokreće se postupak vraćanja na izvorno. Na zaslonu se prikazuje potvrda **rAL** (Reset all).

Vraćanje na tvorničke postavke pri radu temeljenom na oblaku ne utječe na odjavu sobnih upravljačkih jedinica u aplikaciji Alpha Smart. Uređaji se moraju ručno izbrisati u aplikaciji Alpha Smart.

12 Stavljanje izvan pogona

1. Vratite uređaj na tvorničke postavke.
   ↗ Vraćanje na tvorničke postavke [stranica 110]
2. Demontaža se obavlja kako je opisano u poglavlju Montaža, samo obrnutim redoslijedom.
   ↗ Montaža [stranica 106]
3. Uklonite uređaj iz aplikacije.
   ↗ Uklanjanje uređaja iz aplikacije [stranica 108]

13 Odlaganje u otpad

Napomene o zaštiti okoliša i zaštiti podataka

Krajnji korisnici ne smiju odlagati otpadne električne i elektroničke uređaje u kućanski otpad, već odvojeno od nesortiranog komunalnog otpada. Oznaka „prekrižene kante za otpad" ukazuje na tu obvezu. Za vraćanje uređaja dostupna su besplatna komunalna sabirna mjesta, a po potrebi i druga mjesta za prikupljanje uređaja za reciklažu.

Prema čl. 17. st. 1 i st. 2 njemačkog Zakona o električnim i elektroničkim uređajima (njem. ElektroG), trgovci električnim i elektroničkim uređajima, kao i trgovci prehrambenim proizvodima, obvezni su besplatno preuzeti stare uređaje.

Ako stari uređaj sadrži osobne podatke, krajnji korisnik odgovoran je za njihovo brisanje prije predaje uređaja.

Prije odlaganja starog uređaja krajnji korisnici obvezni su izvaditi stare baterije i akumulatore koji nisu fiksno ugrađeni u uređaj, kao i svjetiljke koje se mogu bez uništavanja ukloniti iz uređaja. Navedene komponente treba odvojiti od starog uređaja bez oštećivanja i odvojeno ih odložiti u otpad. To ne vrijedi ako se stari uređaji predaju na ponovnu upotrebu.

Зміст

1 Про це керівництво 111
1.1 Символи 111
2 Безпека 111
2.1 Використання за призначенням 111
2.2 Кваліфікація фахівців 111
2.3 Загальні вказівки з техніки безпеки 112
3 Принцип дії 112
4 Огляд пристрою 112
5 Монтаж 112
5.1 Монтаж за допомогою гвинтів 112
5.2 Монтаж за допомогою клейких стрічок 113
5.3 Технічні характеристики 113
6 Елементи індикації 113
7 Введення в експлуатацію 114
7.1 Сполучення пристроїв 114
7.2 Реєстрація пристроїв (хмарний режим) 114
7.3 Видалення пристроїв із застосунку 114
8 Опис функцій 114
8.1 Датчик підлоги 115
9 Заміна батарейок 115
10 Технічне обслуговування 116
11 Скидання до заводських налаштувань 116
12 Виведення з експлуатації 116
13 Утилізація 116

1 Про це керівництво

Перед початком експлуатації пристрою необхідно повністю та уважно прочитати цей документ. Документ слід зберігати та передавати наступним користувачам.

Додаткова інформація щодо Alpha Smartware наведена за посиланням:
https://asw.faqdoc.info

Цей документ стосується кімнатного пульта керування Alpha Smartware зі світлодіодними індикаторами.

QR-код, що додається або надрукований, служить, серед іншого, для вказання серійного номера при обслуговуванні та підтримці, а також для заявки пристроїв у застосунку Alpha Smart. Зберігайте його в безпечному місці та майте під рукою відповідний код пристрою для таких випадків.

1.1 Символи

У цьому керівництві використовуються такі символи:

Вказує на важливу або корисну інформацію

УВАГА!

Опис виду та джерела небезпеки

Процедура уникнення.

✓ Умова

1. Крок виконання дій

⇨ Проміжний результат

⇨ Результат

– Перелік без фіксованого порядку

2 Безпека

Для запобігання нещасним випадкам, які можуть призвести до травмування людей і пошкодження майна, необхідно дотримуватися всіх вказівок з техніки безпеки, наведених у цьому документі. Ми не несемо відповідальності за травмування людей і пошкодження майна, спричинені неналежним поводженням або недотриманням вказівок з техніки безпеки. У таких випадках будь-які гарантійні зобов'язання втрачають чинність. Ми не несемо відповідальності за непрямі збитки.

2.1 Використання за призначенням

Будь-яке інше використання, зміни чи переробки категорично заборонені. Використання не за призначенням призводить до небезпек, за які виробник не несе відповідальності, а також до виключення гарантії та відповідальності.

Пристрій є частиною системи Alpha Smart і використовується для наступних цілей:

– Встановлення у приміщеннях, подібних до житла
– Реєстрація фактичної температури (температури в приміщенні) та вологості повітря
– Встановлення заданої температури (комфортної температури)
– Бездротовий зв'язок у мережі Alpha Smartware

2.2 Кваліфікація фахівців

Встановлення та введення в експлуатацію пристрою вимагає базових знань з механіки та електрики, а також знання відповідних фахових термінів. З метою забезпечення експлуатаційної безпеки ці дії можуть виконуватися лише фахівцем, який пройшов навчання, інструктаж, інструктаж з техніки безпеки та має відповідне уповноваження, або проінструктованою особою під керівництвом фахівця.

Фахівець – це особа, яка на основі своєї професійної підготовки, знань і досвіду, а також знання відповідних положень може оцінювати доручені їй роботи, розпізнава-

ти можливі небезпеки та вживати відповідних заходів безпеки. Фахівець повинен дотримуватися відповідних фахових правил.

2.3 Загальні вказівки з техніки безпеки

- Використовувати пристрій лише в ідеальному технічному стані
- Слідкувати за тим, щоб пристрій знаходився в недоступному для дітей місці
- Використовувати пристрій лише в межах діапазону потужності та в умовах навколишнього середовища, зазначених у технічних характеристиках
  ⇨ Перевантаження може пошкодити пристрій, призвести до пожежі або ураження електричним струмом.
- Слідкувати за тим, щоб пристрій не зазнавав впливу вологи, вібрації, постійного сонячного або теплового випромінювання, холоду або механічних навантажень

3 Принцип дії

Кімнатний пульт керування реєструє температуру у приміщенні та вологість повітря у використовуваній зоні обігріву і регулює їх через базову станцію для регулювання температури підлоги. Налаштування здійснюються за допомогою сенсорних кнопок і дисплея. Параметри приміщення та системи налаштовуються за допомогою застосунку Alpha Smart.

У поєднанні з базовою станцією Premium за допомогою додаткового комплекту з'єднать можна реалізувати додаткові функції, наприклад, монітор точки роси, датчик підлоги, датчик температури у приміщенні.

Зв'язок з іншими учасниками здійснюється за допомогою радіопротоколу cSP-L. Оскільки радіопередача технічно реалізована на не ексклюзивному каналі передачі, не можна виключити перешкоди. Прикладами перешкод є: комутаційні операції, електродвигуни, несправні електроприлади.

4 Огляд пристрою

⇗ Див. (A) [сторінка 2]

A Кімнатний пульт керування
B Монтажна основа
C Дисплей з функціональними індикаторами
D Сенсорні кнопки керування

< > Зміна вибору

◯ Системна кнопка:

коротко натиснути (< 1 с), щоб підтвердити вибір

натиснути і утримувати (> 3 с), щоб виконати вибрану функцію

5 Монтаж

⇗ Див. (B) [сторінка 2]

5.1 Монтаж за допомогою гвинтів

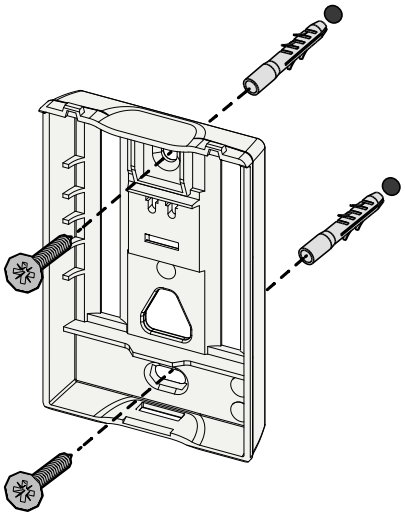

1. Вибрати відповідне монтажне положення
2. Переконатися, що в місці встановлення не прокладено жодних кабелів
3. Від'єднати пристрій від монтажної основи за допомогою відповідної викрутки
4. Вирівняти монтажну основу горизонтально на стіні
5. За допомогою монтажної основи розмітити два протилежні отвори для свердління

Дерев'яні стіни: Вкрутити шурупи безпосередньо, за потреби заздалегідь просвердлити свердлом по дереву (1,5 мм)
Кам'яні стіни: просвердлити заздалегідь розмічені отвори міліметровим свердлом по каменю, вставити дюбелі

6. Закріпити монтажну основу за допомогою відповідних гвинтів
7. Помістити пристрій на монтажну основу та закріпити його в затискачах

5.2 Монтаж за допомогою клейких стрічок

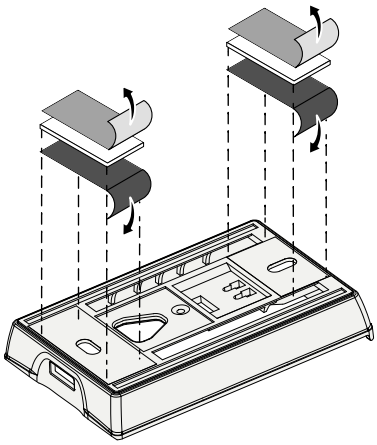

Залежно від основи, монтаж може здійснюватися за допомогою двосторонніх клейких стрічок. Монтаж можливий на різних основах, цегляна кладка, меблі, плитка, скло тощо.

При монтажі за допомогою клейких стрічок поверхня в місці кріплення повинна бути гладкою, рівною, неушкодженою, чистою, знежиреною і не містити розчинників. Використовувати відповідні клейкі стрічки.

1. Вибрати відповідне монтажне положення
2. Зняти захисну плівку з одного боку клейкої стрічки
3. Прикріпити клейку стрічку до задньої частини монтажної основи
4. Зняти захисну плівку з другого боку клейкої стрічки
5. Вирівняти пристрій горизонтально в потрібному положенні і міцно притиснути

5.3 Технічні характеристики

Тип	RLDS 61071-N6	**Робоча напруга**	3 В пост. струму.
Розмір	86 × 58 × 20,6 мм	**Тип батарейки**	2× 1,5 V LR06/AA (пальчикова) лужна
Вага	183 г	**Радіочастота**	Короткохвильтовий діапазон SRD 868,3 та 869,525 МГц
Температура навколишнього середовища	від 0 до 50 °C	**Тип. дальність дії радіозв'язку у вільному просторі**	270 м
Вологість навколишнього середовища	від 5 до 80 %, без конденсації	**Макс. потужність передачі**	≤ 25 мВт
Температура зберігання	від -10 до 50 °C	**Ступінь захисту**	IP20

Максимально можливий радіус дії бездротового зв'язку всередині будівель залежить від індивідуальних факторів навколишнього середовища на місці. Фактичний радіус дії бездротового зв'язку може значно відрізнятися від дальності дії радіозв'язку у вільному просторі.

6 Елементи індикації

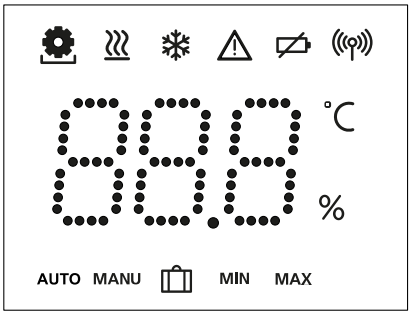

	Параметризація активна*	°C	**Температура**
	Режим обігріву активний**	%	**Відносна вологість повітря***
	Режим охолодження* ** світиться: активний блимає (повільно): Утворення конденсату активне	MAX	**Обмеження температури Максимальна температура***
	Важлива вказівка, несправність	MIN	**Обмеження температури Мінімальна температура***
	Батарейка розряджена		**Функція відпустки активна** Налаштування лише через застосунок Alpha Smart
	Стан радіозв'язку Постійно увімкн.: активний Блимання: Сигнал порушений (< 180 хв)	MANU	**Ручний режим** Можливий без підключення до хмари, автономна експлуатація
	Несправність радіозв'язку Блимання: Сигнал порушений (≥ 180 хв)	AUTO	**Автоматичний режим** Створювати профілі обігріву / охолодження* лише за допомогою застосунку Alpha Smart

* *лише Alpha Smartware Premium*

** *Символ НЕ відображається, якщо базова станція перебуває в режимі обігріву/охолодження, а на кімнатному пульті керування встановлено параметр Блокування обігріву/*охолодження

*** *Відображається лише в меню керування осушувачем*

7 Введення в експлуатацію

Умови для використання

Сполучення кімнатного пульта керування зі світлодіодними індикаторами – базова станція Alpha Smartware Standard:

– Базова станція з версією прошивки 2.10 або вище

Сполучення кімнатного пульта керування зі світлодіодними індикаторами – базова станція Alpha Smartware Premium:

– Кімнатні пульти керування з версією прошивки 3.00 або вище

⇗ Інформацію про цей процес можна знайти в інструкції з встановлення базової станції Alpha Smartware.

Експлуатація системи Alpha Smart у хмарному режимі Alpha Smart: Cloud:

– Шлюз Alpha Smartware для Інтернету речей (IoT)

Шлюз Alpha Smartware для Інтернету речей дозволяє налаштувати та керувати системою за допомогою застосунку Alpha Smart і є необхідною умовою для підключення компонентів Alpha Smartware до хмари Alpha Smart.

У радіусі 50 метрів можна використовувати максимум 50 пристроїв Alpha Smartware. Більша конструкція технічно можлива, але наразі не підтверджена.

7.1 Сполучення пристроїв

Щоб використовувати пристрій для керування зоною обігріву, його потрібно спочатку сполучити з базовою станцією Alpha Smartware. Інформацію про цей процес можна знайти в керівництві з швидкого встановлення та керівництві з встановлення базової станції Alpha Smartware.

7.2 Реєстрація пристроїв (хмарний режим)

Умови для використання

– Шлюз Alpha Smartware для Інтернету речей (IoT)
– Застосунок Alpha Smart
– Обліковий запис користувача створено в застосунку Alpha Smart
– Наявне підключення до мережі WiFi в радіусі дії радіозв'язку

Застосунок Alpha Smart

Для використання пристрою в хмарі Alpha Smart Cloud необхідно використовувати застосунок Alpha Smart (завантажити за допомогою QR-коду).

Пристрої Alpha Smartware з'єднані в одну систему. Щоб інтегрувати нові пристрої в цю систему, їх потрібно спочатку зареєструвати у хмарі Alpha Smart.

1. Запустити застосунок Alpha Smart на кінцевому пристрої
2. Вибрати пункт **Пристрої** в меню
3. Додати / заявити пристрій за допомогою (+)
4. Відсканувати QR-код або вибрати пристрій вручну
5. Дотримуватися інструкцій у застосунку Alpha Smart, щоб додати додаткові пристрої

7.3 Видалення пристроїв із застосунку

1. Вибрати пристрій у застосунку
2. Відкрити параметри пристрою через ⋮ (вгорі праворуч у застосунку)
3. Видалення пристрою
   ⇨ Видалення пристрою із застосунку «Скасовує його прив'язку». Після цього пристрій можна знову зареєструвати («Прив'язати») в застосунку.

8 Опис функцій

Відображаються лише ті пункти меню, які забезпечують логічну експлуатацію пристрою з наявними налаштуваннями. Всі інші пункти меню приховані, поки не буде виконано відповідне налаштування.

Різні рівні меню можна викликати за допомогою кнопок керування 〈 ○ 〉 на передній панелі пристрою. Додаткові функції керування доступні в застосунку Alpha Smart.

Натисніть і утримуйте кнопку ○ більше 3 секунд, щоб перейти на рівень меню. Потім перейдіть до команд меню за допомогою 〈 〉.

PAr	**Параметризація**
PAi	**Pair (Сполучення)** **Сполучити кімнатний пульт керування** Сполучити кімнатний пульт керування із базовою станцією / запрограмувати зону обігріву
HC	**Heat / Cool (Обігрів/Охолодження)** Вибір режиму роботи «Обігрів / Охолодження»
tEP	**Temperatur** Налаштування датчика підлоги ⇗ Розд. **8.1 Датчик підлогидатчик**
Lo	**low (низька)** мінімальна задана температура (від 18 °C до 28 °C) – 1,0 – 6,0 (приріст: 0,2) – oFF: деактивовано (**стандарт**)
HIG	**HIGH (висока)** максимальна задана температура (30 °C … 40 °C) – 7,0 – 12,0 (приріст: 0,2) – oFF: деактивовано (**стандарт**)

dry	**Порогове значення осушувача** 50 – 80 %
rAL	**reset ALL (скинути все)** Виконати скидання до заводських налаштувань
SOF	**State of Firmware (стан прошивки)** Відображати версію прошивки сполучених пристроїв: – Значення 1: Версія прошивки кімнатного пульта керування – Значення 2: Версія прошивки базової станції
SIG	**Signal (сигнал)** Відображення рівня прийнятого сигналу у [%] між кімнатним пультом керування та базовою станцією
bAC	**back (назад)** Назад до початкового меню (Головна)
UP	**Update (оновлення)** Процес оновлення активний
LoC	**Lock (блокування)** Блокування керування (активування/деактивування лише через додаток Alpha Smart)
- - -	**Температура за межами діапазону відображення** Фактична температура вище заданої, у поєднанні з: ⚠♨ Фактична температура нижче заданої, у поєднанні з: ⚠❄
Err	**Error, Service (помилка, сервіс)** Не розпізнано прошивку для запуску, зверніться до служби підтримки
Er1	**Error, Temperatur (помилка, температура)** Виявлено помилку датчика, у поєднанні з: ⚠⚙

Обмеження заданої температури (мін./макс.) виконується у застосунку Alpha Smart:

- від 5 до 30
- 0: вимкнено (**стандарт**)

8.1 Датчик підлоги

Встановлення додаткового комплекту з'єднань пропонує наступні можливості:

- Встановлення як датчика підлоги
- Встановлення як датчика температури у приміщенні
- Встановлення монітора точки роси

⇗ Див. User information Connection set with external sensor for Alpha Smartware room control unit (AT 61201-N)

Регульовані значення датчика підлоги:

Регульоване значення	Температура [°C]	Регульоване значення	Температура [°C]	Регульоване значення	Температура [°C]	Регульоване значення	Температура [°C]
1,0	18,0	3,6	23,2	7,0	30,0	9,6	35,2
1,2	18,4	3,8	23,6	7,2	30,4	9,8	35,6
1,4	18,8	4,0	24,0	7,4	30,8	10,0	36,0
1,6	19,2	4,2	24,4	7,6	31,2	10,2	36,4
1,8	19,6	4,4	24,8	7,8	31,6	10,4	36,8
2,0	20,0	4,6	25,2	8,0	32,0	10,6	37,2
2,2	20,4	4,8	25,6	8,2	32,4	10,8	37,6
2,4	20,8	5,0	26,0	8,4	32,8	11,0	38,0
2,6	21,2	5,2	26,4	8,6	33,2	11,2	38,4
2,8	21,6	5,4	26,8	8,8	33,6	11,4	38,8
3,0	22,0	5,6	27,2	9,0	34,0	11,6	39,2
3,2	22,4	5,8	27,6	9,2	34,4	11,8	39,6
3,4	22,8	6,0	28,0	9,4	34,8	12,0	40,0

Фактична температура поверхні може значно відхилятися від налаштованої температури підлоги залежно від будівлі.

9 Заміна батарейок

⇗ Див. (C) [сторінка 2]

УВАГА!

Небезпека вибуху через неправильну заміну

Неправильне використання батарейок може призвести до вибуху та пошкодження пристрою або травмування користувача.

- Міняти батарейки лише на батарейки того ж або еквівалентного типу
- Не використовувати акумуляторні батарейки (акумулятори)
- Ніколи не заряджати батарейки
- Не кидати батарейки у вогонь і не піддавати їх надмірному нагріванню
- Не замикати батарейки накоротко

ОБЕРЕЖНО!

Небезпека для проковтуванні

Маленькі діти можуть проковтнути батарейки.

- Не залишати пристрій без нагляду під час заміни батарейки.

Пристрій перезавантажується після заміни батарейки. Попередньо встановлені значення відновлюються.

10 Технічне обслуговування

Чистити пристрій м'якою, чистою, сухою та безворсовою серветкою.

11 Скидання до заводських налаштувань

Скидання до заводських налаштувань повертає кімнатний пульт керування до стандартних налаштувань. Сполучення кімнатного пульта керування з базовою станцією видаляється. Для одночасного скидання до заводських налаштувань кількох запрограмованих кімнатних пультів керування необхідно виконати скидання до заводських налаштувань на базовій станції.

Якщо необхідно, процес сполучення необхідно повторити кімнатних пультів керування, з яких було прибране сполучення. Інформацію про цей процес можна знайти в керівництві з встановлення базової станції Alpha Smartware.

1. ◯ Натиснути і утримувати довше 3 секунд
   ⇨ відкриває налаштування
2. 〈 〉 натиснути, перехід в меню **rAL** (скинути все)
3. ◯ натиснути, щоб підтвердити вибір
4. 〈 〉 натиснути, щоб перейти до пункту меню **YES**
5. ◯ Натиснути і утримувати довше 3 секунд
   ⇨ Починається процес перезавантаження. На дисплеї з'явиться підтвердження **rAL** (скинути все).

Скидання до заводських налаштувань у хмарному режимі експлуатації не впливає на скасування реєстрації кімнатних пультів керування в застосунку Alpha Smart. Пристрої необхідно видалити вручну в застосунку Alpha Smart.

12 Виведення з експлуатації

1. Відновлення заводських налаштувань
   ↗ Скидання до заводських налаштувань [Сторінка 116]
2. Демонтаж виконується так, як описано в розділі «Монтаж» , але у зворотному порядку.
   ↗ Монтаж [Сторінка 112]
3. Видалити пристрій із застосунку
   ↗ Видалення пристроїв із застосунку [Сторінка 114]

13 Утилізація

Зауваження щодо захисту навколишнього середовища та даних

Кінцеві користувачі зобов'язані утилізувати старе електричне та електронне обладнання окремо від несортованого побутового сміття і не разом з побутовими відходами. На цей обов'язок вказує маркування з «перехрещений бак для сміття». Для повернення пристроїв існують безкоштовні муніципальні пункти збору, а також інші пункти збору для повторного використання пристроїв.

Підприємства з торгівлі електричними та електронними приладами, а також заклади з торгівлі продовольчими товарами зобов'язані безкоштовно приймати відпрацьоване обладнання на умовах, зазначених у § 17 (1) та (2) Закону про електричне та електронне обладнання.

Якщо старий пристрій містить персональні дані, кінцевий користувач несе відповідальність за їх видалення перед здачею.

Кінцеві споживачі зобов'язані перед здачею відокремити використані батарейки та акумулятори, які не входять до складу старого пристрою, а також лампи, які можна витягти зі старого пристрою, не знищуючи їх, та утилізувати їх окремо. Це не стосується випадків, коли старі пристрої здаються для повторного використання.