Benutzerhinweis
User Information

Anschlussset mit externem Fühler für Alpha Smartware Raumbediengerät (AT 61201-N)

137343.2432

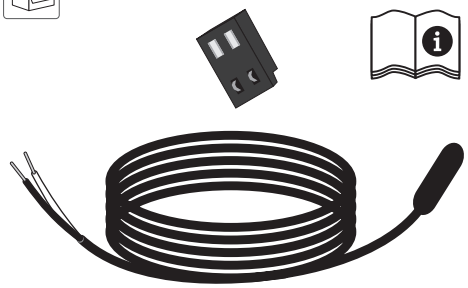

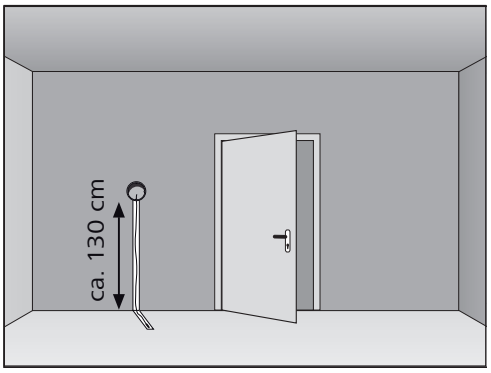

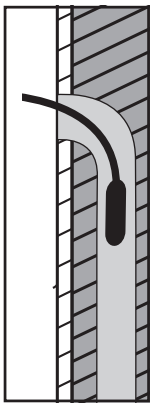

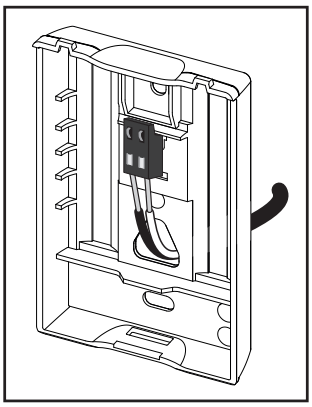

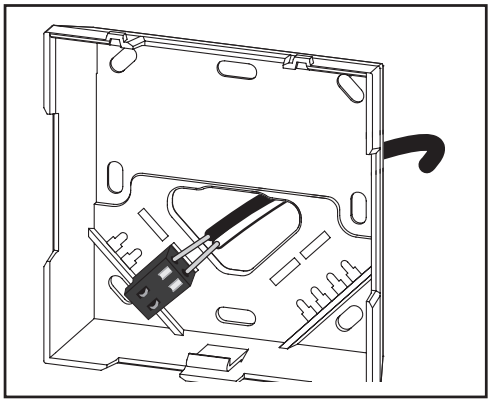

DE Technische Daten

Technische Daten für externen Fühler
- **Temperaturfühler:** NTC mit 22 kΩ bei 25 °C +/- 2 %
- **Leitungslänge / Typ:** 3 m / H03VVH2-F; 2 × 0,75 mm²
- **Betriebstemperaturbereich:** 0…50 °C
- **Schutzgrad:** IP 67
- **max. Messspannung:** 12 V
- **Isolation:** ausgelegt für 230 V Anwendungen

Anschlussklemme an die vorgesehene Position im Gehäuseunterteil des jeweiligen Raumbediengerätes einsetzen (siehe ⎚)

Installation als Bodenfühler
- Externen Fühler in einem Bereich mit von Heiz-/Kühlmedium durchströmten Rohren positionieren
- Verlegung in einem am Ende verschlossenen Schutzrohr (mind. Durchmesser ≥ 12 mm)
- Positionierung des externen Fühlers möglichst nah an Estrichoberfläche
- Externen Fühler anklemmen

Installation als Raumfühler
- Externen Fühler in einem für die angestrebte Applikation geeigneten Bereich positionieren
- Externen Fühler anklemmen

Hinweise: Es wird ausschließlich die Temperatur an der Position des externen Fühlers gemessen. Ist die Funktion Raumfühler aktiv, so wird die interne Feuchtemessung deaktiviert.

Installation eines Taupunktwächters
- Bauseitigen Taupunktwächter in einem für die angestrebte Applikation geeigneten Bereich positionieren.
- Bauseitigen Taupunktwächter anklemmen

Hinweis: Taupunktwächter muss als Schließerkontakt ausgeführt werden.

Anschluss und Installation müssen von einer Elektrofachkraft gemäß VDE 0100 ausgeführt werden. Externen Fühler nicht parallel zu Starkstromleitungen verlegen. Leitungslänge max. 3 m, eine Verlängerung der Leitung ist nicht zulässig.

EN Technical data

Technical data for external sensor
- **Temperature sensor:** NTC with 22kΩ at 25°C +/- 2%
- **Line length / type:** 3 m / H03VVH2-F; 2 × 0.75 mm²
- **Operating temperature range:** 0…50 °C
- **Degree of protection:** IP 67
- **max. measuring voltage:** 12 V
- **Insulation:** designed for 230 V applications

Insert the connection terminal at the intended position in the lower part of the housing of the respective room control unit (see ⎚)

Installation as floor sensor
- Position the external sensor in an area with pipes leading the heating/cooling medium
- Lay in a protective tube sealed at the end (min. diameter ≥ 12 mm)
- Position the external sensor as close as possible to the screed surface
- Connect the external sensor

Installation as room sensor
- Position the external sensor in a suitable area for the intended application
- Connect the external sensor

Notes: Only the temperature at the position of the external sensor is measured. If the room sensor function is active, the internal humidity measurement is deactivated.

Installation of a dew point monitor
- Position the customer-provided dew point monitor in an area suitable for the intended application.
- Connect the customer-provided dew point monitor

Note: The dew point monitor must be designed as a normally open contact.

Connection and installation must be carried out by a qualified electrician in accordance with VDE 0100. Do not install external sensors parallel to electrical power lines. Cable length max. 3 m, an extension of the cable is not permitted.

FR Données techniques

Caractéristiques techniques pour capteur externe
- **Capteur de température :** NTC avec 22 kΩ à 25 °C +/- 2 %
- **Longueur de câble / Type :** 3 m / H03VVH2-F; 2 × 0,75 mm²
- **Plage de température de fonctionnement :** 0…50 °C
- **Niveau de protection :** IP 67
- **Tension mesurée max. :** 12 V
- **Isolation :** conçue pour des applications 230 V

Insérer la borne de raccordement à l'endroit prévu dans la partie inférieure du boîtier du thermostat d'ambiance concerné (voir ⎚)

Installation en tant que capteur au sol
- Positionner le capteur externe dans une zone où les tuyaux sont traversés par le fluide de chauffage/refroidissement
- Pose dans un tube de protection fermé à l'extrémité (diamètre minimum ≥ 12 mm)
- Positionnement du capteur externe aussi proche que possible de la surface de la chape
- Connecter le capteur externe

Installation en tant que capteur d'ambiance
- Positionner le capteur externe dans une zone adaptée à l'application visée
- Connecter le capteur externe

Remarques : Seule la température à l'emplacement de la sonde externe est mesurée. Si la fonction capteur de température ambiante est active, la mesure interne de l'humidité est désactivée.

Installation d'un détecteur de point de rosée
- Positionner le contrôleur de point de rosée fourni par le client dans une zone adaptée à l'application visée.
- Connecter le détecteur de point de rosée fourni par le client

Remarque : Le détecteur de point de rosée doit être conçu comme un contact à fermeture.

Le raccordement et l'installation doivent être réalisés par un électricien qualifié conformément à la norme VDE 0100. Ne pas poser le capteur externe parallèlement aux câbles à courant fort. Longueur de câble max. 3 m, une prolongation du câble n'est pas autorisée.

IT Dati tecnici

Dati tecnici per il sensore esterno
- **Sensore della temperatura:** NTC con 22 kΩ a 25 °C +/- 2 %.
- **Lunghezza cavo / tipo:** 3 m / H03VVH2-F; 2 × 0,75 mm²
- **Campo di temperatura di funzionamento:** 0...50 °C
- **Grado di protezione:** IP 67
- **Tensione di misura massima:** 12 V
- **Isolamento:** progettato per applicazioni a 230 V

Inserire il morsetto di collegamento nella posizione prevista nella parte inferiore dell'alloggiamento della rispettiva unità di controllo ambiente (vedere ⎚)

Installazione come sensore a pavimento
- Posizionare il sensore esterno in un'area con tubazioni attraverso le quali scorre il fluido di riscaldamento/raffreddamento.
- Installare in un tubo protettivo sigillato all'estremità (diametro minimo ≥ 12 mm)
- Posizionare il sensore esterno il più vicino possibile alla superficie del massetto
- Collegare il sensore esterno

Installazione come sensore per ambienti
- Posizionare il sensore esterno in un'area adatta all'applicazione prevista.
- Collegare il sensore esterno

Avvertimento: Viene misurata solo la temperatura nella posizione del sensore esterno. Se la funzione sensore ambiente è attiva, la misurazione dell'umidità interna è disattivata.

Installazione di un monitor del punto di rugiada
- Posizionare il monitor del punto di rugiada in loco in un'area adatta all'applicazione prevista.
- Collegare il monitor del punto di rugiada in loco.

Nota: Il monitor del punto di rugiada deve essere progettato come contatto normalmente aperto.

Il collegamento e l'installazione devono essere eseguiti da un elettricista qualificato in conformità alla norma VDE 0100. Non posare il sensore esterno parallelamente alle linee elettriche. Lunghezza massima del cavo 3 m, non è consentito prolungare il cavo.

ES Datos técnicos

Datos técnicos del sensor externo
- **Sensor de temperatura:** NTC con 22 kΩ en 25 °C +/- 2%
- **Longitud y tipo de cable:** 3 m / H03VVH2-F; 2 × 0,75 mm²
- **Gama de la temperatura de servicio:** 0...50 °C
- **Grado de protección:** IP 67
- **Tensión máxima de medición:** 12 V
- **Aislamiento**: Diseñado para aplicaciones de 230 V

Inserte el borne de conexión en la posición prevista en la parte inferior de la carcasa de la unidad de control de habitaciones correspondiente (véase)

Instalación como sensor de suelo
- Coloque el sensor externo en una zona con tuberías que lleven el medio de calefacción/refrigeración
- Instale en un tubo protector sellado en el extremo (diámetro mín. ≥ 12 mm)
- Coloque el sensor externo lo más cerca posible a la superficie del pavimento del suelo
- Conecte el sensor externo

Instalación como sensor de habitación
- Coloque el sensor externo en una zona adecuada para la aplicación prevista
- Conecte el sensor externo

Notas: Sólo se mide la temperatura en la posición del sensor externo. Si la función de sensor de habitación está activada, la medición interna de la humedad se desactiva.

Instalación de un monitor del punto de rocío
- Coloque el monitor de punto de rocío suministrado por el cliente en una zona adecuada para la aplicación prevista.
- Conecte el monitor de punto de rocío suministrado por el cliente

Nota: El monitor de punto de rocío debe diseñarse como un contacto normalmente abierto.

La conexión y la instalación deben ser realizadas por un electricista cualificado de conformidad con la norma VDE 0100. No instale sensores externos en paralelo a líneas de corriente de alta intensidad. Longitud del cable máx. 3 m, no se permite prolongar el cable.

PL Dane techniczne

Dane techniczne dla czujnika zewnętrznego
- **Czujnik temperatury:** NTC o oporności 22 kΩ w temp. 25°C +/- 2%
- **Długość przewodu / typ:** 3 m / H03VVH2-F; 2 × 0,75 mm²
- **Zakres temperatury roboczej:** 0…50°C
- **Stopień ochrony:** IP 67
- **Maks. napięcie pomiarowe:** 12 V
- **Izolacja:** przeznaczone do zastosowań przy 230 V

Włożyć zacisk przyłączeniowy w przewidzianej pozycji w dolnej części obudowy danego pokojowego pulpitu sterowania (patrz)

Instalacja jako czujnik podłogowy
- Wypozycjonować czujnik zewnętrzny w obszarze z rurami, przez które przepływa czynnik grzewczy/chłodniczy
- Ułożenie w rurze ochronnej uszczelnionej na końcu (średnica minimalna ≥ 12 mm)
- Pozycjonowanie czujnika zewnętrznego możliwie jak najbliżej powierzchni jastrychu
- Podłączyć czujnika zewnętrznego

Instalacja jako czujnik pokojowy
- Wypozycjonować zewnętrzny czujnik w obszarze odpowiednim dla planowanego zastosowania
- Podłączyć czujnik zewnętrzny

Uwaga: Mierzona jest wyłącznie temperatura w pozycji czujnika zewnętrznego. Jeśli funkcja czujnika pokojowego jest aktywna, wewnętrzny pomiar wilgotności jest dezaktywowany.

Instalacja monitora punktu rosy
- Wypozycjonować monitor punktu rosy w miejscu instalacji w obszarze odpowiednim dla planowanego zastosowania.
- Podłączyć monitor punktu rosy w miejscu instalacji

Uwaga: Monitor punktu rosy musi być zaprojektowany jako styk normalnie otwarty.

Podłączenia i instalacji musi dokonać wykwalifikowany elektryk zgodnie z VDE 0100. Czujnika zewnętrznego nie należy układać równolegle do przewodów prądu elektrycznego. Długość kabla maks. 3 m, przedłużanie kabla jest niedozwolone.

SV Tekniska data

Tekniska data för den externa sensorn
- **Temperatursensor:** NTC med 22 kΩ vid 25 °C +/- 2 %
- **Ledningslängd / Typ:** 3 m / H03VVH2-F; 2 × 0,75 mm²
- **Arbetstemperaturområde:** 0…50 °C
- **Skyddsklass:** IP 67
- **max. mätspänning:** 12 V
- **Isolering:** dimensionerad for 230V användning

Sätt in anslutningsklämman på avsedd plats i den nedre delen av höljet på respektive rumsmanöverenhet. (se)

Installation som golvsensor
- Placera den externa sensorn i ett område med rör genom vilka värme-/kylmedium strömmar.
- Installation i ett vid änden tillslutet skyddsrör (min. diameter ≥ 12 mm)
- Placering av den externa sensorn så nära golvytan som möjligt.
- Kläm fast den externa sensorn

Installation som rumssensor
- Placera den externa sensorn i ett för den avsedda användningen lämpligt område.
- Kläm fast den externa sensorn

Tips: Endast temperaturen vid den externa sensorns position mäts. Om rumssensorfunktionen är aktiv är den interna fuktmätningen avaktiverad.

Installation av en daggpunktsvakt
- Placera daggpunktsvakten i ett för den avsedda användningen lämpligt område (genom kundens försorg).
- Kläm fast daggpunktsvakten (genom kundens försorg).

Tips: Daggpunktsvakten måste vara utformad som en normalt öppen kontakt.

Anslutning och installation måste utföras av en kvalificerad elektriker enligt VDE 0100. Installera externa sensorer inte parallellt med starkströmsledningar. Kabellängd max. 3 m, förlängning av kabeln är inte tillåten.

NL Technische gegevens

Technische gegevens voor externe voeler
- **Temperatuurvoeler:** NTC met 22 kΩ bij 25 °C +/- 2 %
- **Kabellengte / type:** 3 m / H03VVH2-F; 2 × 0,75 mm²
- **Bedrijfstemperatuurbereik:** 0…50 °C
- **Beschermingsklasse:** IP 67
- **max. meetspanning:** 12 V
- **Isolatie:** geschikt voor 230 V-toepassingen

Aansluitklem op de gewenste positie in het onderste deel van de behuizing van het betreffende apparaat voor ruimtebediening plaatsen (zie)

Installatie als vloersensor
- Externe voeler op een plek met buizen plaatsen die verwarmings-/koelmedium transporteren
- Plaatsing in een aan het uiteinde afgesloten afschermbuis (min. diameter ≥ 12 mm)
- Positionering van externe voeler zo dicht mogelijk bij de dekvloer
- Externe voeler vastklemmen

Installatie als ruimtevoeler
- Externe voeler op een voor de gewenste toepassing geschikte plek positioneren
- Externe voeler vastklemmen

Aanwijzing: Alleen de temperatuur bij de positie van de externe voeler wordt gemeten. Als de kamersensorfunctie actief is, wordt de interne vochtigheidsmeting gedeactiveerd.

Installatie van een dauwpuntbewaking
- Aanwezige dauwpuntbewaking op een voor de gewenste toepassing geschikte plaats positioneren.
- Aanwezige dauwpuntbewaking vastklemmen

Aanwijzing: De dauwpuntbewaking moet worden uitgevoerd als een normaal open contact.

De aansluiting en installatie moeten door een elektricien conform VDE 0100 worden uitgevoerd. Externe voeler niet parallel aan sterkstroomkabels plaatsen. Kabellengte max. 3 m, verlenging van de kabel is niet toegestaan.

DA NO Tekniske data

Tekniske data for ekstern føler
- **Temperaturføler:** NTC med 22 kΩ ved 25 °C +/- 2 %
- **Kabellængde / type:** 3 m / H03VVH2-F; 2 × 0,75 mm²
- **Driftstemperaturområde:** 0…50 °C
- **Kapslingsklasse:** IP 67
- **maks. målespænding:** 12 V
- **Isolering:** beregnet til 230 V applikationer

Sæt tilslutningsklemmen på den dertil beregnede position på den pågældende rumenheds kabinetunderdel (se)

Installation som gulvføler
- Anbring den eksterne føler i et område med rør, som er gennemstrømmet af varme-/kølemedie
- Flytning til et beskyttelsesrør, som er lukket i enden (min. diameter ≥ 12 mm)
- Placér den eksterne føler så tæt på gulvets overflade som muligt
- Klem den eksterne føler på

Installation som rumføler
- Placér den eksterne føler i et område, som egner sig godt til den tiltænkte applikation
- Klem den eksterne føler på

Bemærk: Temperaturen måles udelukkende på den eksterne følers position. Hvis rumsensorfunktionen er aktiv, er den interne fugtighedsmåling deaktiveret.

Installation af en dugpunktsmåler
- Placér dugpunktsmåleren i et område, som egner sig godt til den tiltænkte applikation.
- Klem dugpunktsmåleren på

Bemærk: Dugpunktsmåleren skal være designet som en normalt åben kontakt.

Tilslutning og installation skal foretages af en elektriker iht. VDE 0100. Den eksterne føler må ikke anbringes parallelt til stærkstrømskabler. Kabellængde maks. 3 m, en forlængelse af kablet er ikke tilladt.

FI Tekniset tiedot

Ulkoisen anturin tekniset tiedot
- **Lämpötila-anturi:** NTC jossa 22 kΩ 25 °C:ssa +/- 2 %
- **Johdon pituus/ tyyppi:** 3 m / H03VVH2-F; 2 × 0,75 mm²
- **Käyttölämpötilan alue:** 0…50 °C
- **Suojausluokka:** IP 67
- **Suurin mittausjännite:** 12 V
- **Eristys:** suunniteltu 230 V:n sovelluksille

Aseta liitin kunkin huoneyksikön kotelon alaosan aiottuun kohtaan (ks.)

Asennus lattia-anturiksi
- Sijoita ulkoinen anturi sellaisen putken viereen, jonka läpi virtaa lämmitys- tai jäähdytysainetta.
- Sijoita toisessa päässä suljettuun suojaputkeen (pienin halkaisija ≥ 12 mm)
- Anturi tulee sijoittaa mahdollisimman lähelle rappauksen pintaa
- Kytke ulkoinen anturi liitäntään

Asennus huoneanturiksi
- Sijoita ulkoinen anturi aiotun käytön mukaiseen kohtaan
- Kytke ulkoinen anturi liitäntään

Huomaa: Ainoastaan ulkoisen anturin asennuspaikan lämpötila tulee mitatuksi. Jos huoneanturitoiminto on aktiivinen, sisäinen kosteusmittaus poistetaan käytöstä.

Kastepistevahdin asennus
- Sijoita paikallinen kastepistevaihdin aiotun käytön mukaiseen kohtaan.
- Kytke paikallinen kastepistevahti liitäntään

Huomaa: Kastepistevahdin on suunniteltava normaalisti avoimeksi koskettimeksi.

Vain virallisesti hyväksytty sähkömies saa liittää ja asentaa laitteet VDE 0100 -ohjeiden mukaisesti. Älä asenna anturia suurjännitejohtojen kanssa rinnakkain. Johdon pituus enintään 3 m, johdon jatkaminen ei ole sallittua.