RainDrain Flex
Fertigset Duschrinne 900 kürzbar
Oberfläche: **Edelstahl gebürstet** Artikelnummer: **56045800**

Beschreibung

Merkmale

- besteht aus: Designabdeckung mit herausnehmbarem Einsatz, Dryphon
- Montageart: zweiseitig
- vor Ort kürzbar
- einfach zu reinigende Oberfläche
- höhenverstellbar um 10 mm
- bis zu 60 l/min Ablaufleistung
- Anwendungsbereich: Neubau, Sanierung
- Abdeckungsheber ermöglicht einfaches Herausnehmen des Fertigsets
- Typ des Geruchsverschlusses: mechanisch
- Dryphon ermöglicht wasserloses Siphonsystem
- minimale Installationshöhe: 67 mm (flache uBox), 102 mm (standard uBox)
- mit integriertem Gefälle
- Werkstoffgüte Abdeckung: Edelstahl V2A (1.4301)
- geeignet für Primärentwässerung

Technologie

Resizable Cover Length

Dryphon

Quick Clean

Designpreise

reddot winner 2022

ICONIC AWARDS 2022 INNOVATIVE INTERIOR winner

GERMAN DESIGN AWARD SPECIAL 2022

Produktabbildung



Maßzeichnung

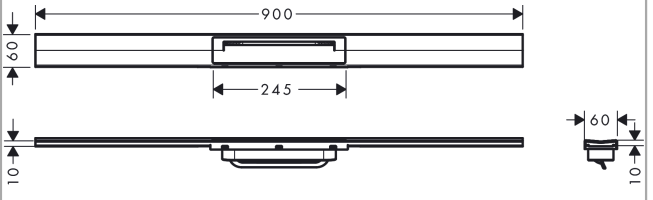

RainDrain Flex
Fertigset Duschrinne 900 kürzbar
Oberfläche: **Edelstahl gebürstet** Artikelnummer: **56045800**

Explosionszeichnung

Baujahr: **>04/22**

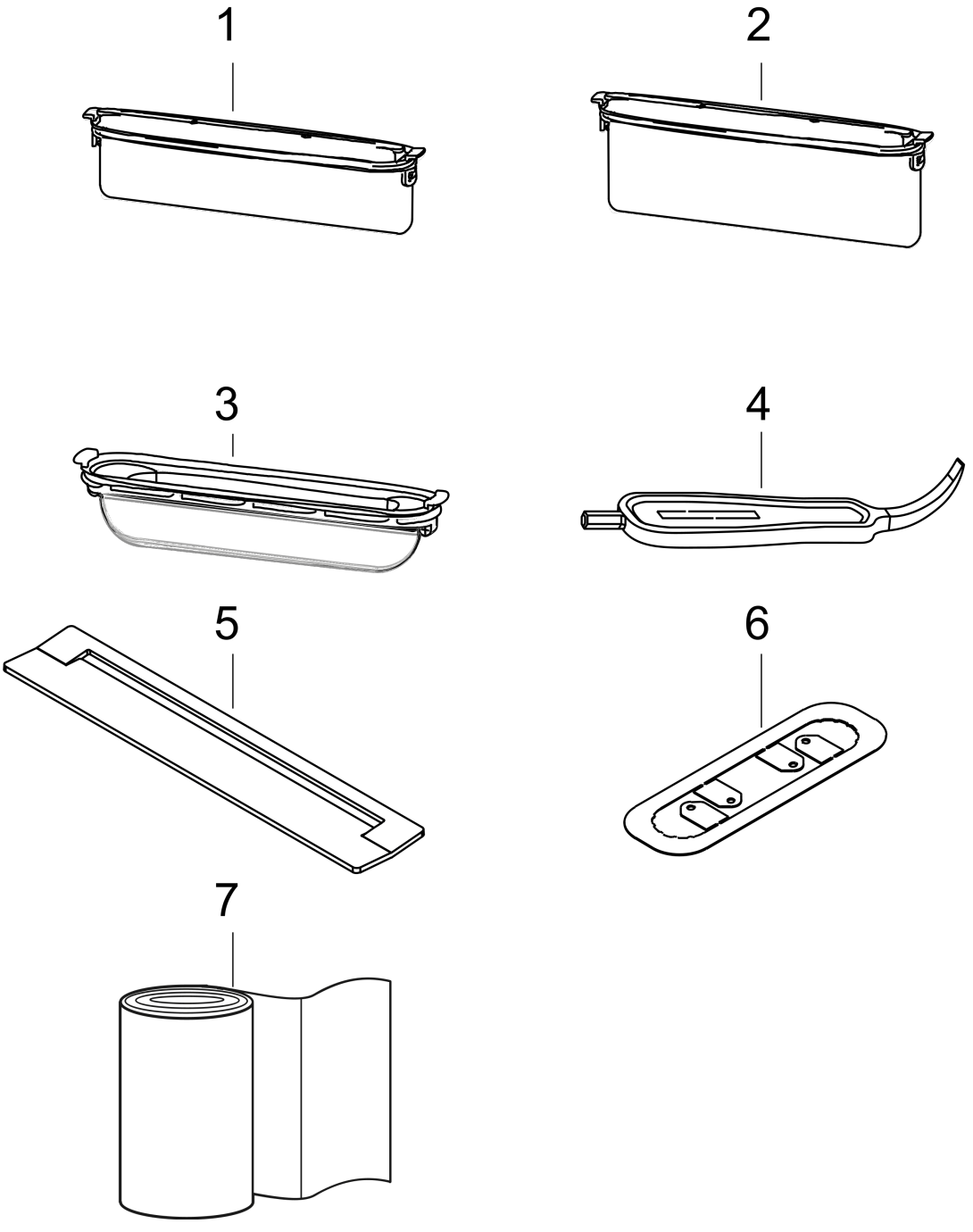

RainDrain Flex
Fertigset Duschrinne 900 kürzbar
Oberfläche: **Edelstahl gebürstet** Artikelnummer: **56045800**



Ersatzteilliste

Baujahr: **>04/22**

Pos.	Beschreibung	Artikelnummer	PG	VE
1	Sifon kpl.	94322000	13	1
2	Sifon kpl.	94323000	13	1
3	Dryphon	94326000	14	1
4	Serviceschlüssel	94327000	7	1
5	Abdeckung	94551800	11	1
6	Dichtung	94802000	8	1
7	Dichtung	94753000	10	1
a	Grundset	01000180	98	1
b	Grundset	01001180	98	1