RTL – Rücklauftemperatur-Begrenzerventil



Eigenschaften:
Das RTL-Rücklauftemperatur-Begrenzerventil ist ein mechanischer Proportionalregler welcher auf die interne Flussmitteltemperatur reagiert und zur Regelung von Fußboden-Direktheizungen eingesetzt wird

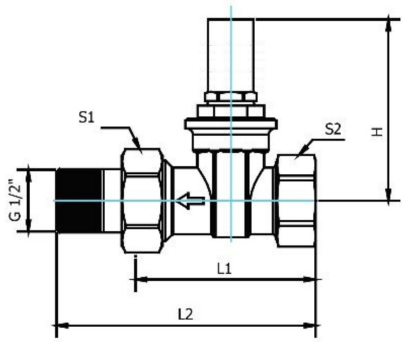

Maße:		Material:	Messing
	H : 55mm	Medium:	Wasser
	L1: 60mm	max.Temp.:	95°C
	L2: 89mm	max. Druck:	10bar
	S1: 30mm	max.Durchfluß:	1,65m³/h
	S2: 27mm	Thermostat:	M30 x 1,5
		Einstellbereich:	10-50°C
		Ausführung:	DN15

Installation:

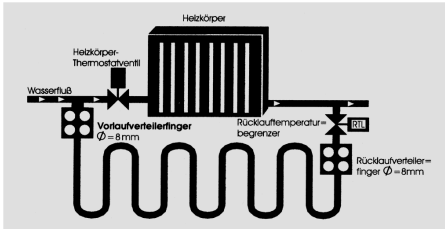

Das Heizungswasser gibt seine Wärmeenergie an den Boden ab und kommt mit Bodentemperatur zurück.
Der Thermostatkopf reagiert auf die Rücklauftemperatur und regelt somit auf die gewünschte Temperatur.
Für die Funktion der Regelung ist die Installation des Ventils im **Rücklauf** der Fußbodenheizung erforderlich !!
Optional kann das System parallel zu einem Heizkörper angeschlossen werden, in diesem Fall darauf achten, daß der Vorlaufverteiler der Fußbodenheizung (in Flußrichtung) **vor** dem Thermostaten des Heizkörpers installiert wird, damit dieser die Fußbodenheizung nicht beeinflußt.

Achten Sie auf den korrekten Durchfluß gemäß dem Pfeil auf dem Messingkörper
(Das Wasser fließt von der Bodenheizung zurück ins Heizungssystem)

Verefiziert nach BS-EN 215:2019