# VITOCELL MODULAR 100-VE
# VITOCELL MODULAR 300-VE

Speicher-Wassererwärmer 200 bis 300 l
mit Heizwasser-Pufferspeicher 50 und 75 l

Datenblatt



Zur Trinkwassererwärmung und Heiz-/Kühlwasserspeicherung in Verbindung mit Wärmepumpen, Heizwasser-Pufferspeicher als hydraulische Weiche

## VITOCELL MODULAR 100-VE

Modular kombiniert für Wärmepumpen Heiz- und Kühlsysteme:
- Speicher-Wassererwärmer Vitocell 100-V, Typ CVWC
- Heizwasser-Pufferspeicher Vitocell 100-E, Typ MSCA

## VITOCELL MODULAR 300-VE

Modular kombiniert für Wärmepumpen Heiz- und Kühlsysteme:
- Speicher-Wassererwärmer Vitocell 300-V, Typ EVWA
- Heizwasser-Pufferspeicher Vitocell 100-E, Typ MSCA

6256724 DE 03/2026

## Vorteile

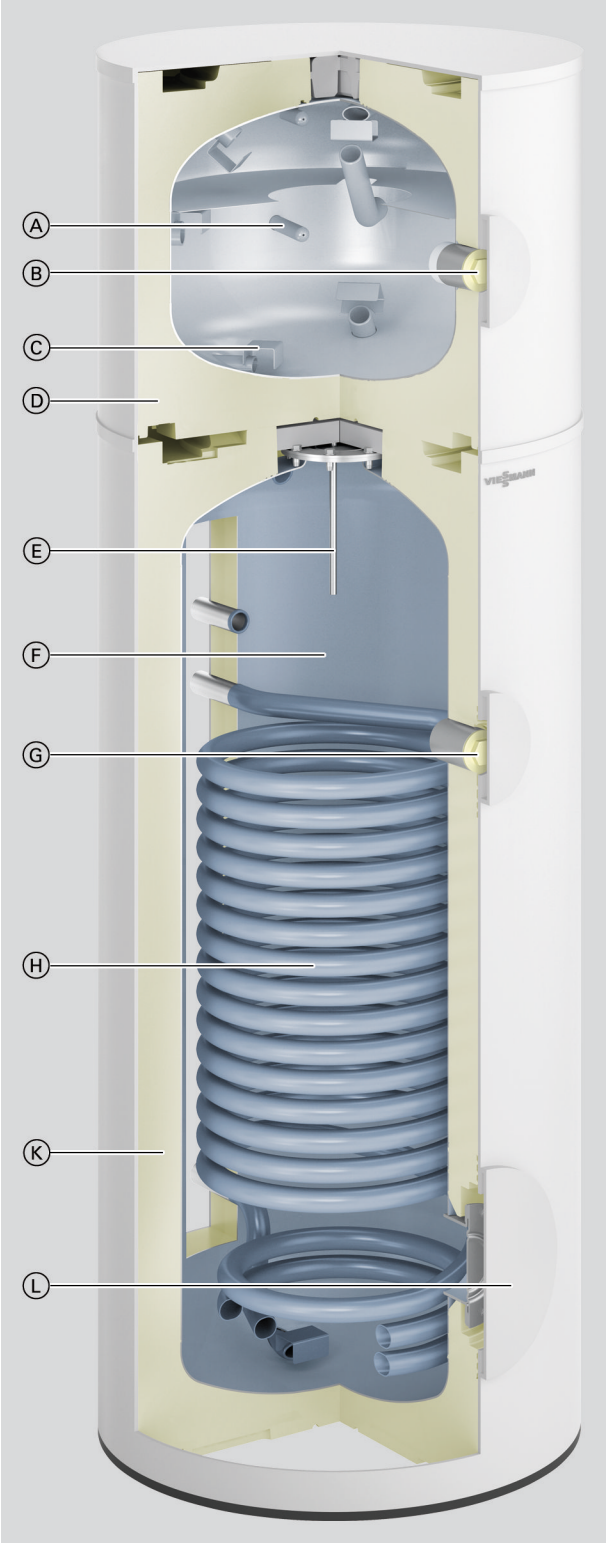


Ⓐ Schichtblech für effizienten Wärmepumpenbetrieb
Ⓑ Anschluss Elektro-Heizeinsatz
Ⓒ Heizwasser-Pufferspeicher Vitocell 100-E, Typ MSCA
Ⓓ Rundum-Wärmedämmung aus Polyurethan-Hartschaum, diffusionsdicht
Ⓔ Verschleißfreie Fremdstromanode
Ⓕ Speicher-Wassererwärmer Vitocell 100-V, Typ CVWC aus Stahl mit Ceraprotect-Emaillierung
Ⓖ Typ CVWC 250 l und 300 l: Anschluss Elektro-Heizeinsatz
Ⓗ Groß dimensionierte Heizwendel
Ⓚ Rundum-Wärmedämmung aus Polyurethan-Hartschaum, diffusionsdicht
Ⓛ Reinigungsöffnung und Anschlussmöglichkeit für Elektro-Heizeinsatz

- Auf Vitocal Wärmepumpen abgestimmtes modulares Speicherkonzept mit Speicher-Wassererwärmer und Heizwasser-Pufferspeicher
- Speicher-Wassererwärmer erhältlich mit Ceraprotect Emaillierung und verschleißfreier Fremdstromanode (Vitocell Modular 100-VE) oder Edelstahl Rostfrei (Vitocell Modular 300-VE)
- Lieferung in geteilter Ausführung
- Einheitliches Design von Speicher und Wärmeerzeuger
- Geringer Platzbedarf (0,5 m²)
- Tower-Lösung mit Heizwasser-Pufferspeicher —360° drehbar
- Unterschiedliche Größen für maximale Flexibilität
- Integrierte Tragegriffe für einfachen Transport und leichte Einbringung
- Zusätzliche Anschlüsse bei 75 l für hybride Anwendungen mit 2. Wärmeerzeuger
- Zur Komfortabsicherung können Elektro-Heizeinsätze montiert werden (Zubehör)
- Für Heiz- und Kühlanwendungen konzipiert

6256724

## **Vorteile** (Fortsetzung)

### Auslieferungszustand Vitocell Modular 100-VE

**Vitocell 100-V, Typ CVWC**

**Ausstattung:**
- Speicherzelle und Heizwendel aus Stahl
- Ceraprotect-Emaillierung zum Korrosionsschutz
- Zusätzlicher Schutz durch wartungsfreie Fremdstromanode
- Wärmedämmung aus PUR-Hartschaum
- Ummantelung aus Stahlblech, epoxidharzbeschichtet
- Besichtigungs- und Reinigungsöffnung mit Flanschabdeckung, auch für Einbau eines Elektro-Heizeinsatzes
- Integrierte Tragegriffe an Ober- und Unterseite
- Typ CVWC, 250 l und 300 l: Anschluss zum Einbau eines Elektro-Heizeinsatzes

**Vitocell 100-E, Typ MSCA**

**Ausstattung:**
- Heizwasser-Pufferspeicher aus Stahl
- Wärmedämmung aus PUR-Hartschaum
- Ummantelung aus Stahlblech, epoxidharzbeschichtet
- Nur 75 l: Anschluss für den Einbau eines Elektro-Heizeinsatzes

**Lieferumfang:**
- Speicher-Wassererwärmer mit 200 l, 250 l und 300 l
- Heizwasser-Pufferspeicher mit 50 l und 75 l
- Stellfüße

### Auslieferungszustand Vitocell Modular 300-VE

**Vitocell 300-V, Typ EVWA**

**Ausstattung:**
- Speicherzelle und Heizwendel korrosionssicher aus hochlegiertem Edelstahl
- Wärmedämmung aus PUR-Hartschaum und Vakuumwärmedämmung
- Ummantelung aus Stahlblech, epoxidharzbeschichtet
- Besichtigungs- und Reinigungsöffnung mit Flanschabdeckung, auch für Einbau eines Elektro-Heizeinsatzes
- Integrierte Tragegriffe an Ober- und Unterseite

**Vitocell 100-E, Typ MSCA**

**Ausstattung:**
- Heizwasser-Pufferspeicher aus Stahl
- Wärmedämmung aus PUR-Hartschaum
- Ummantelung aus Stahlblech, epoxidharzbeschichtet
- Nur 75 l: Anschluss für den Einbau eines Elektro-Heizeinsatzes

**Lieferumfang:**
- Speicher-Wassererwärmer mit 200 l, 250 l und 300 l
- Heizwasser-Pufferspeicher mit 50 l und 75 l
- Stellfüße

## Technische Angaben Vitocell Modular 100-VE

Vitocell Modular 100-VE besteht aus einem Speicher-Wassererwärmer Vitocell 100-V, Typ CVWC und einem Heizwasser-Pufferspeicher Vitocell 100-E, Typ MSCA.

**Mögliche Kombinationen**

| Vitocell 100-E | Vitocell 100-V | | |
|---|---|---|---|
| | 200 l | 250 l | 300 l |
| 50 l | X | X | X |
| 75 l | X | X | X |

***Hinweis***

- *Zur Montage des Vitocell 100-E, Typ MSCA auf den Vitocell 100-V, Typ CVWC werden zusätzliche 25 mm Raumhöhe benötigt.*
- *Die Anschlüsse des Heizwasser-Pufferspeichers Vitocell 100-E, Typ MSCA können durch Drehung (360°) frei positioniert werden.*
- *Technische Daten der Speicher-Wassererwärmer: Siehe Datenblatt Vitocell 100-V, Typ CVWC und Vitocell 100-E, Typ MSCA.*

**Abmessungen Typ CVWC 200 l und Typ MSCA 50 l, 75 l**

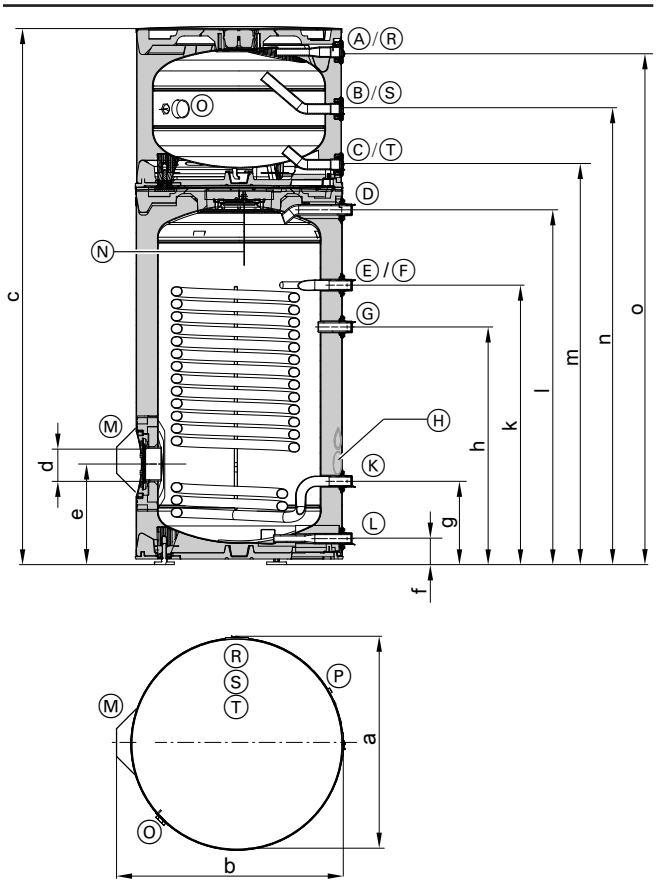


**Anschlüsse**

| | | | |
|---|---|---|---|
| Ⓐ | Heizwasseranschluss 1, Entlüftung | Rp 1 | Innengewinde |
| Ⓑ | Nur bei 75 l:<br>Heizwasseranschluss 2 | Rp 1 | Innengewinde |
| Ⓒ | Heizwasseranschluss 3 | Rp 1 | Innengewinde |
| Ⓓ | Warmwasser | R 1 | Außengewinde |
| Ⓔ | Heizwasservorlauf Wärmeerzeuger | G (3-K) 1 | Außengewinde |
| Ⓕ | Tauchhülse für Speichertemperatursensor oder Temperaturregler | Innendurchmesser: 16 mm | |
| Ⓖ | Zirkulation | G (3-K) 1 | Außengewinde |
| Ⓗ | Prozessinjektionsstopfen, nichts anschließen! | — | — |
| Ⓚ | Heizwasserrücklauf Wärmeerzeuger | G (3-K) 1 | Außengewinde |
| Ⓛ | Kaltwasser/Entleerung | R 1 | Außengewinde |
| Ⓜ | Besichtigungs- und Reinigungsöffnung mit Flanschabdeckung, auch für Einbau eines Elektro-Heizeinsatzes | — | — |
| Ⓝ | Fremdstromanode | — | — |
| Ⓞ | Nur bei 75 l:<br>Elektro-Heizeinsatz-EHE | G 1½ | Innengewinde |
| Ⓟ | Position der Elektronikeinheit für die Fremdstromanode | — | — |
| Ⓡ | Heizwasseranschluss 4 | Rp 1 | Innengewinde |
| Ⓢ | Nur bei 75 l:<br>Heizwasseranschluss 5 | Rp 1 | Innengewinde |
| Ⓣ | Heizwasseranschluss 6, Entleerung | Rp 1 | Innengewinde |

6256724

## Technische Angaben Vitocell Modular 100-VE (Fortsetzung)

**Maße**

| **Vitocell 100-V, Typ CVWC** | | **l** | **200** | |
|---|---|---|---|---|
| **Vitocell 100-E, Typ MSCA** | | **l** | **50** | **75** |
| Länge (∅) | a | mm | 668 | 668 |
| Breite | b | mm | 714 | 714 |
| Höhe | c | mm | 1610 | 1728 |
| | d | mm | ∅ 100 | ∅ 100 |
| | e | mm | 323 | 323 |
| | f | mm | 763 | 763 |
| | g | mm | 898 | 898 |
| | h | mm | 268 | 268 |
| | k | mm | 83 | 83 |
| | l | mm | 361 | 361 |
| | m | mm | 1278 | 1277 |
| | n | mm | — | 1457 |
| | o | mm | 1526 | 1641 |

**Abmessungen Typ CVWA 250 l, 300 l und Typ MSCA 50 l, 75 l**

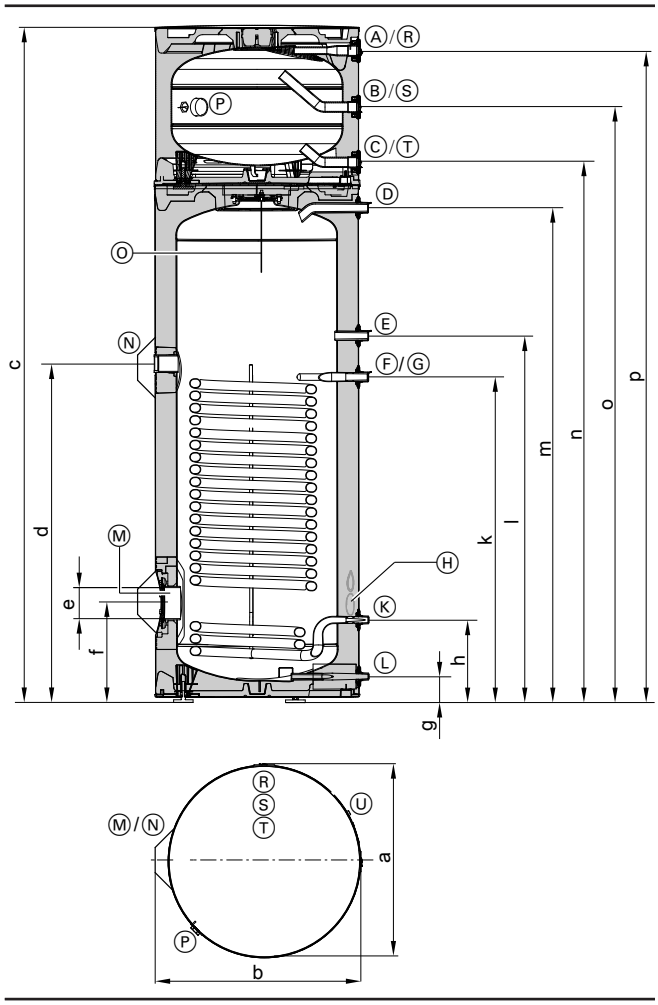


6256724

## Technische Angaben Vitocell Modular 100-VE (Fortsetzung)

**Anschlüsse**

| | | | |
|---|---|---|---|
| Ⓐ | Heizwasseranschluss 1, Entlüftung | Rp | 1 (Innengewinde) |
| Ⓑ | Nur bei 75 l:<br>Heizwasseranschluss 2 | Rp | 1 (Innengewinde) |
| Ⓒ | Heizwasseranschluss 3 | Rp | 1 (Innengewinde) |
| Ⓓ | Warmwasser | R | 1 (Außengewinde) |
| Ⓔ | Zirkulation | R | 1 (Außengewinde) |
| Ⓕ | Tauchhülse für Speichertemperatursensor oder Temperaturregler | Innendurchmesser: 16 mm | |
| Ⓖ | Heizwasservorlauf Wärmeerzeuger | R | 1 (Außengewinde) |
| Ⓗ | Prozessinjektionsstopfen, nichts anschließen! | — | — |
| Ⓚ | Heizwasserrücklauf Wärmeerzeuger | R | 1 (Außengewinde) |
| Ⓛ | Kaltwasser/Entleerung | R | 1 (Außengewinde) |
| Ⓜ | Besichtigungs- und Reinigungsöffnung mit Flanschabdeckung, auch für Einbau eines Elektro-Heizeinsatzes | — | — |
| Ⓝ | Muffe für Elektro-Heizeinsatz | G | 1½ (Außengewinde) |
| Ⓞ | Fremdstromanode | — | — |
| Ⓟ | Nur bei 75 l:<br>Elektro-Heizeinsatz-EHE | G | 1½ (Außengewinde) |
| Ⓡ | Heizwasseranschluss 4 | Rp | 1 (Innengewinde) |
| Ⓢ | Nur bei 75 l:<br>Heizwasseranschluss 5 | Rp | 1 (Innengewinde) |
| Ⓣ | Heizwasseranschluss 6, Entleerung | Rp | 1 (Innengewinde) |
| Ⓤ | Position der Elektronikeinheit für die Fremdstromanode | — | — |

**Maße**

| **Vitocell 100-V, Typ CVWC** | | **l** | **250** | | **300** | |
|---|---|---|---|---|---|---|
| **Vitocell 100-E, Typ MSCA** | | **l** | **50** | **75** | **50** | **75** |
| Länge (∅) | a | mm | 668 | 668 | 668 | 668 |
| Breite | b | mm | 714 | 714 | 714 | 714 |
| Höhe | c | mm | 1811 | 1929 | 2078 | 2196 |
| | d | mm | 1022 | 1022 | 1101 | 1101 |
| | e | mm | ∅ 100 | ∅ 100 | ∅ 100 | ∅ 100 |
| | f | mm | 323 | 323 | 323 | 323 |
| | g | mm | 83 | 83 | 83 | 83 |
| | h | mm | 268 | 268 | 267 | 267 |
| | k | mm | 978 | 978 | 1057 | 1057 |
| | l | mm | 1085 | 1085 | 1191 | 1191 |
| | m | mm | 1345 | 1345 | 1607 | 1607 |
| | n | mm | 1488 | 1488 | 1754 | 1754 |
| | o | mm | — | 1667 | — | 1934 |
| | p | mm | 1736 | 1851 | 2002 | 2118 |

## Technische Angaben Vitocell Modular 300-VE

Vitocell Modular 300-VE besteht aus einem Speicher-Wassererwärmer Vitocell 300-V, Typ EVWA-200-S3, EVWA-250-S3 oder EVWA-300-S3 und einem Heizwasser-Pufferspeicher Vitocell 100-E, Typ MSCA.

**Mögliche Kombinationen**

| Vitocell 100-E | Vitocell 300-V | | |
|---|---|---|---|
| | EVWA-200-S3 | EVWA-250-S3 | EVWA-300-S3 |
| 50 l | X | X | X |
| 75 l | X | X | X |

***Hinweis***

- *Zur Montage des Vitocell 100-E, Typ MSCA auf den Vitocell 300-V, Typ EVWA-200-S3, EVWA-250-S3 und EVWA-300-S3 sind zusätzliche 25 mm Raumhöhe erforderlich.*
- *Die Anschlüsse des Heizwasser-Pufferspeichers Vitocell 100-E, Typ MSCA können durch Drehung (360°) frei positioniert werden.*
- *Technische Daten der Speicher-Wassererwärmer: Siehe Datenblatt Vitocell 300-V, Typ EVWA und Vitocell 100-E, Typ MSCA.*

**Abmessungen Typ EVWA-200-S3 und Typ MSCA 50 l, 75 l**

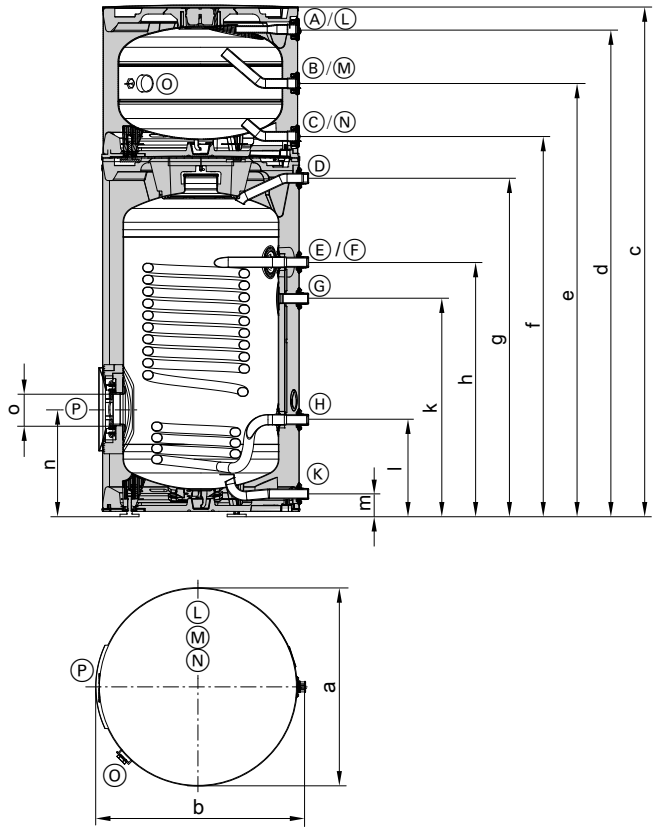


**Anschlüsse**

| | | | |
|---|---|---|---|
| Ⓐ | Heizwasseranschluss 1, Entlüftung | Rp 1 | Innengewinde |
| Ⓑ | Nur bei 75 l:<br>Heizwasseranschluss 2 | Rp 1 | Innengewinde |
| Ⓒ | Heizwasseranschluss 3 | Rp 1 | Innengewinde |
| Ⓓ | Warmwasser | G (3-K) 1 | Außengewinde |
| Ⓔ | Heizwasservorlauf Wärmeerzeuger | G (3-K) 1 | Außengewinde |
| Ⓕ | Tauchhülse für Speichertemperatursensor oder Temperaturregler | Innendurchmesser: 16 mm | |
| Ⓖ | Zirkulation | G (3-K) 1 | Außengewinde |
| Ⓗ | Heizwasserrücklauf Wärmeerzeuger | G (3-K) 1 | Außengewinde |
| Ⓚ | Kaltwasser und Entleerung | G (3-K) 1 | Außengewinde |
| Ⓛ | Heizwasseranschluss 4 | Rp 1 | Innengewinde |
| Ⓜ | Nur bei 75 l:<br>Heizwasseranschluss 5 | Rp 1 | Innengewinde |
| Ⓝ | Heizwasseranschluss 6, Entleerung | Rp 1 | Innengewinde |
| Ⓞ | Nur bei 75 l:<br>Elektro-Heizeinsatz (EHE) | G 1½ | Innengewinde |
| Ⓟ | Besichtigungs- und Reinigungsöffnung mit Flanschabdeckung, auch für Einbau eines Elektro-Heizeinsatzes | — | — |

## Technische Angaben Vitocell Modular 300-VE (Fortsetzung)

**Maße**

| **Vitocell 300-V, Typ EVWA-200-S3** | | **l** | **200** | |
|---|---|---|---|---|
| **Vitocell 100-E, Typ MSCA** | | **l** | **50** | **75** |
| Länge (∅) | a | mm | 668 | 668 |
| Breite | b | mm | 706 | 706 |
| Höhe | c | mm | 1601 | 1719 |
| | d | mm | 1517 | 1632 |
| | e | mm | — | 1448 |
| | f | mm | 1269 | 1268 |
| | g | mm | 1140 | 1140 |
| | h | mm | 857 | 857 |
| | k | mm | 734 | 734 |
| | l | mm | 327 | 327 |
| | m | mm | 77 | 77 |
| | n | mm | 362 | 362 |
| | o | mm | ∅ 100 | ∅ 100 |

**Abmessungen EVWA-250-S3 oder EVWA-300-S3 und 50 l, 75 l**

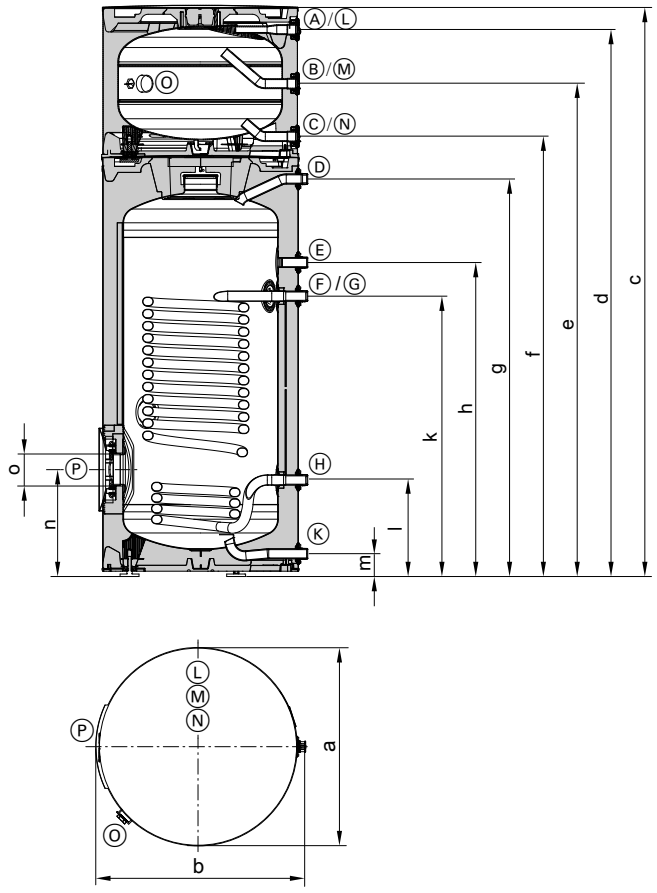

## Technische Angaben Vitocell Modular 300-VE (Fortsetzung)

**Anschlüsse**

| | | | |
|---|---|---|---|
| Ⓐ | Heizwasseranschluss 1, Entlüftung | Rp 1 | Innengewinde |
| Ⓑ | Nur bei 75 l:<br>Heizwasseranschluss 2 | Rp 1 | Innengewinde |
| Ⓒ | Heizwasseranschluss 3 | Rp 1 | Innengewinde |
| Ⓓ | Warmwasser | G (3-K) 1 | Außengewinde |
| Ⓔ | Zirkulation | G (3-K) 1 | Außengewinde |
| Ⓕ | Heizwasservorlauf Wärmeerzeuger | G (3-K) 1 | Außengewinde |
| Ⓖ | Tauchhülse für Speichertemperatursensor oder Temperaturregler | Innendurchmesser: 16 mm | |
| Ⓗ | Heizwasserrücklauf Wärmeerzeuger | G (3-K) 1 | Außengewinde |
| Ⓚ | Kaltwasser und Entleerung | G (3-K) 1 | Außengewinde |
| Ⓛ | Heizwasseranschluss 4 | Rp 1 | Innengewinde |
| Ⓜ | Nur bei 75 l:<br>Heizwasseranschluss 5 | Rp 1 | Innengewinde |
| Ⓝ | Heizwasseranschluss 6, Entleerung | Rp 1 | Innengewinde |
| Ⓞ | Nur bei 75 l:<br>Elektro-Heizeinsatz (EHE) | G1½ | Innengewinde |
| Ⓟ | Besichtigungs- und Reinigungsöffnung mit Flanschabdeckung, auch für Einbau eines Elektro-Heizeinsatzes | — | |

**Maße**

| **Vitocell 300-V, Typ EVWA-250-S3, EVWA-300-S3** | | **l** | **250** | | **300** | |
|---|---|---|---|---|---|---|
| **Vitocell 100-E, Typ MSCA** | | **l** | **50** | **75** | **50** | **75** |
| Länge (∅) | a | mm | 668 | 668 | 668 | 668 |
| Breite | b | mm | 706 | 706 | 706 | 706 |
| Höhe | c | mm | 1806 | 1924 | 2068 | 2186 |
| | d | mm | 1731 | 1846 | 1992 | 2108 |
| | e | mm | — | 1662 | — | 1924 |
| | f | mm | 1483 | 1483 | 1744 | 1744 |
| | g | mm | 1345 | 1345 | 1607 | 1607 |
| | h | mm | 1063 | 1063 | 1191 | 1191 |
| | k | mm | 949 | 949 | 1057 | 1057 |
| | l | mm | 327 | 327 | 327 | 327 |
| | m | mm | 77 | 77 | 77 | 77 |
| | n | mm | 362 | 362 | 362 | 362 |
| | o | mm | ∅ 100 | ∅ 100 | ∅ 100 | ∅ 100 |

## Planungshinweise

### Gewährleistung

Unsere Gewährleistung für Speicher-Wassererwärmer setzt voraus, dass das aufzuheizende Wasser Trinkwasserqualität entsprechend der gültigen Trinkwasser-Verordnung hat und vorhandene Wasseraufbereitungsanlagen mängelfrei arbeiten.

### Wärmeübertragungsfläche

Die korrosionsbeständige, gesicherte Wärmeübertragungsfläche (Trinkwasser/Wärmeträger) entspricht der EN 1717/DIN 1988-100 Ausführung 2.

### Elektro-Heizeinsatz

Beim Einsatz von Fremdfabrikaten muss der Einschraubheizkörper eine unbeheizte Länge von min. 130 mm haben. Der Elektro-Heizeinsatz muss für den Einsatz in emaillierten Speicher-Wassererwärmern geeignet sein.

## Planungshinweise (Fortsetzung)

### Bestimmungsgemäße Verwendung

Das Gerät darf bestimmungsgemäß nur in geschlossenen Systemen gemäß EN 12828 / DIN 1988 bzw. Solaranlagen gemäß EN 12977 unter Berücksichtigung der zugehörigen Montage-, Service- und Bedienungsanleitungen installiert und betrieben werden. Speicher-Wassererwärmer sind ausschließlich für die Bevorratung und Erwärmung von Wasser in Trinkwasserqualität, Heizwasser-Pufferspeicher ausschließlich für Füllwasser in Trinkwasserqualität vorgesehen.
Bei Verwendung von Vitotrans 353: Vitotrans 353 ist ausschließlich für Wasser in Trinkwasserqualität entsprechend unserer Angaben in der Viessmann Broschüre „TopTechnik Vitotrans 353 Frischwasser-Module“ vorgesehen.

Sonnenkollektoren sind nur mit vom Hersteller freigegebenen Wärmeträgermedien zu betreiben.

Die bestimmungsgemäße Verwendung setzt voraus, dass eine ortsfeste Installation in Verbindung mit anlagenspezifischen und zugelassenen Komponenten vorgenommen wurde.

Die gewerbliche oder industrielle Verwendung zu einem anderen Zweck, als zur Gebäudeheizung oder Trinkwassererwärmung, gilt als nicht bestimmungsgemäß.

Darüber hinausgehende Verwendung ist vom Hersteller fallweise freizugeben.

Fehlgebrauch des Gerätes bzw. unsachgemäße Bedienung (z. B. durch Öffnen des Gerätes durch den Anlagenbetreiber) ist untersagt und führt zum Haftungsausschluss.

Fehlgebrauch liegt auch vor, wenn Komponenten des Systems in ihrer bestimmungsgemäßen Funktion verändert werden (z. B. durch direkte Trinkwassererwärmung im Kollektor).

Die gesetzlichen Bestimmungen, insbesondere zur Trinkwasserhygiene, sind einzuhalten.

## Zubehör

### Elektro-Heizeinsatz-EHE für Vitocell 100-E, Typ MSCA, 75 l

***Hinweis***
*Passendes Zubehör: Siehe Datenblatt Speicher-Wassererwärmer und Heizwasser-Pufferspeicher*

**Best.-Nr. Z012684**
- Zum Einbau in den Heizwasser-Pufferspeicher oder Speicher-Wassererwärmer
- Einbauposition: Anschluss-Stutzen
- Einsetzbar bei weichem bis mittelhartem Trinkwasser bis 14 °dH (Härtebereich mittel, bis 2,5 mol/m³)

**Ausstattung:**
- Sicherheitstemperaturbegrenzer
- Temperaturregler

**Technische Daten Elektro-Heizeinsatz-EHE in Verbindung mit Heizwasser-Pufferspeicher/Speicher-Wassererwärmer**

| **Speicher** | **l** | **75** |
|---|---|---|
| **Mit Elektro-Heizeinsatz aufheizbarer Inhalt** | l | 38 |
| **Aufheizzeit** von 10 auf 60 °C mit Elektro-Heizeinsatz-EHE: | | |
| – 2 kW | h | 1,10 |
| – 4 kW | h | 0,55 |
| – 6 kW | h | 0,37 |
| Mindestwandabstand zum Einbau des Elektro-Heizeinsatzes | mm | 650 |

**Technische Daten Elektro-Heizeinsatz-EHE**

| **Heizleistung** | **kW** | **2** | **4** | **6** |
|---|---|---|---|---|
| **Nennspannung** | | 1/N/PE 230 V~/50 Hz | 1/N/PE 230 V~/50 Hz | 3/PE 400 V~/50 Hz |
| **Nennstrom** | A | 8,7 | 17,4 | 8,7 |
| **Gewicht** | kg | 2 | 2 | 2 |
| **Schutzart** | | IP45 | IP45 | IP45 |

### Elektro-Heizeinsatz-EHE für Vitocell 300-V, Typ EVWA

***Hinweis***
*Passendes Zubehör: Siehe Datenblatt Speicher-Wassererwärmer und Heizwasser-Pufferspeicher*

**Best.-Nr. Z021954**
- Zum Einbau in den Speicher-Wassererwärmer
- Einbauposition: Flanschöffnung
- Einsetzbar bei weichem bis mittelhartem Trinkwasser bis 14 °dH (Härtebereich mittel, bis 2,5 mol/m³)

**Ausstattung:**
- Sicherheitstemperaturbegrenzer
- Temperaturregler

**Lieferumfang:**
- Elektro-Heizeinsatz-EHE
- Flansch mit Dichtung
- Flanschhaube
  Farbe Flanschhaube: Vitopearlwhite

6256724

## **Zubehör** (Fortsetzung)

**Einbauposition**

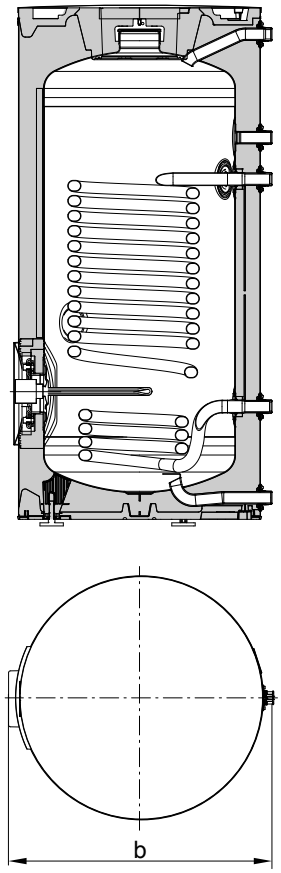


Darstellung Vitocell 300-V, Typ EVWA-200-S3

**Technische Daten Elektro-Heizeinsatz-EHE in Verbindung mit Speicher-Wassererwärmer**

| **Speicher** | **l** | **200** | **250** | **300** |
|---|---|---|---|---|
| **Mit Elektro-Heizeinsatz aufheizbarer Inhalt** | l | 140 | 185 | 241 |
| **Breite** mit Elektro-Heizeinsatz-EHE (Maß b) | mm | 790 | 790 | 790 |
| **Mindestwandabstand** zum Einbau des Elektro-Heizeinsatz-EHE | mm | 500 | 500 | 500 |
| **Aufheizzeit** von 10 auf 60 °C mit Elektro-Heizeinsatz-EHE 2/4/6 kW: | | | | |
| – 2 kW | h | 4,08 | 5,38 | 7,00 |
| – 4 kW | h | 2,05 | 2,70 | 3,51 |
| – 6 kW | h | 1,37 | 1,80 | 2,35 |

**Technische Daten Elektro-Heizeinsatz-EHE**

| **Heizleistung** | **kW** | **2** | **4** | **6** |
|---|---|---|---|---|
| **Nennspannung** | | 1/N/PE 230 V~/50 Hz | 1/N/PE 230 V~/50 Hz | 3/PE 400 V~/50 Hz |
| **Nennstrom** | A | 8,7 | 17,4 | 8,7 |
| **Gewicht** | kg | 2 | 2 | 2 |
| **Schutzart** | | IP45 | IP45 | IP45 |

## Automatisches Entlüftungsventil

**Best.-Nr. 7984135**
Zur Montage an einem der Speicheranschlüsse

**Lieferumfang:**
- Entlüftungsventil
- T-Stück G 1
- Dichtungen
- Wärmedämmung

6256724

Technische Änderungen vorbehalten!

Viessmann Ges.m.b.H.
A-4641 Steinhaus bei Wels
A Carrier Company
Telefon: 07242 62381-110
Telefax: 07242 62381-440
www.viessmann.at

Viessmann Climate Solutions GmbH & Co. KG
35108 Allendorf
A Carrier Company
Telefon: 06452 70-0
Telefax: 06452 70-2780
www.viessmann.de

6256724